Europe, Middle East
ENGLISH
FRANÇAIS
DEUTSCH
NEDERLANDS
ITALIANO
ESPAÑOL
PORTUGUÊS
РУССКИЙ
ČESTINA
TÜRKÇE
POLSKI
SVENSKA
SUOMI
SLOVENCINA
MAGYAR
עברית
العربية

North America/ Norteamérica
ENGLISH
FRANÇAIS
ESPAÑOL

Latin America/ América Latina
ENGLISH
ESPAÑOL
PORTUGUÊS

Asia Pacific
日本語
简体中文
繁體中文
한국어
ENGLISH

THRUSTMASTER®

SOL-R 3
AVA
ADD-ON GRIP

THRUSTMASTER®

PC (Windows® 10/11)

User Manual

Carefully read the instructions provided in this manual **before** installing the product, **before** any use of the product and **before** any maintenance. Be sure to follow the safety instructions. Failure to follow these instructions may result in accidents and/or damage. Keep this manual so that you can refer to the instructions in the future.

TABLE OF CONTENTS

1. BOX CONTENTS 6

2. TECHNICAL FEATURES 7

3. INFORMATION REGARDING USE OF THE FLIGHT STICK GRIP 9

4. ASSEMBLY 11

Mapping 13

Rudder function 19

Multidirectional point of view hat switch..... 21

5. CONFIGURING THE FLIGHT STICK GRIP ... 24

Right-handed or Left-handed mode..... 24

Example of configuration with a Sol-R* base 25

Example of configuration with an AVA* base or a HOTAS Magnetic Base* base..... 28

Changing from Right-handed mode to Left-handed mode 29

Changing from Left-handed mode to Right-handed mode *33*

Height adapter *37*

6. COMPATIBILITY **38**

Bases *39*

Cams *40*

7. T.A.R.G.E.T ADVANCED PROGRAMMING SOFTWARE **41**

Installation *41*

Main features *42*

8. FAQ AND TECHNICAL SUPPORT **43**

Enjoy a stellar experience with the Sol-R 3 AVA Add-On Grip flight stick grip: it will accompany you right to the heart of your space battles and explorations.

This manual will help you install and use your Sol-R 3 AVA Add-On Grip in the best possible conditions. Before taking off, be sure to read the instructions and warnings carefully: they will help you get the maximum amount of enjoyment out of your product.

THRUSTMASTER®

Updating the firmware

In order for the Sol-R 3 AVA Add-On Grip flight stick grip to work properly with video games, you need to update the base's firmware.

- If you are using a Sol-R 5 Base base, please visit **https://support.thrustmaster.com/product/sol-r-5-base**

- If you are using an AVA base, please visit **https://support.thrustmaster.com/product/ava**

- If you are using a HOTAS Magnetic Base base, please visit **https://support.thrustmaster.com/product/hotas-magnetic-base**

Select **Drivers** and follow the instructions, including the downloading and installation procedure.

1. Box contents

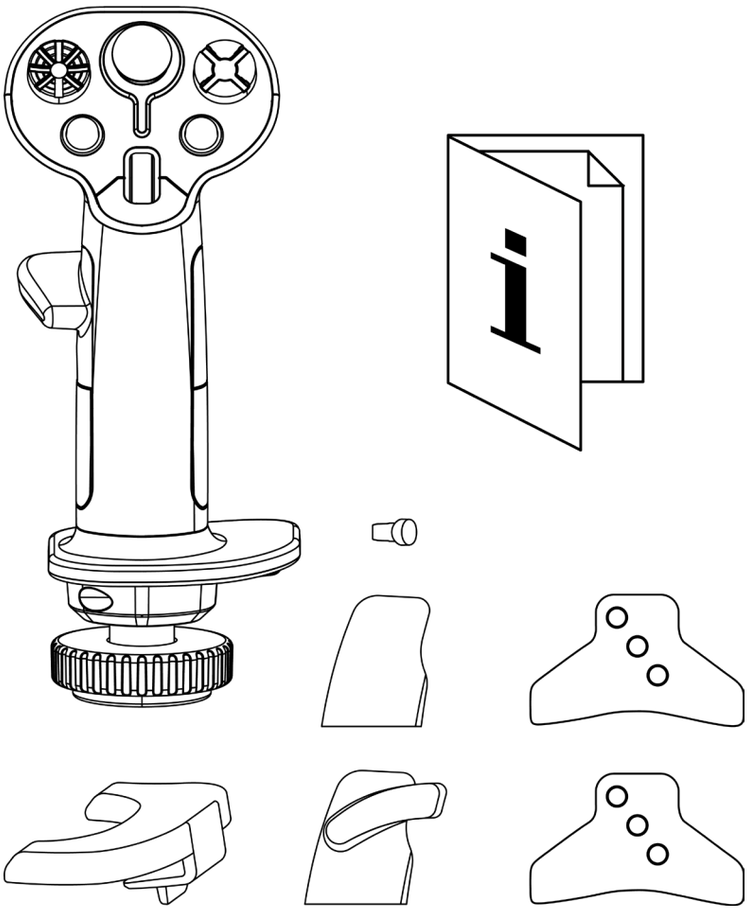

2. Technical features

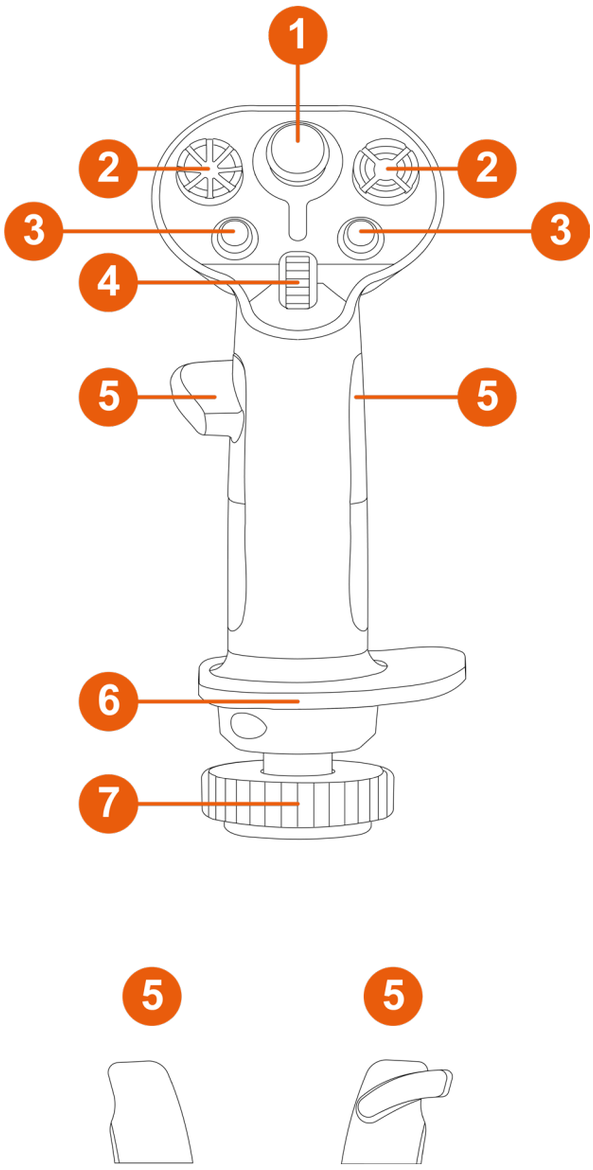

❶ Analog mini-stick

❷ 8-way multidirectional point of view hat switches

❸ Action buttons

❹ Scroll wheel

❺ Thumb rests (right-handed and left-handed)

❻ Ambidextrous wrist rest

❼ Rudder function via rotating the flight stick grip (lockable)

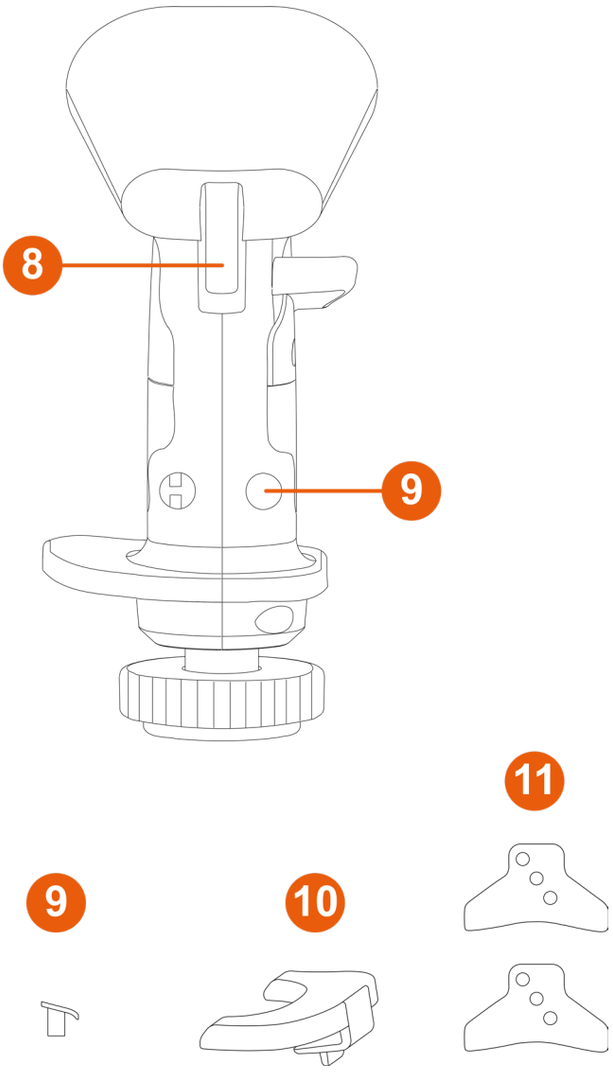

❽ Triggers (including one dual-position trigger)

❾ Removable buttons

❿ Removable height adapter (right-handed and left-handed)

⓫ STAR cams (for AVA* base only)

**Sold separately*

3. Information regarding use of the flight stick grip

Documentation

Before using this product, carefully read this documentation again and keep it for future reference.

Pinch hazard

When you are using the Sol-R 3 AVA Add-On Grip flight stick grip mounted on a base*, do not place your fingers in the space between the base and the flight stick grip's axis.

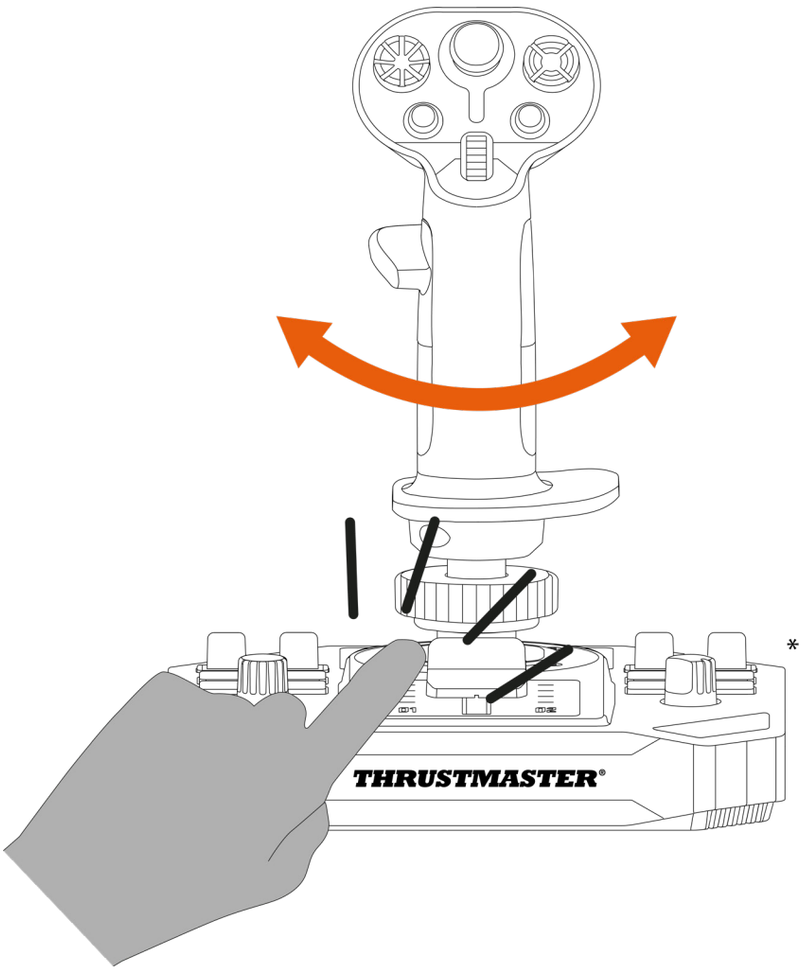

*Sold separately

4. Assembly

1. Place the flight stick grip on a compatible base*. Make sure that the flight stick grip is properly positioned, as shown in the diagram below.
2. Tighten the clamping ring.

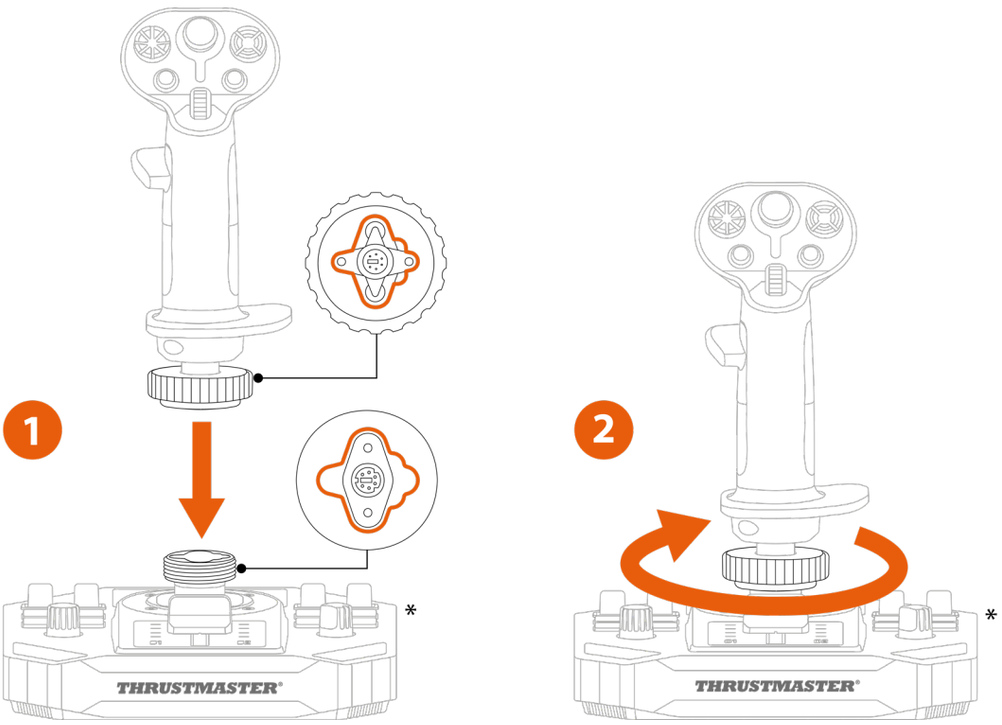

**Sold separately*

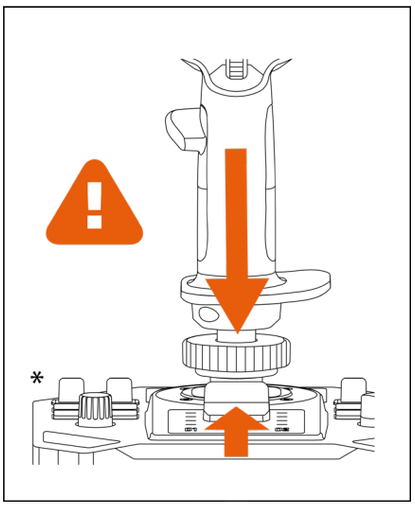

If you feel any resistance, do not force it. Make sure that the connectors for the base and the flight stick grip are properly aligned. Failure to comply with this instruction may result in damage to the products.

**Sold separately*

Mapping

Right-handed mode with Sol-R* base

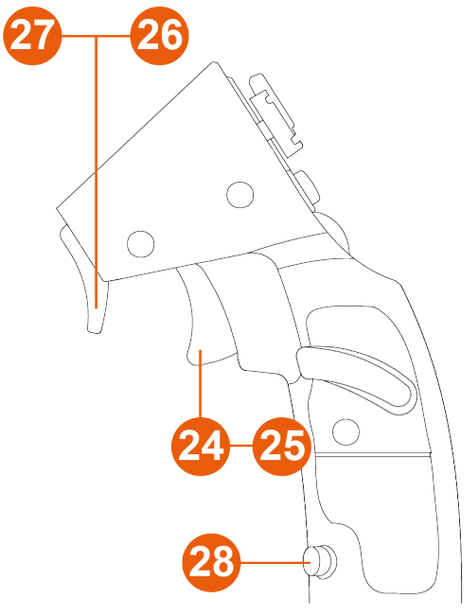

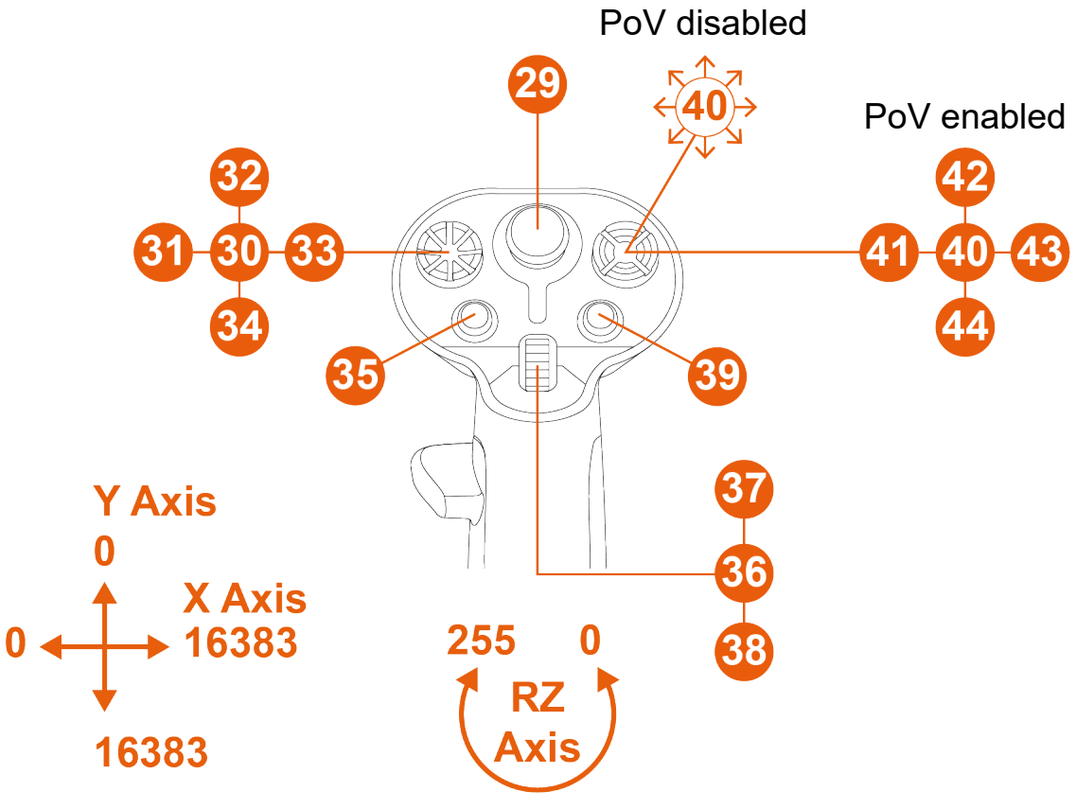

*Sold separately

Left-handed mode with Sol-R base*

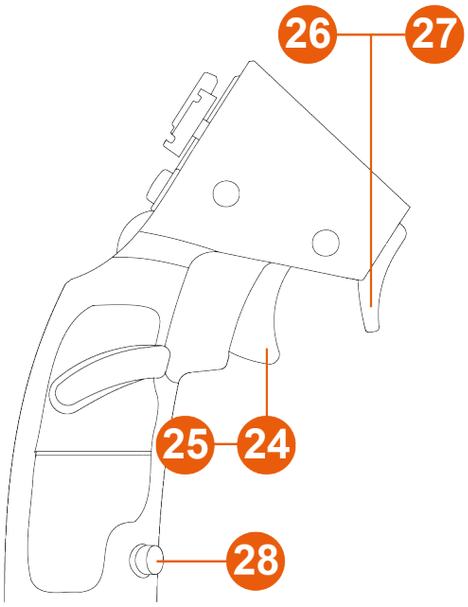

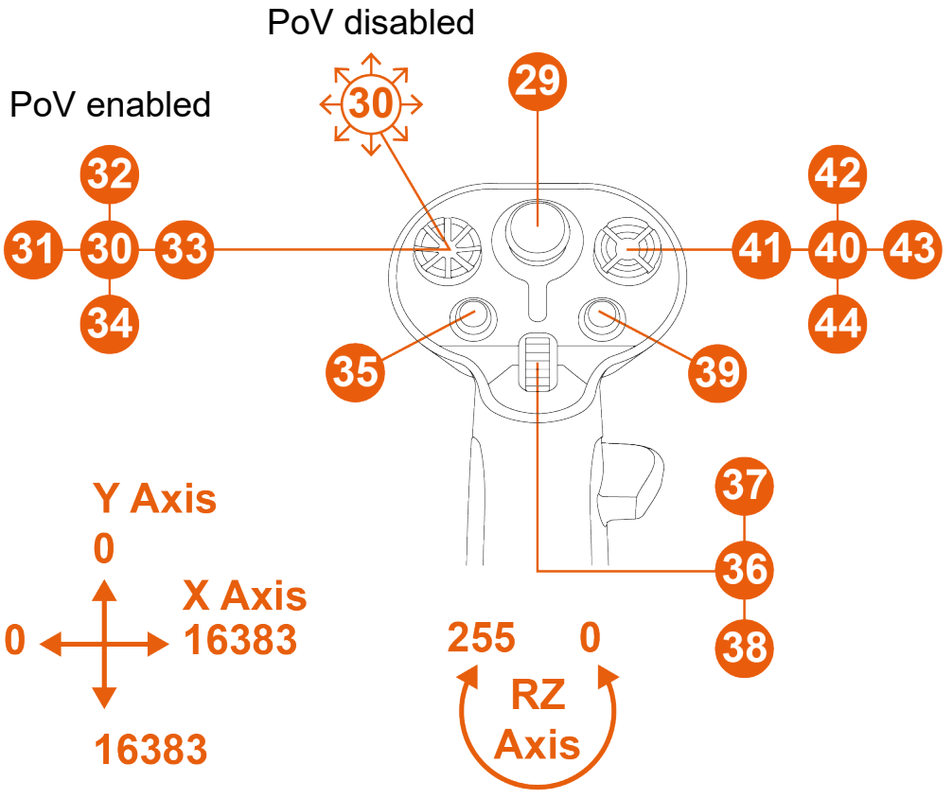

**Sold separately*

Right-handed mode with AVA base*

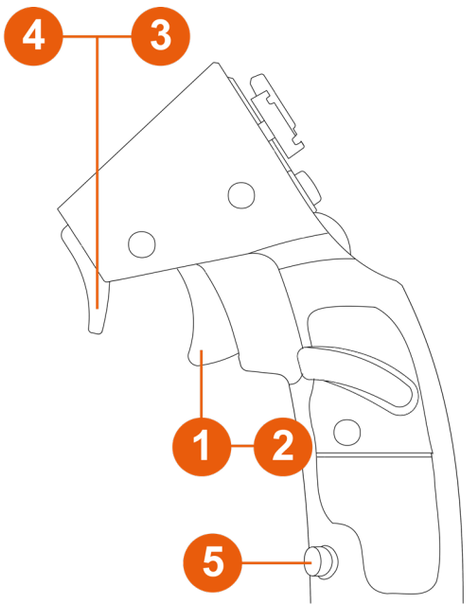

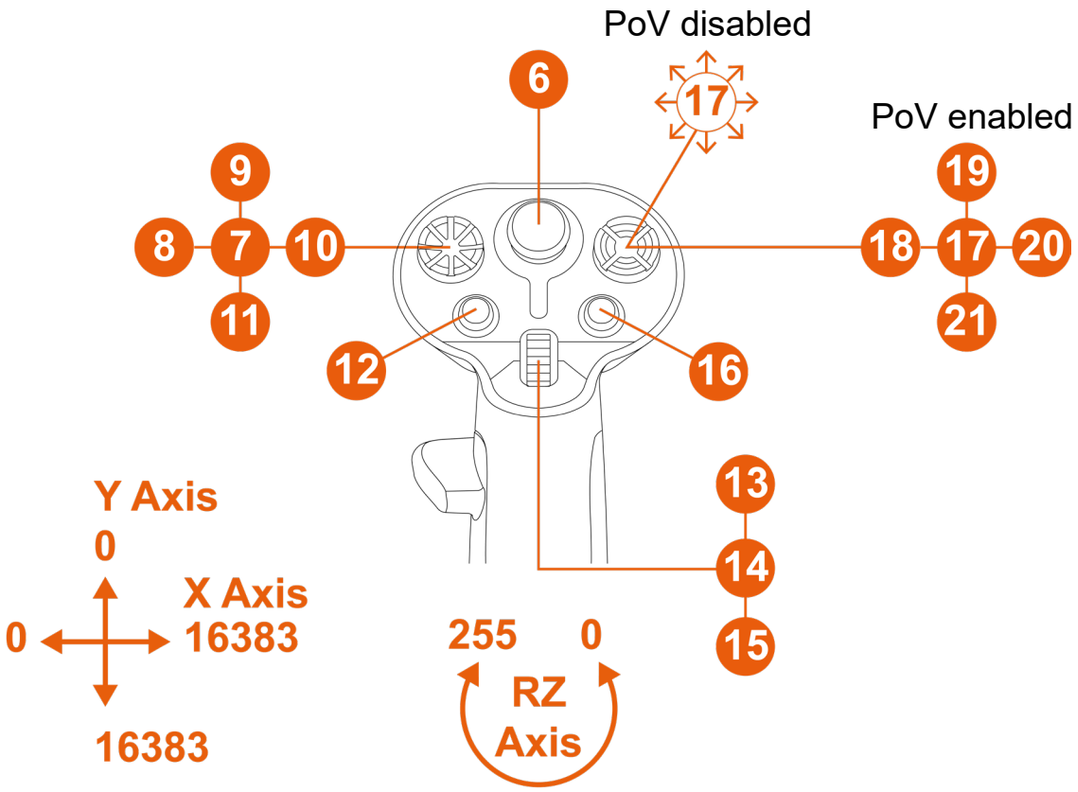

**Sold separately*

Left-handed mode with AVA base*

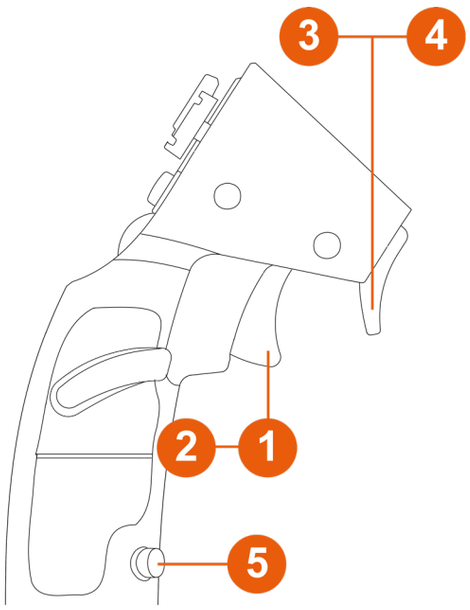

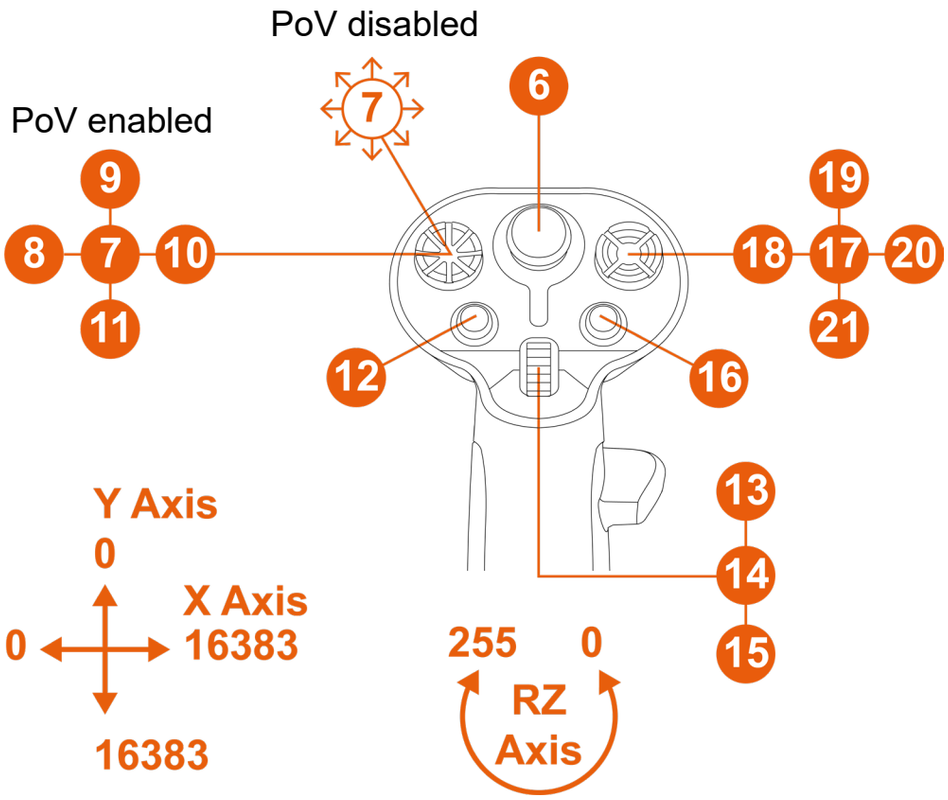

**Sold separately*

With the HOTAS Magnetic Base base equipped with Warthog Converter**

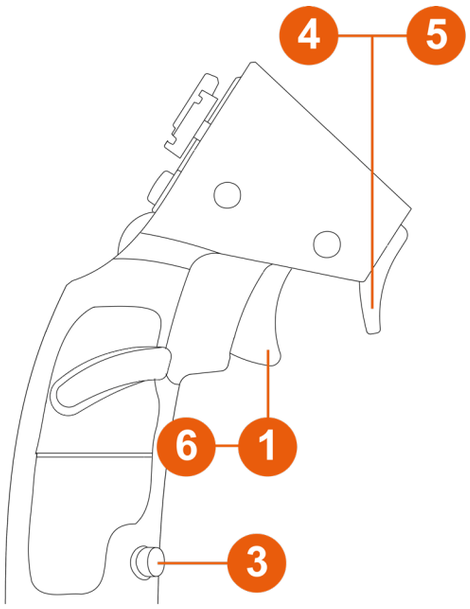

PoV disabled

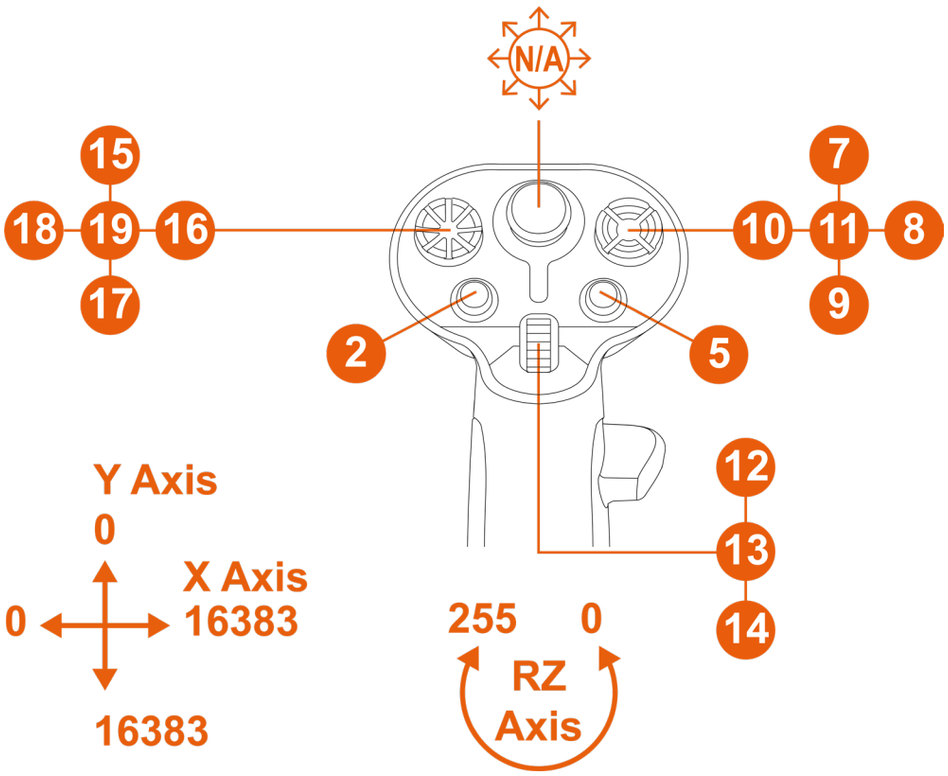

**Sold separately*

In this configuration, the flight stick grip is recognized as a VIPER HOTAS Add-On Grip.

The rudder function via rotating the flight stick grip is not functional.

Rudder function

The Sol-R 3 AVA Add-On Grip flight stick grip features a rudder function that can be accessed by rotating the flight stick grip to the left or to the right.

In an airplane, the pilot manipulates the rudder to pivot the plane around its vertical axis (making the plane turn to the left or to the right).

This function can be disabled by locking the rotation of the Z axis (yaw).

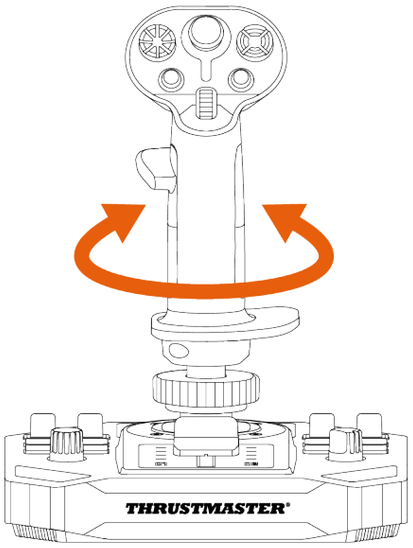

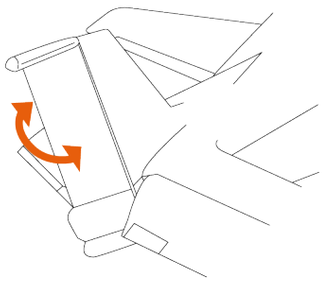

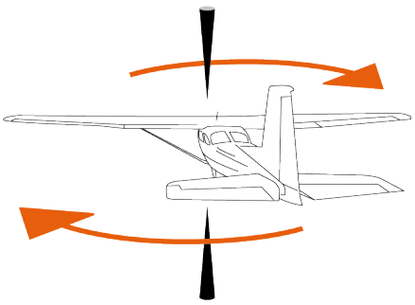

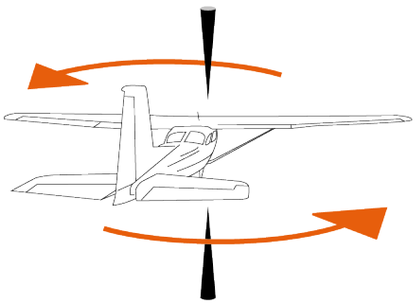

To lock the rudder function:

– Using a 2 mm Allen wrench (not included), tighten the hexagonal screw located below the wrist rest.

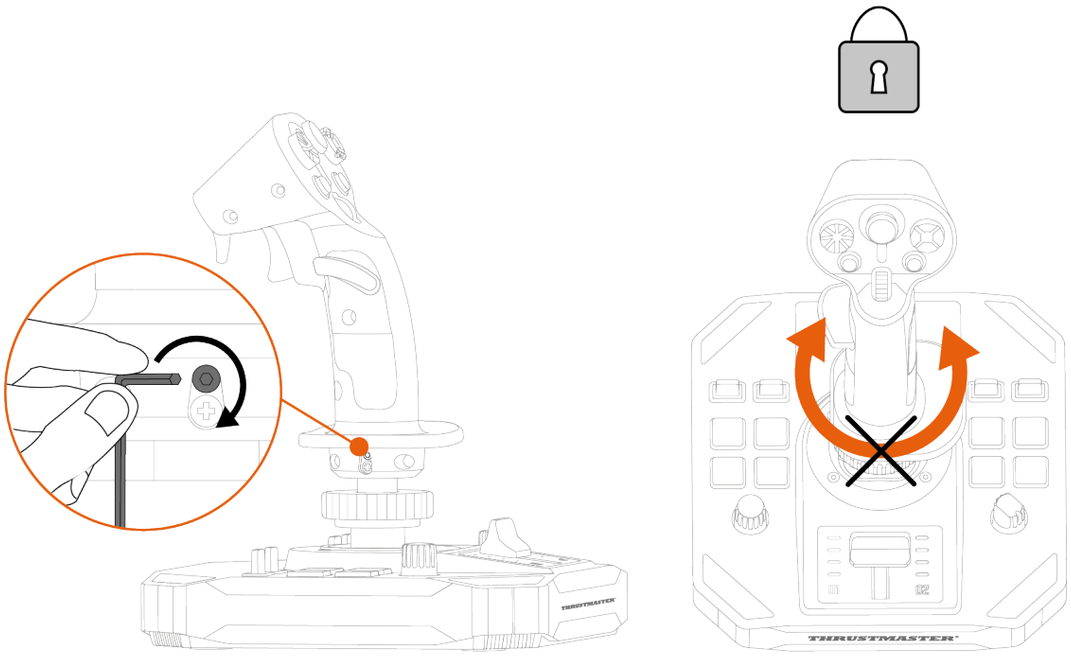

To unlock the rudder function:

– Using a 2 mm Allen wrench (not included), untighten the hexagonal screw located below the wrist rest.

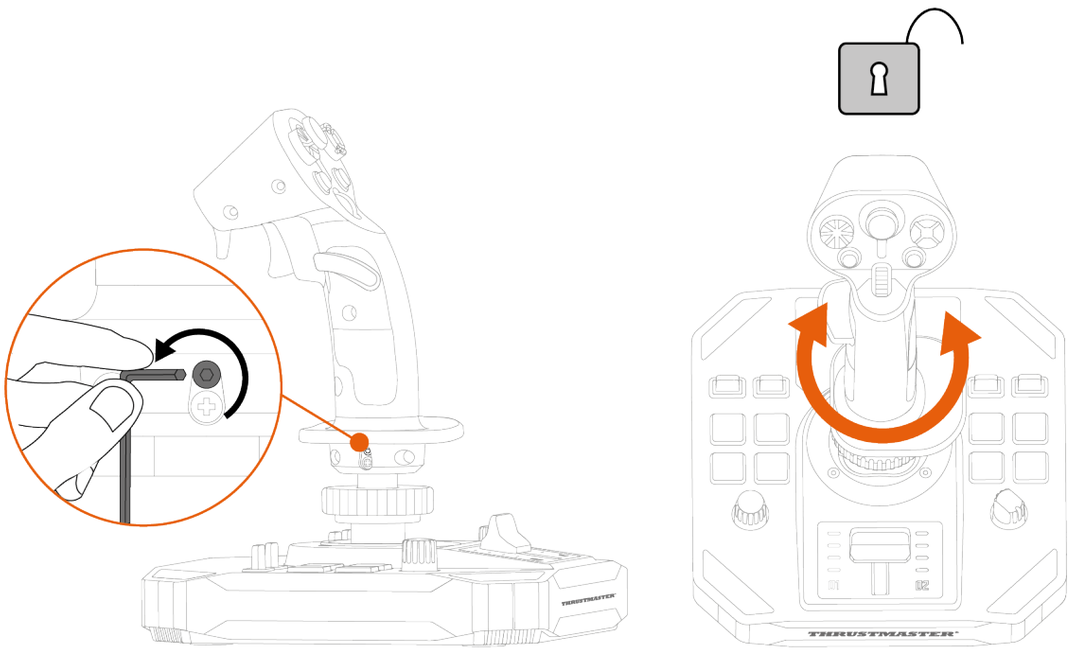

Multidirectional point of view hat switch

The Sol-R 3 AVA Add-On Grip flight stick grip features a multidirectional point of view hat switch that lets you monitor what's going on around your spacecraft (in games that allow this).

From your game's configuration menu, you can program the different views (rear view, left view, right view, external views) onto the directions of the multidirectional point of view hat switch.

You can also reserve the multidirectional point of view hat switch for other uses (shooting, etc.).

Left-handed mode	Right-handed mode
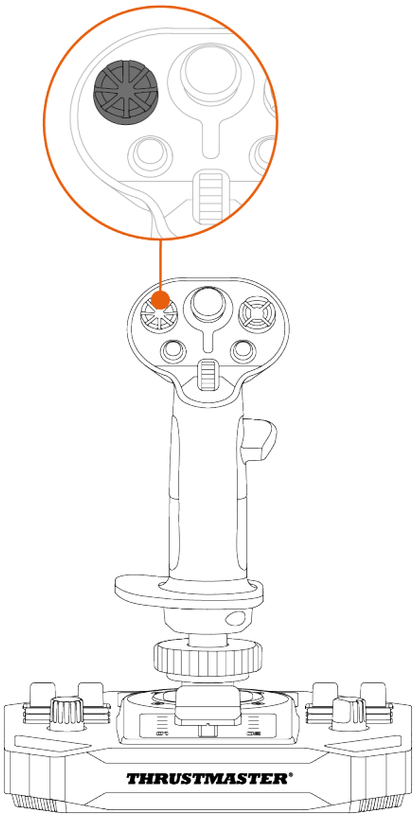	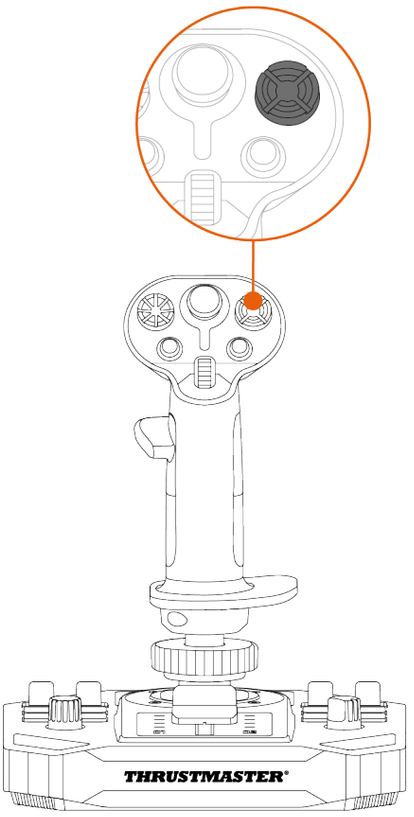

The point of view function can be disabled. However, the multidirectional hat switch can still be used.

To disable the point of view function:

- Go to the **control panel** for the Sol-R 3 AVA Add-On Grip flight stick grip.
- In the **Game Controllers** dialog box, click **Properties**.
- In the **Test Input** tab, uncheck (i.e. deselect) **Point of View hat-switch**.

Point of view function (Right-handed mode)	
Enabled	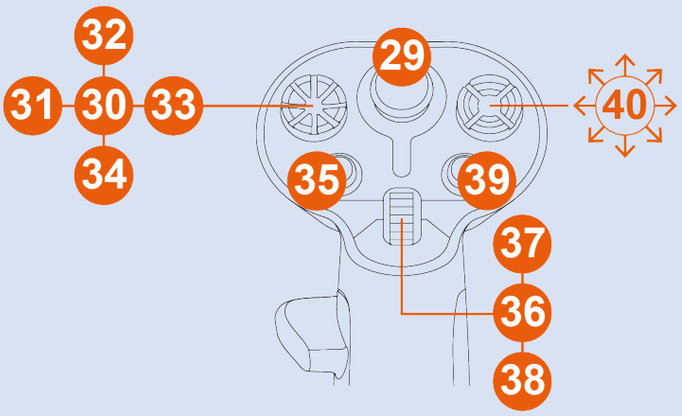
Disabled	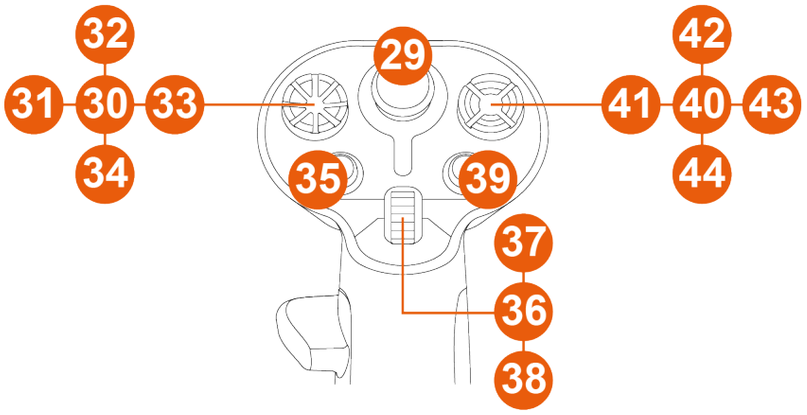

Point of view function (Left-handed mode)	
Enabled	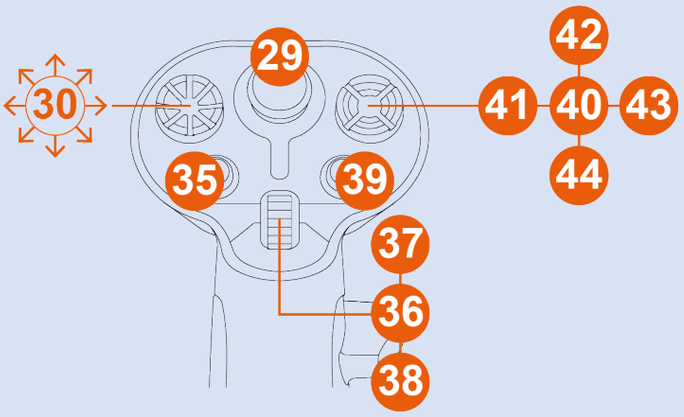
Disabled	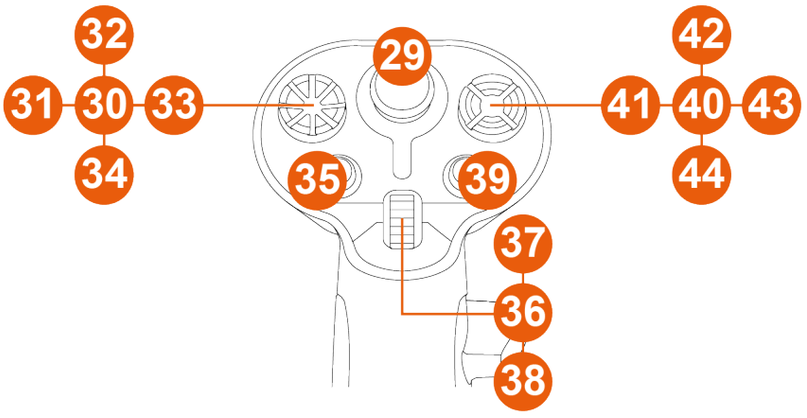

5. Configuring the flight stick grip

Right-handed or Left-handed mode

The Sol-R 3 AVA Add-On Grip flight stick grip is ambidextrous, in order to perfectly adapt to all gamers (whether right-handed or left-handed).

By default, the flight stick grip is configured in Right-handed mode.

Example of configuration with a Sol-R base*

Left-handed mode	Right-handed mode
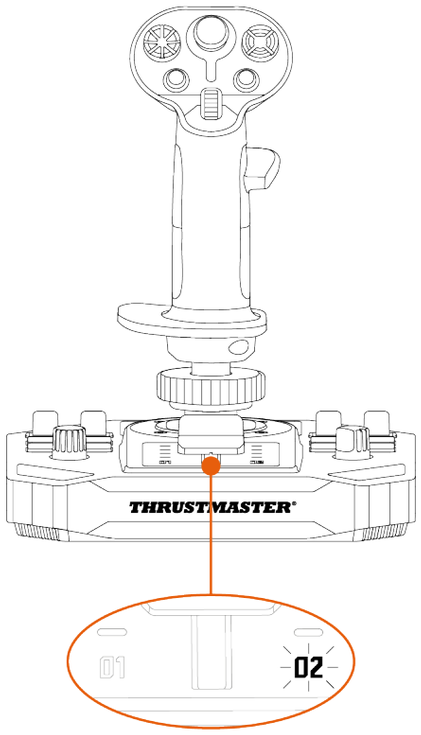	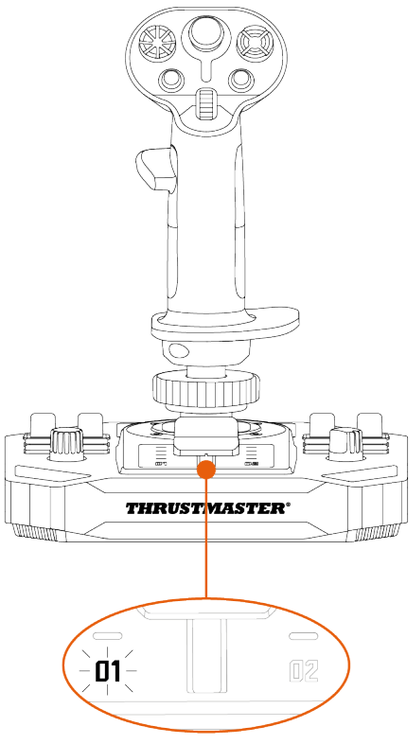

Carry out the procedure to switch from Right-handed to Left-handed mode (or vice versa) **before** connecting the joystick to your PC.

**Sold separately*

To set the joystick in **Left-handed mode**:

- Set the selector switch located on the underside of the joystick's base to LEFT HANDED.

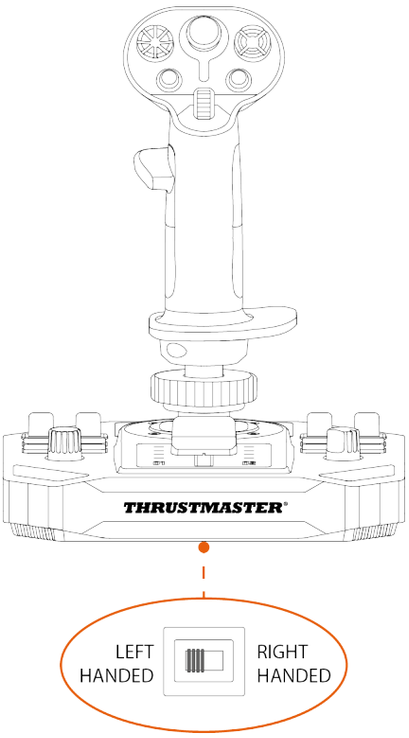

The joystick is recognized with the name **Sol-R [L] Flightstick**.

To set the joystick in **Right-handed mode**:

- Set the selector switch located on the underside of the joystick's base to RIGHT HANDED.

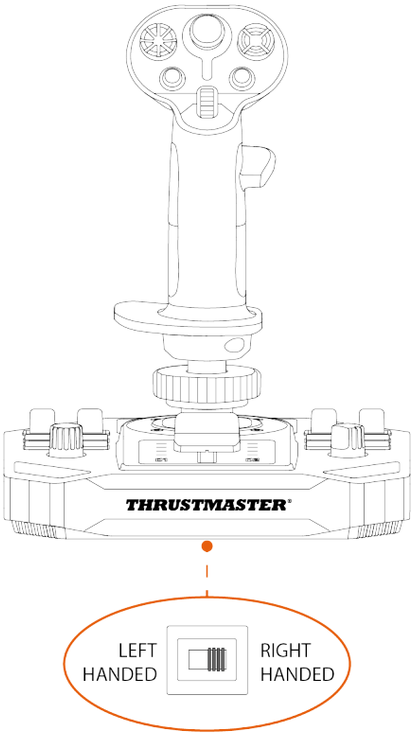

The joystick is recognized with the name **Sol-R [R] Flightstick**.

Example of configuration with an AVA base or a HOTAS Magnetic Base* base*

When the Sol-R 3 AVA Add-On Grip flight stick grip is installed on an AVA* base or a HOTAS Magnetic Base* base:

1. Go to the **control panel**.
2. In the **Game Controllers** dialog box, click **Properties**.
3. In the **Test Input** tab, select **RIGHT-HANDED** or **LEFT-HANDED**.

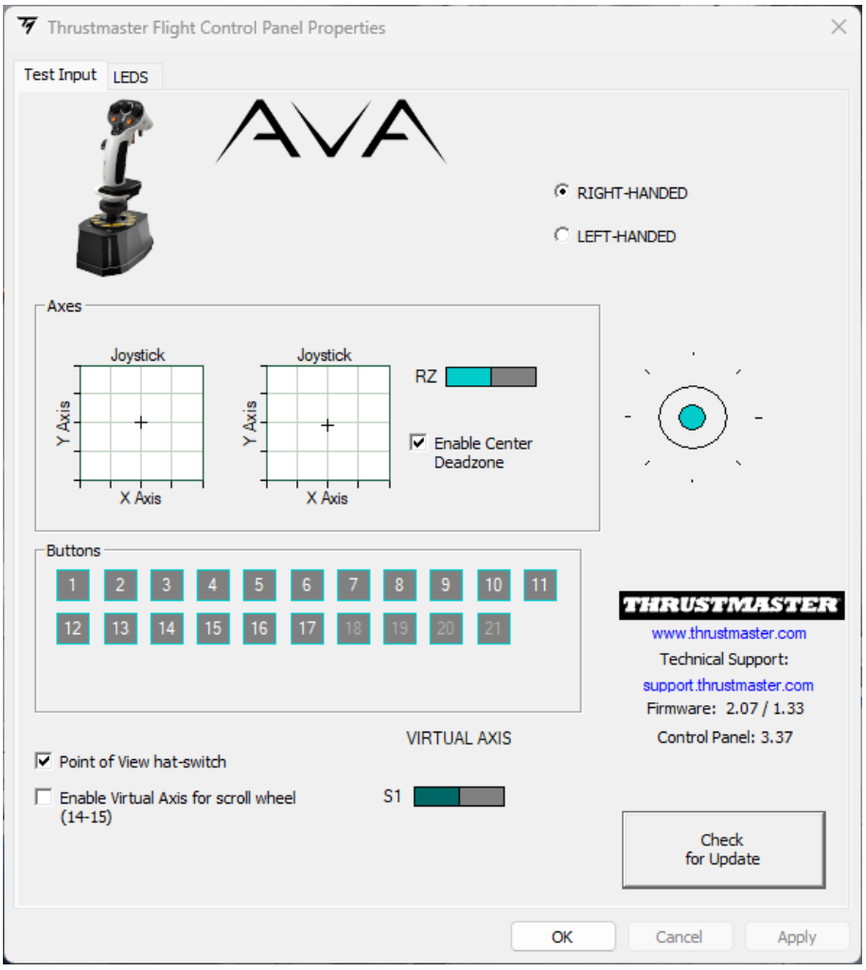

**Sold separately*

Changing from Right-handed mode to Left-handed mode

1. Unscrew the right-hand thumb rest.

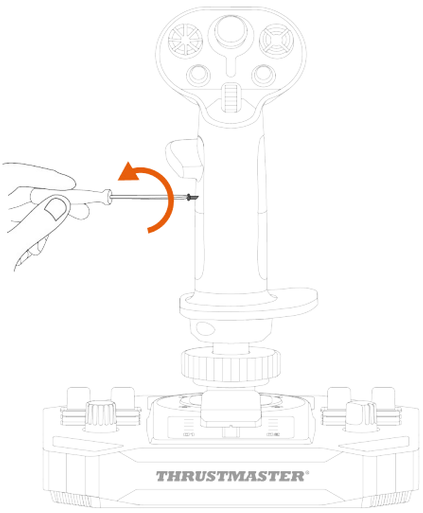

2. Remove both parts of the right-hand thumb rest.

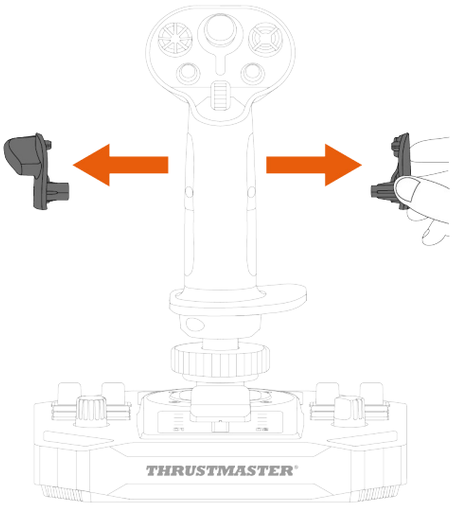

3. Place both parts of the left-hand thumb rest on the flight stick grip.

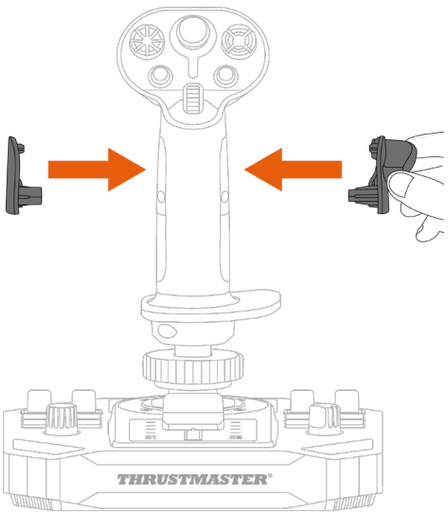

4. Screw in the left-hand thumb rest.

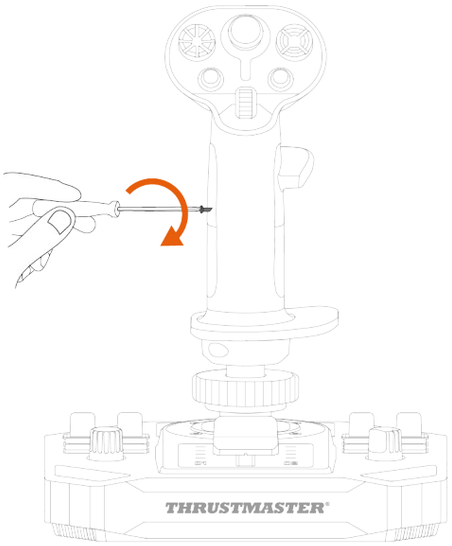

5. Remove the removable button located on the back of the flight stick grip.

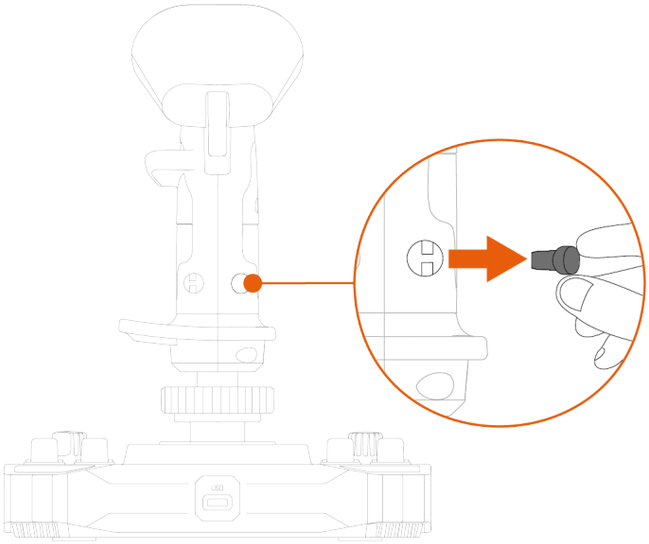

6. Insert the removable button below the thumb rest.

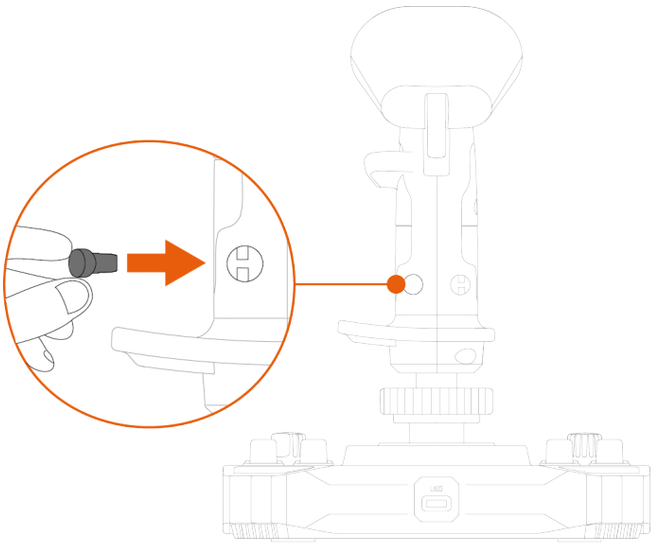

7. Unscrew the two screws holding the wrist rest in place.

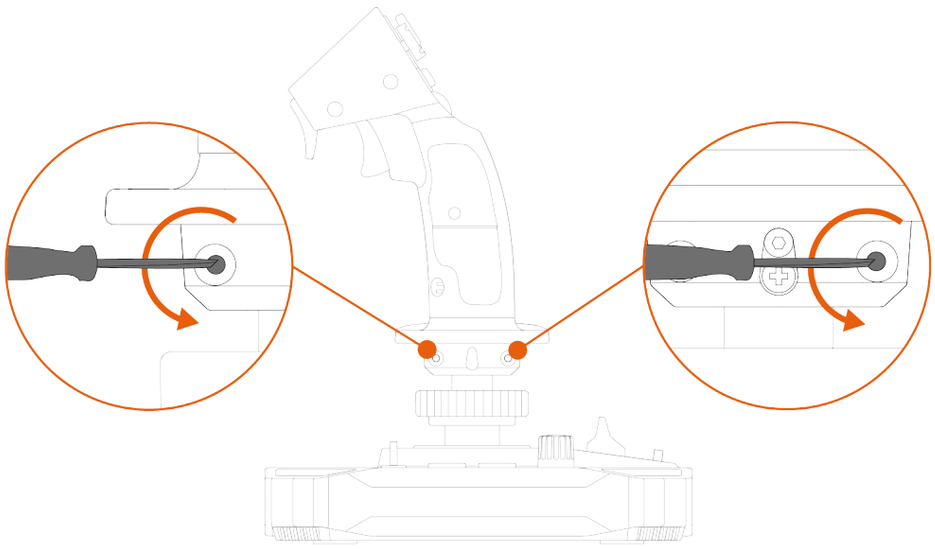

8. Remove the two parts of the wrist rest, and then reposition them on the flight stick grip by reversing the parts.

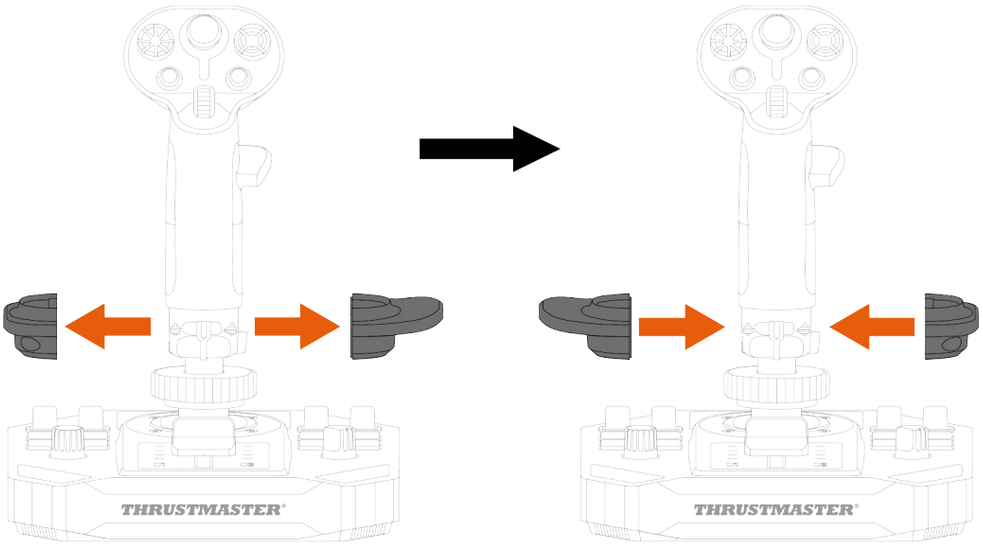

9. Screw in the two screws that hold the wrist rest in place.

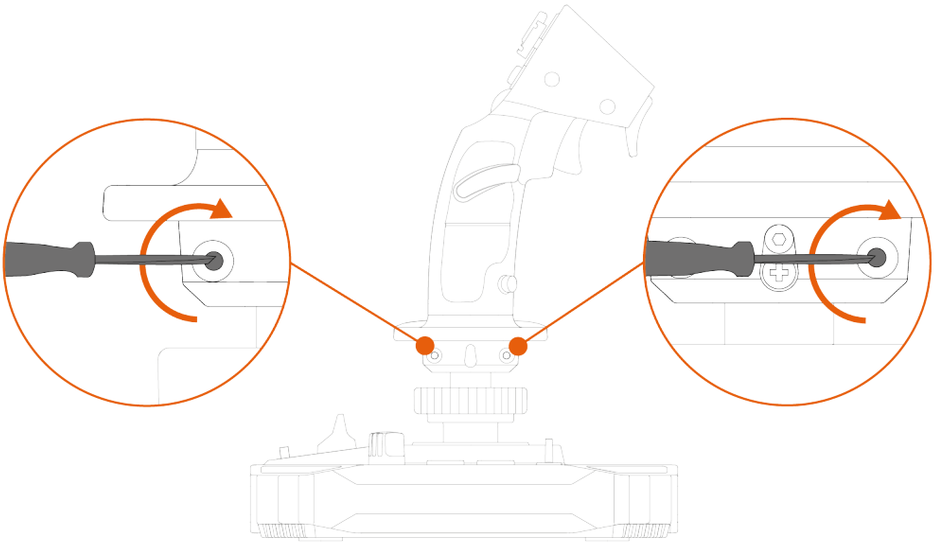

Changing from Left-handed mode to Right-handed mode

1. Unscrew the left-hand thumb rest.

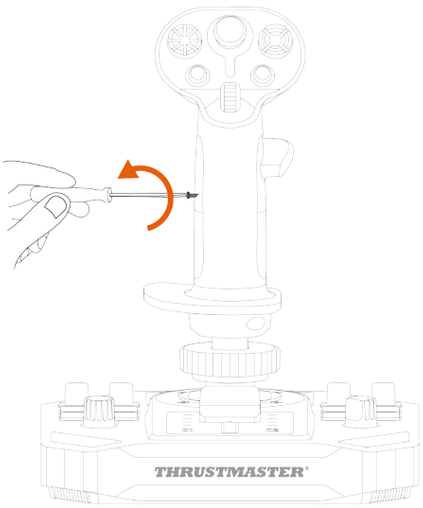

2. Remove both parts of the left-hand thumb rest.

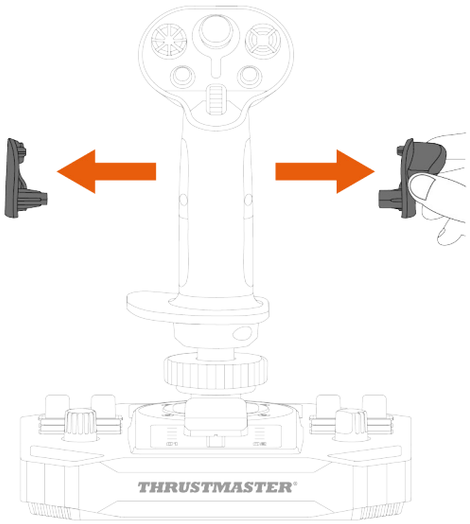

3. Place both parts of the right-hand thumb rest on the flight stick grip.

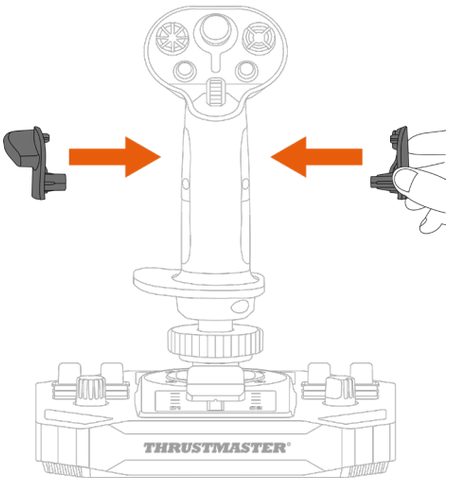

4. Screw in the right-hand thumb rest.

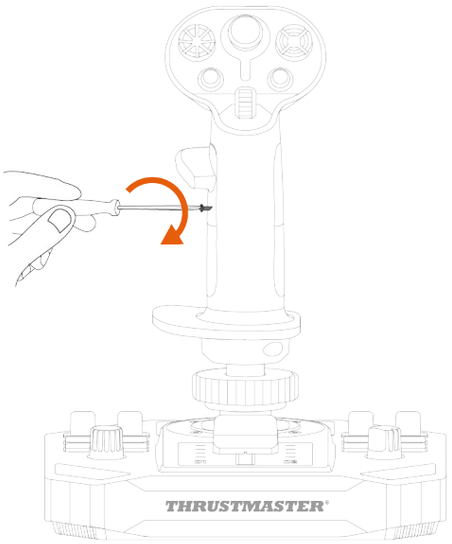

5. Remove the removable button located on the back of the flight stick grip.

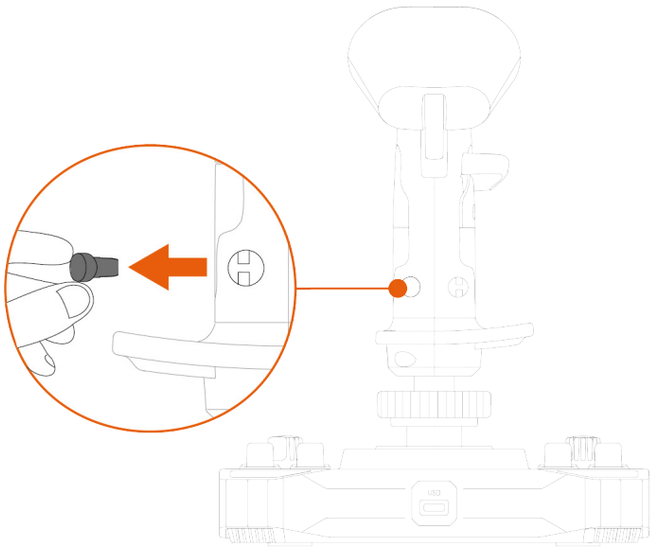

6. Insert the removable button below the thumb rest.

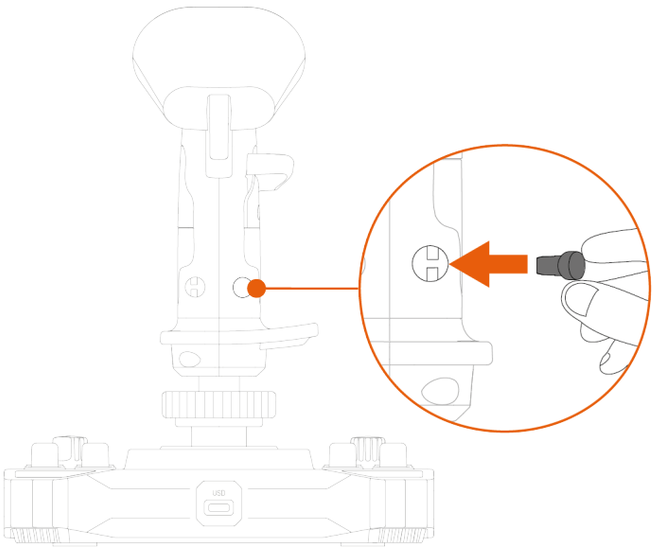

7. Unscrew the two screws holding the wrist rest in place.

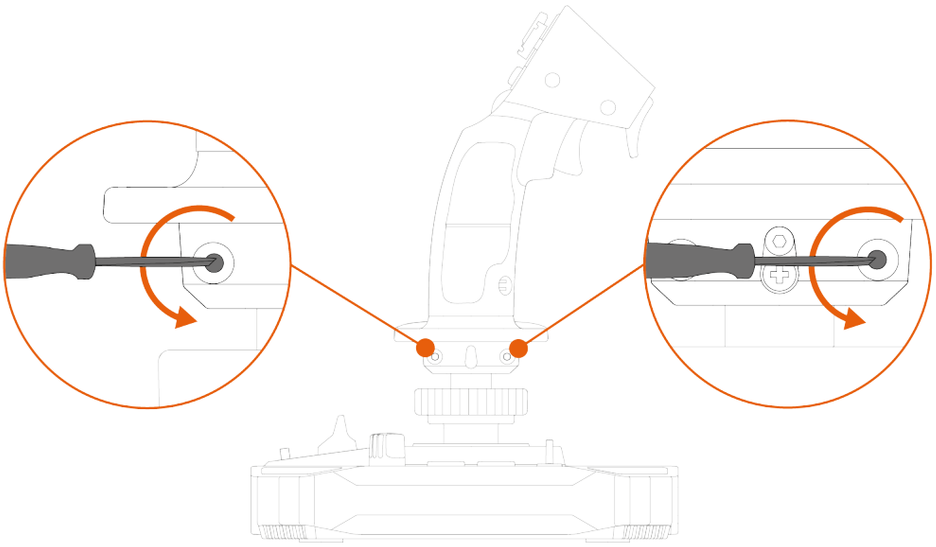

8. Remove the two parts of the wrist rest, and then reposition them on the flight stick grip by reversing the parts.

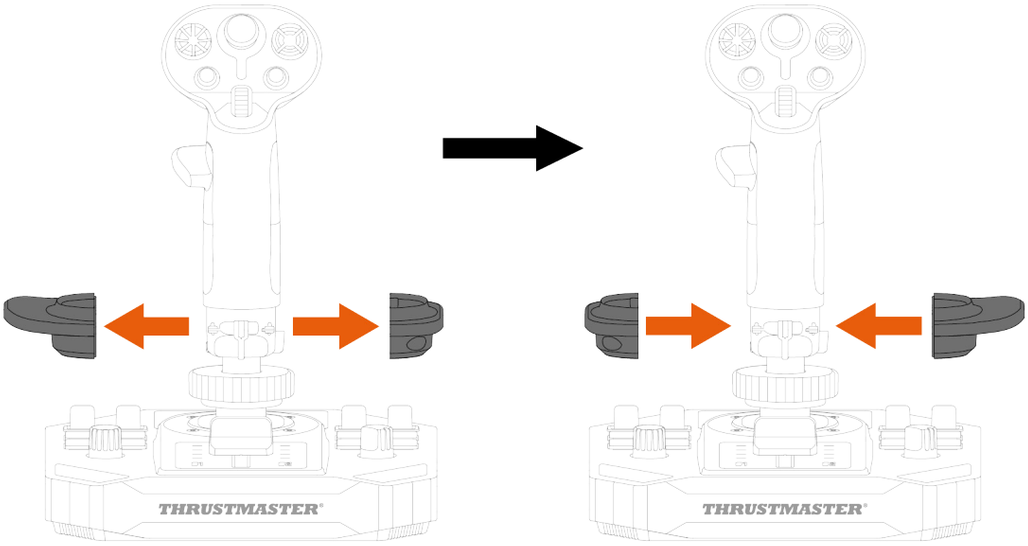

9. Screw in the two screws that hold the wrist rest in place.

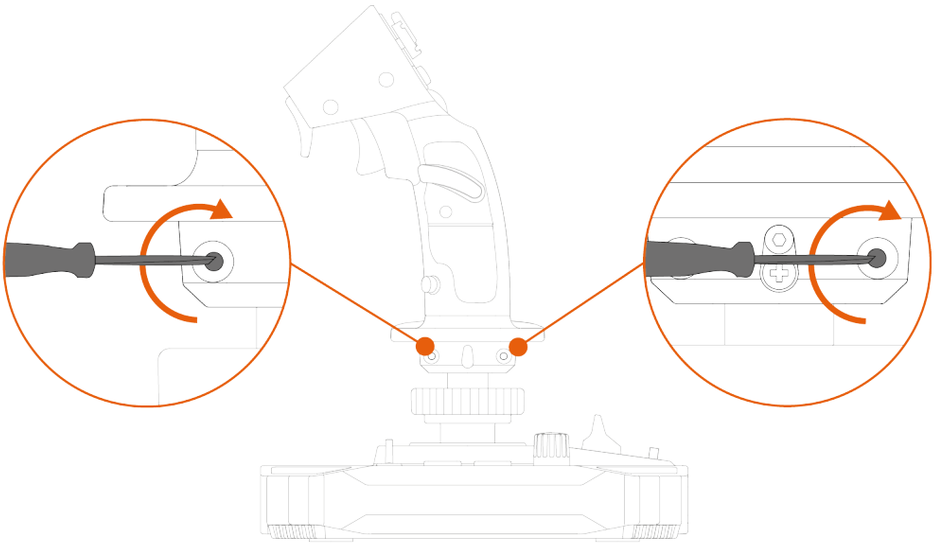

Height adapter

The Sol-R 3 AVA Add-On Grip flight stick grip features a height adapter to raise your hand when you're holding the flight stick grip, for greater comfort.

Without the adapter	With the adapter
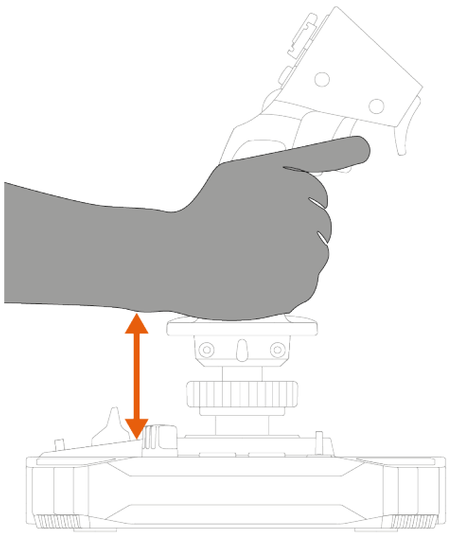	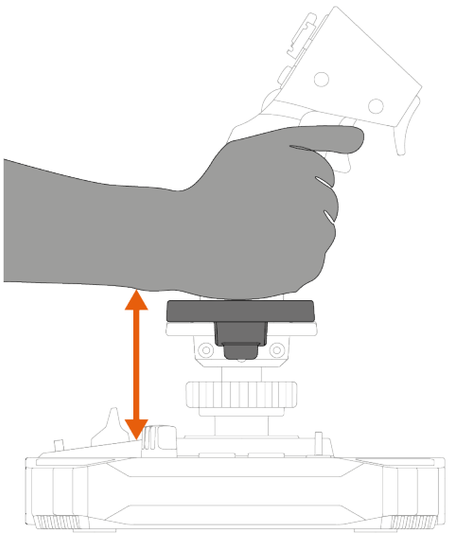

To install the height adapter, clip it to the wrist rest.

Left-handed mode	Right-handed mode
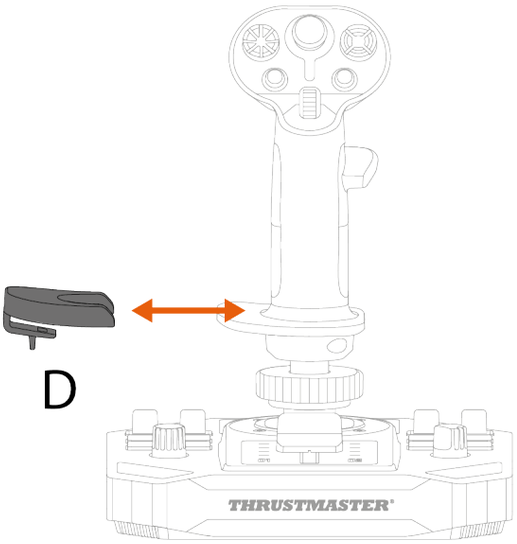	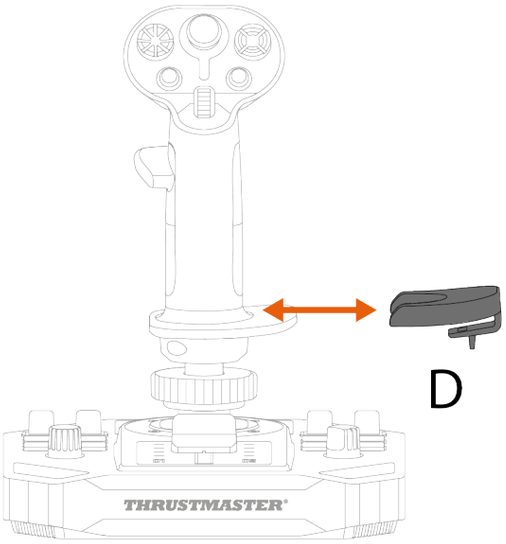

6. Compatibility

Be sure to only use authorized accessories. The use of unauthorized accessories may damage the product and void the warranty.

Bases

The Sol-R 3 AVA Add-On Grip flight stick grip is compatible with the AVA* base, the Sol-R 5 Base* base and the HOTAS Magnetic Base* base.

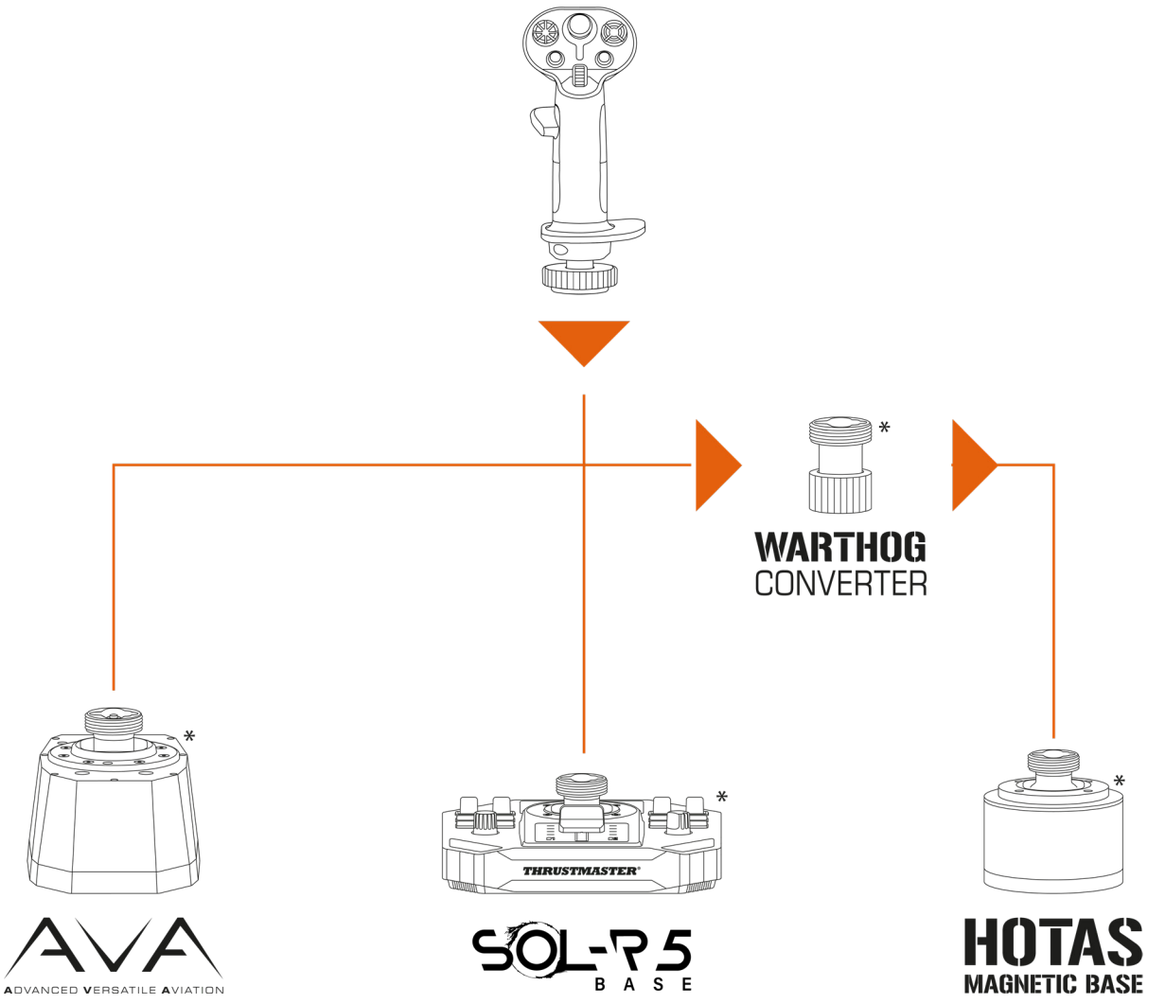

Installing the Sol-R 3 AVA Add-On Grip flight stick grip on a HOTAS Magnetic Base* base requires the use of Warthog Converter* in order to ensure compatibility.

**Sold separately*

Cams

The Sol-R 3 AVA Add-On Grip flight stick grip comes with two STAR cams for AVA* base owners to use in space simulation.

The cams adjust the way in which the force applied to the flight stick grip is transformed into movement, changing the feel of the flight stick grip's trajectory, along with its behavior.

The procedure for installing cams on an AVA* base is available here:

https://support.thrustmaster.com/product/ava/

**Sold separately*

7. T.A.R.G.E.T advanced programming software

T.A.R.G.E.T (Thrustmaster Advanced pRogramming Graphical EdiTor) is an innovative, high-performance software suite allowing for improvements to most Thrustmaster flight controllers, and the sharing of profiles with the Thrustmaster community.

Installation

1. Please visit:

   https://support.thrustmaster.com/product/sol-r-3-ava-add-on-grip

2. In the **Software** section, download and install the T.A.R.G.E.T advanced programming software.

Main features

- Various possible configurations of the axes.
- Multiple programming levels available: Basic, Advanced and Script.
- Use of the Drag and Drop principle.
- Ability to merge the Sol-R 3 AVA Add-On Grip flight stick grip with other Thrustmaster flight simulation accessories (Hotas Cougar*, T.16000M FCS*, TWCS*, TFRP*, MFD Cougar Pack*, TCA range*, VIPER range*, AVA range*, Sol-R range* — all of which are also compatible with T.A.R.G.E.T), allowing for them to be recognized as a single USB device.
- Access to advanced profiles created by the Thrustmaster community.

**Sold separately*

8. FAQ and technical support

Do you have questions regarding the Sol-R 3 AVA Add-On Grip flight stick grip, or are you experiencing technical problems? If so, visit the Thrustmaster technical support website:

https://support.thrustmaster.com/product/sol-r-3-ava-add-on-grip

1. My joystick isn’t working properly, or seems to be improperly calibrated

- Power off your PC, disconnect your joystick and then reconnect it, restart your PC and start up your game again.
- When connecting your joystick, be sure to keep the flight stick grip centered and avoid moving it, to avoid any calibration problems.

2. I can’t configure my joystick

- Access your game’s menu and select **Options > Controller > Gamepad** or **Joystick**. Then choose the most appropriate configuration, or completely reconfigure the joystick’s options.
- For more information, please refer to your game’s user manual or online help.

3. My joystick is too sensitive, or not sensitive enough

- The joystick automatically self-calibrates after a few movements on the different axes.
- Access your game's menu and select **Options > Controller > Gamepad** or **Joystick**. Then adjust your joystick's sensitivity and dead zones if these options are available.

4. My joystick isn't working

In order for the joystick to work properly with video games, you need to update the base's firmware.

- If you are using a Sol-R 5 Base base, please visit **https://support.thrustmaster.com/product/sol-r-5-base**
- If you are using an AVA base, please visit **https://support.thrustmaster.com/product/ava**
- If you are using a HOTAS Magnetic Base base, please visit **https://support.thrustmaster.com/product/hotas-magnetic-base**

Select **Drivers** and follow the instructions, including the downloading and installation procedure.

THRUSTMASTER®

SOL-R 3
AVA
ADD-ON GRIP

Pour PC (Windows® 10/11)

Manuel de l'utilisateur

Lisez attentivement les instructions fournies dans ce manuel **avant** d'installer le produit, **avant** toute utilisation et **avant** tout entretien. Conformez-vous aux consignes de sécurité. Le non-respect de ces instructions peut causer des accidents et/ou des dommages. Conservez ce manuel pour toute consultation ultérieure des instructions.

TABLE DES MATIÈRES

1. CONTENU DE LA BOITE 6

2. CARACTERISTIQUES TECHNIQUES 7

3. INFORMATIONS LIEES A L'UTILISATION....9

4. MONTAGE 11

Mapping.....13

Fonction palonnier.....19

Croix multidirectionnelle point de vue.....21

5. CONFIGURATION DU MANCHE.....24

Mode Droitier ou Gaucher 24

Exemple de configuration avec une base Sol-R.....25*

Exemple de configuration avec une base AVA ou une base HOTAS Magnetic Base* 28*

Montage mode Droitier>mode Gaucher 29

Montage mode Gaucher >mode Droitier ...33

Adaptateur de hauteur 37

6. COMPATIBILITE 38

Bases 39

Cames 40

7. LOGICIEL DE PROGRAMMATION AVANCEE T.A.R.G.E.T 41

Installation.....41

Principales caractéristiques.....42

8. FAQ ET SUPPORT TECHNIQUE 43

Vivez une expérience stellaire avec le manche Sol-R 3 AVA Add-On Grip qui vous accompagnera au cœur de vos combats et explorations spatiales.

Ce manuel va vous aider à installer et utiliser dans les meilleures conditions votre manche Sol-R 3 AVA Add-On Grip. Avant de décoller, lisez attentivement les instructions et les avertissements, ils vous aideront à tirer le maximum de plaisir de votre produit.

Mise à jour du firmware

Pour que le manche Sol-R 3 AVA Add-On Grip fonctionne correctement avec les jeux vidéo, il est impératif de mettre à jour le firmware de la base.

- Si vous utilisez une base Sol-R 5 Base, allez sur **https://support.thrustmaster.com/product/sol-r-5-base**

- Si vous utilisez une base AVA, allez sur **https://support.thrustmaster.com/product/ava**

- Si vous utilisez une base HOTAS Magnetic Base, allez sur **https://support.thrustmaster.com/product/hotas-magnetic-base**

Sélectionnez **Pilotes** et suivez les instructions et la procédure de téléchargement et d'installation.

1. Contenu de la boîte

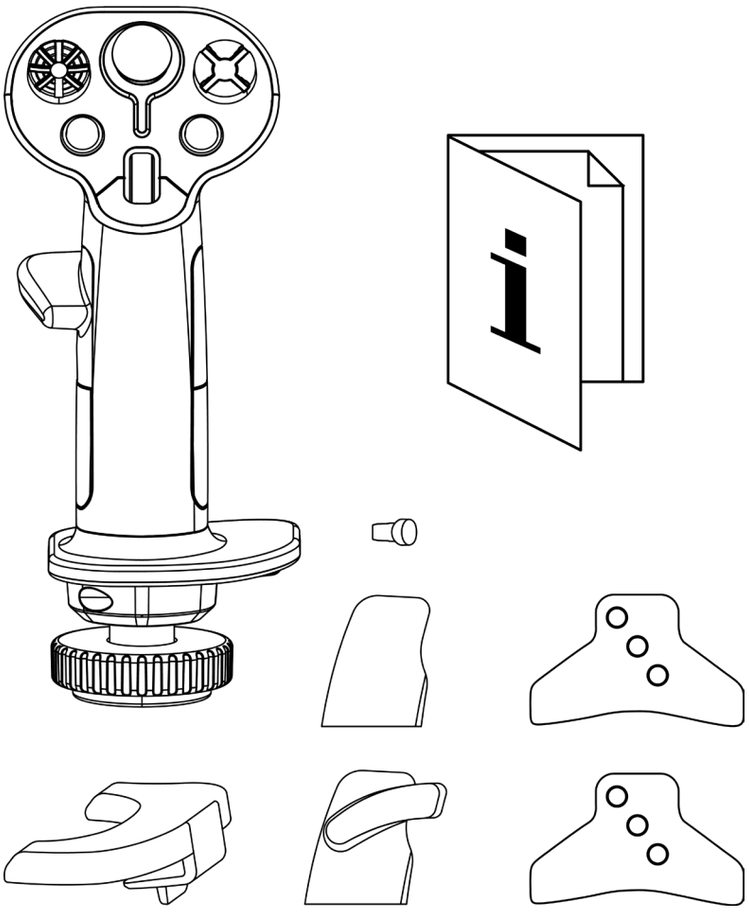

2. Caractéristiques techniques

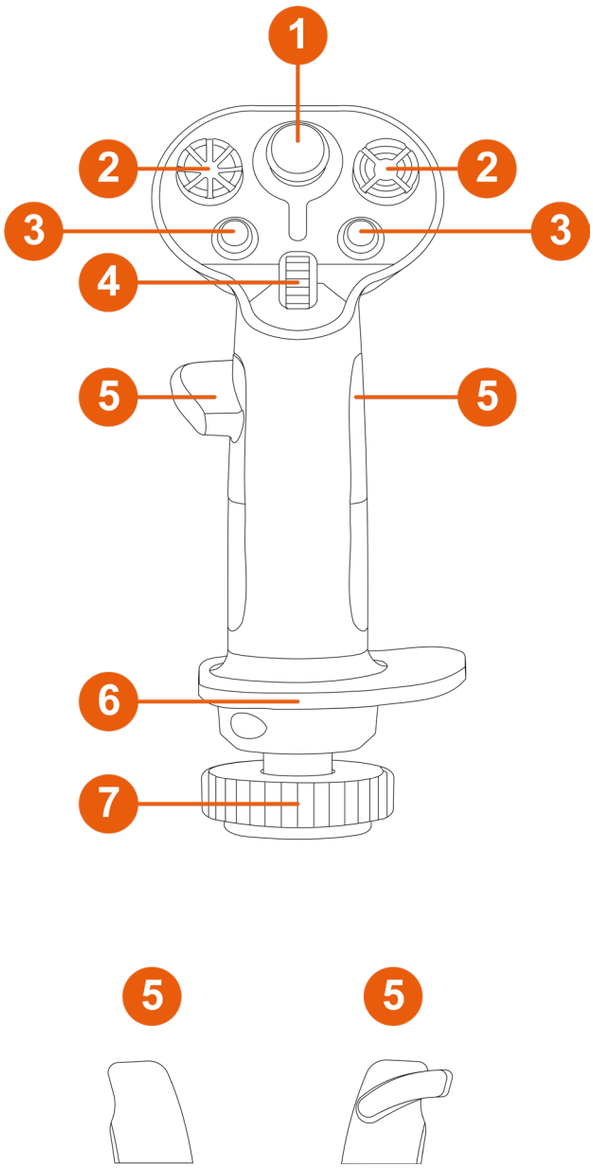

❶ Mini-stick analogique

❷ Croix multidirectionnelles point de vue 8 directions (hat)

❸ Boutons d’action

❹ Molette

❺ Repose-pouces (droitier et gaucher)

❻ Repose-poignet ambidextre

❼ Palonnier par rotation du manche (verrouillable)

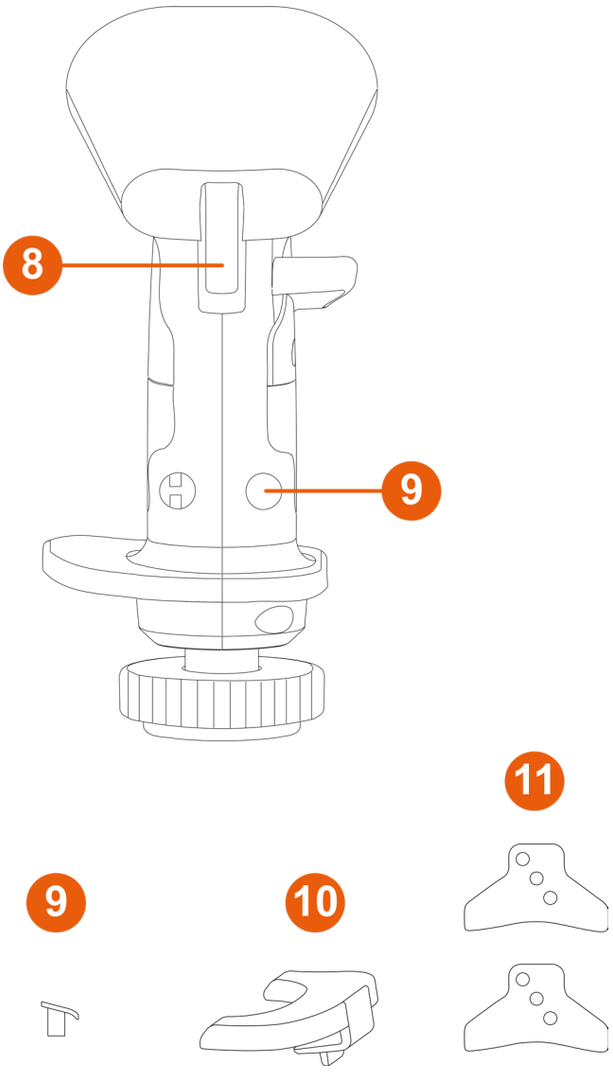

❽ Gâchettes (dont une double gâchette)

❾ Boutons amovibles

❿ Adaptateur de hauteur amovible (droitier et gaucher)

⓫ Cames STAR (pour base AVA* uniquement)

** vendue séparément*

3. Informations liées à l’utilisation

Documentation

Avant d’utiliser ce produit, relisez attentivement cette documentation et conservez-la pour pouvoir la consulter ultérieurement.

Risque de pincement

Lorsque vous utilisez le manche Sol-R 3 AVA Add-On Grip monté sur une base*, ne placez pas vos doigts dans l'espace entre la base et l'axe du manche.

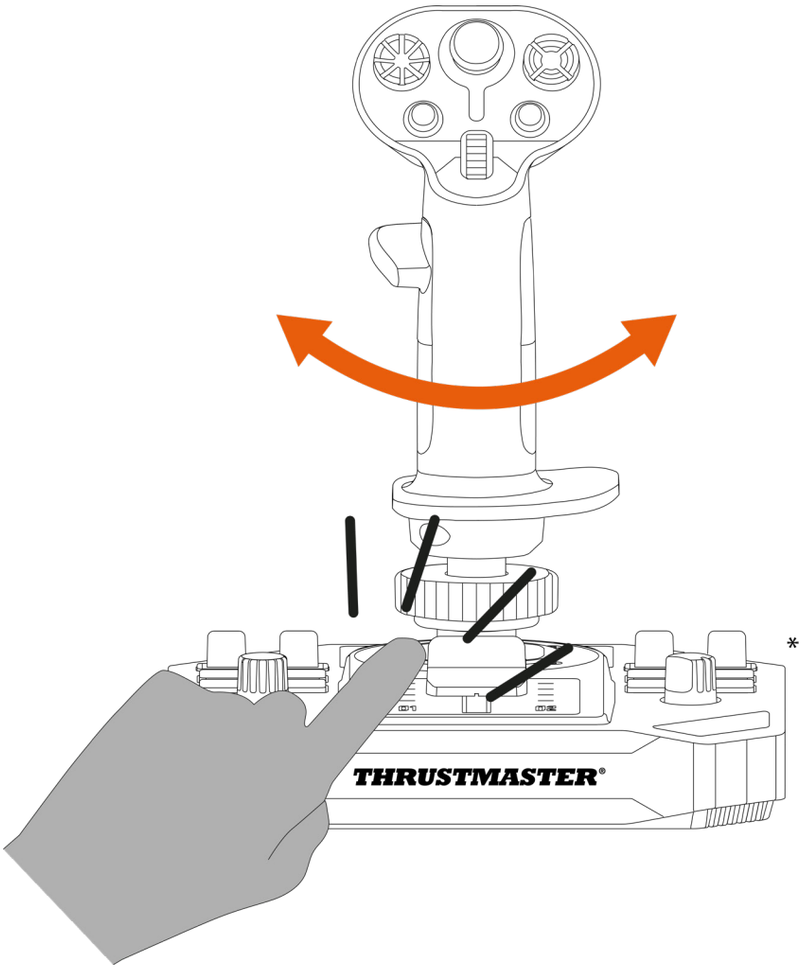

*vendue séparément

4. Montage

1. Placez le manche sur une base compatible*. Veillez à ce que le manche soit correctement positionné, comme indiqué sur le schéma ci-après.
2. Vissez la bague de serrage.

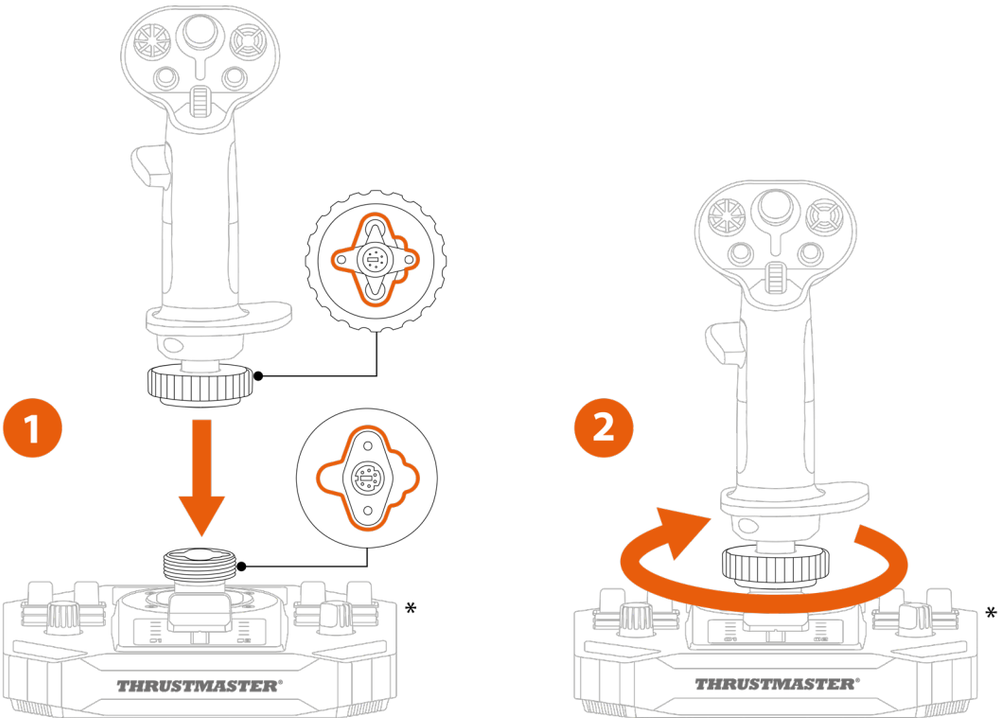

**vendue séparément*

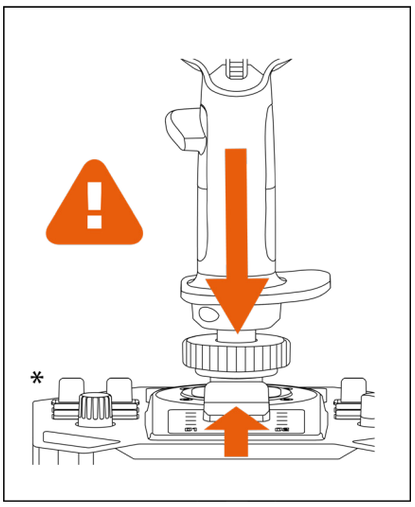

Si vous sentez une résistance, ne forcez pas. Vérifiez que les connecteurs de la base et du manche sont bien alignés. Le non-respect de cette consigne peut endommager les produits.

**vendue séparément*

Mapping

Mode Droitier avec base Sol-R*

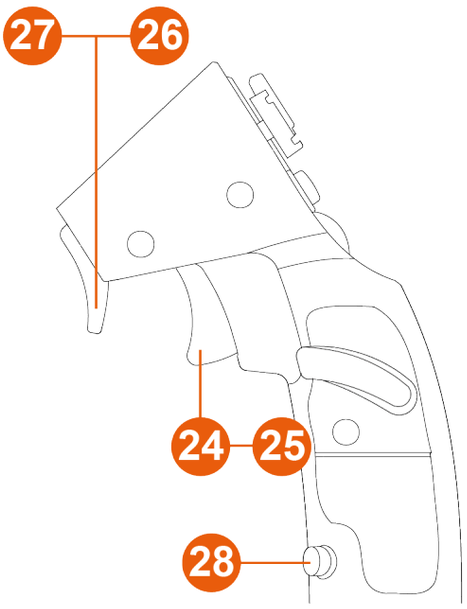

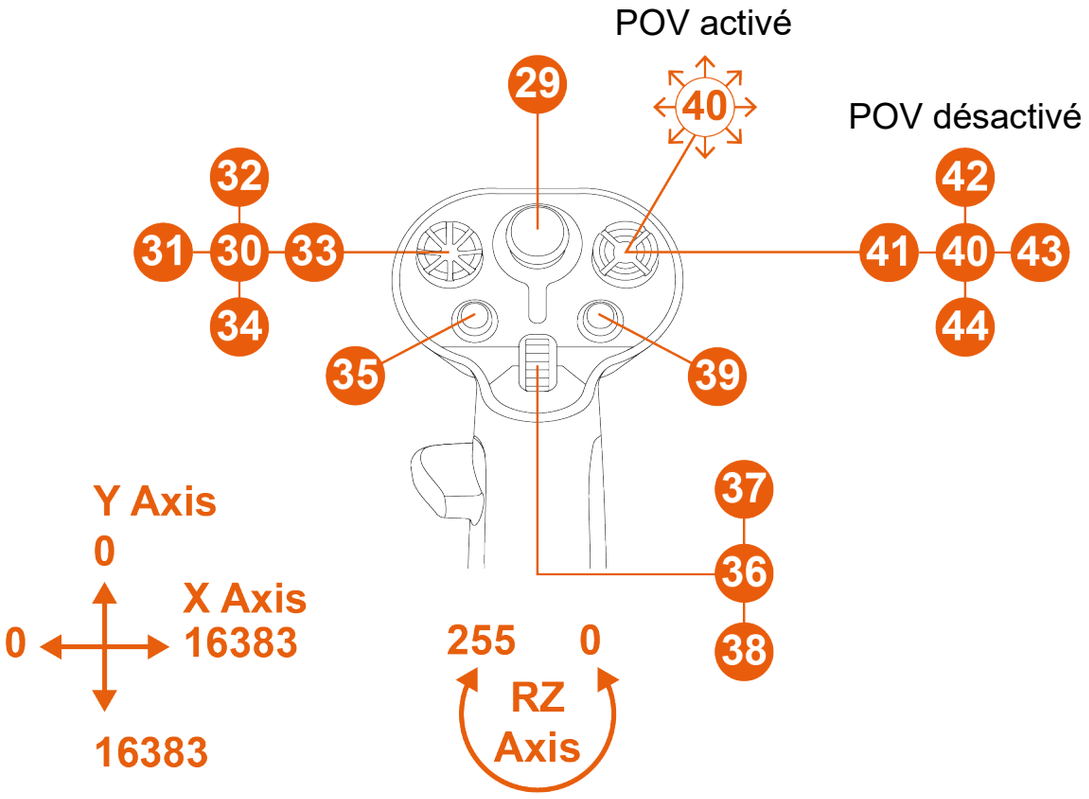

*vendue séparément

*Mode Gaucher avec base Sol-R**

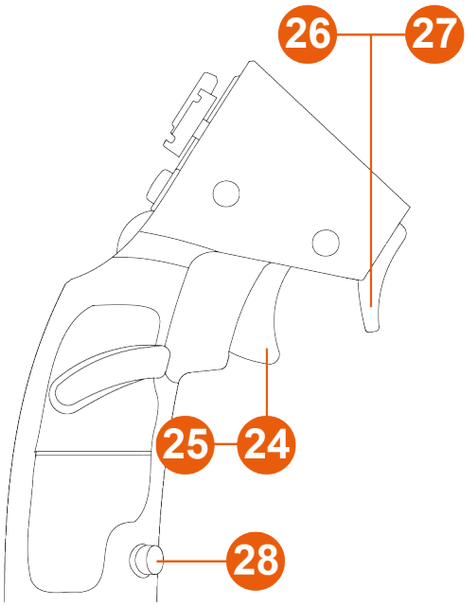

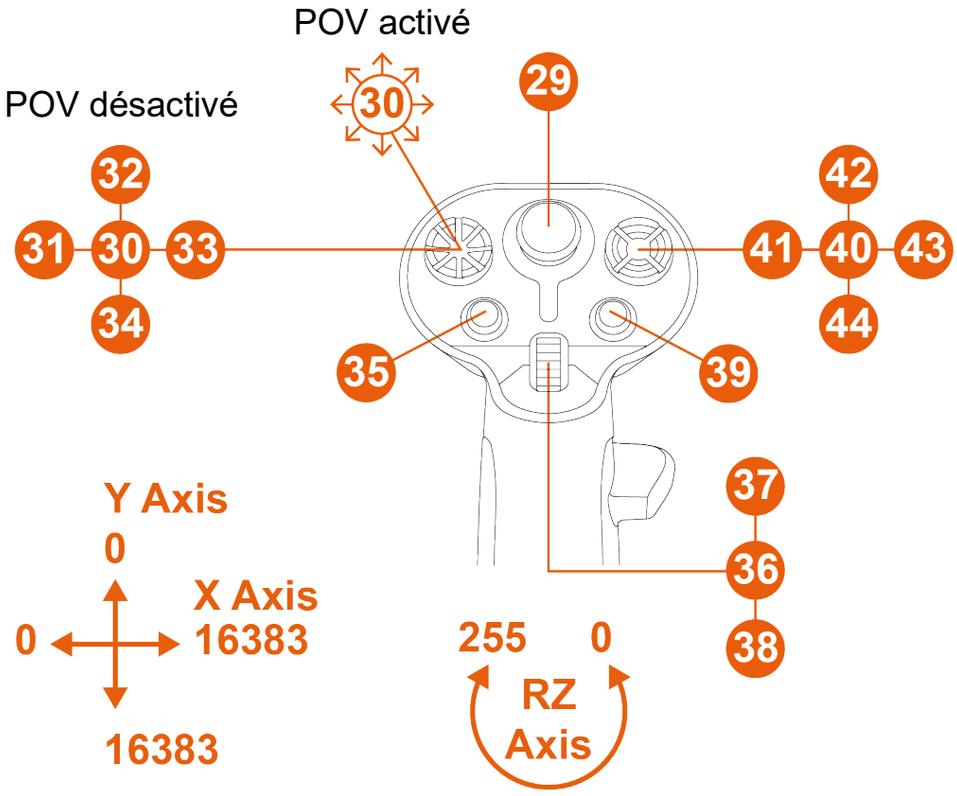

**vendue séparément*

*Mode Droitier avec base AVA**

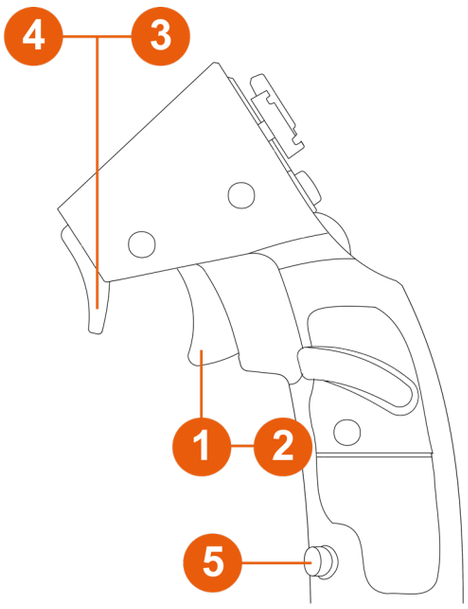

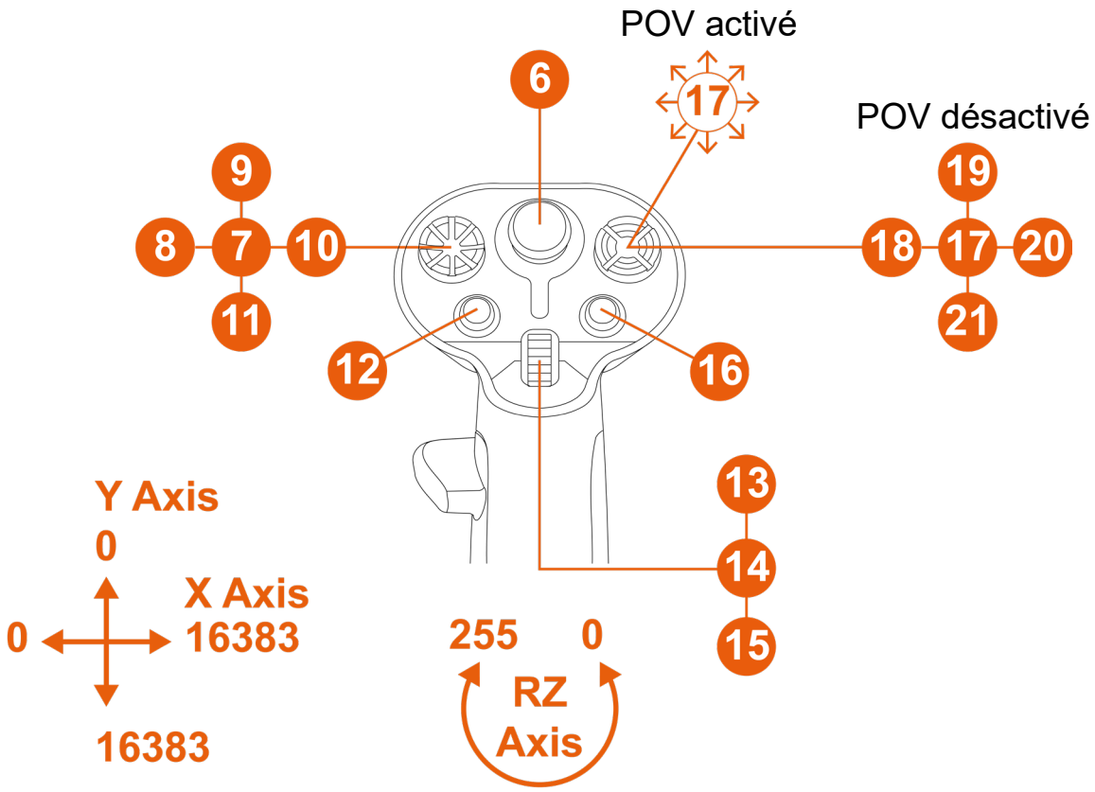

**vendue séparément*

*Mode Gaucher avec base AVA**

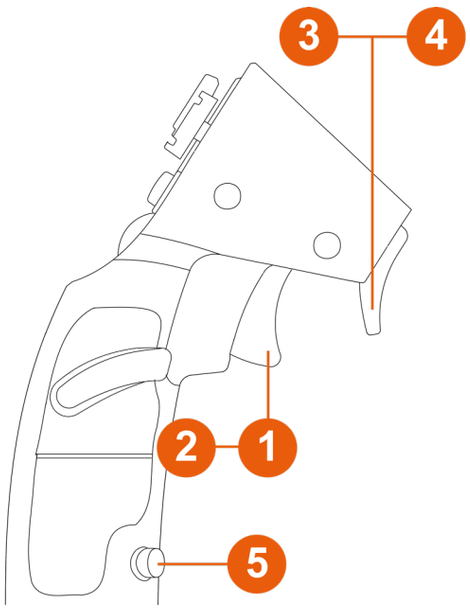

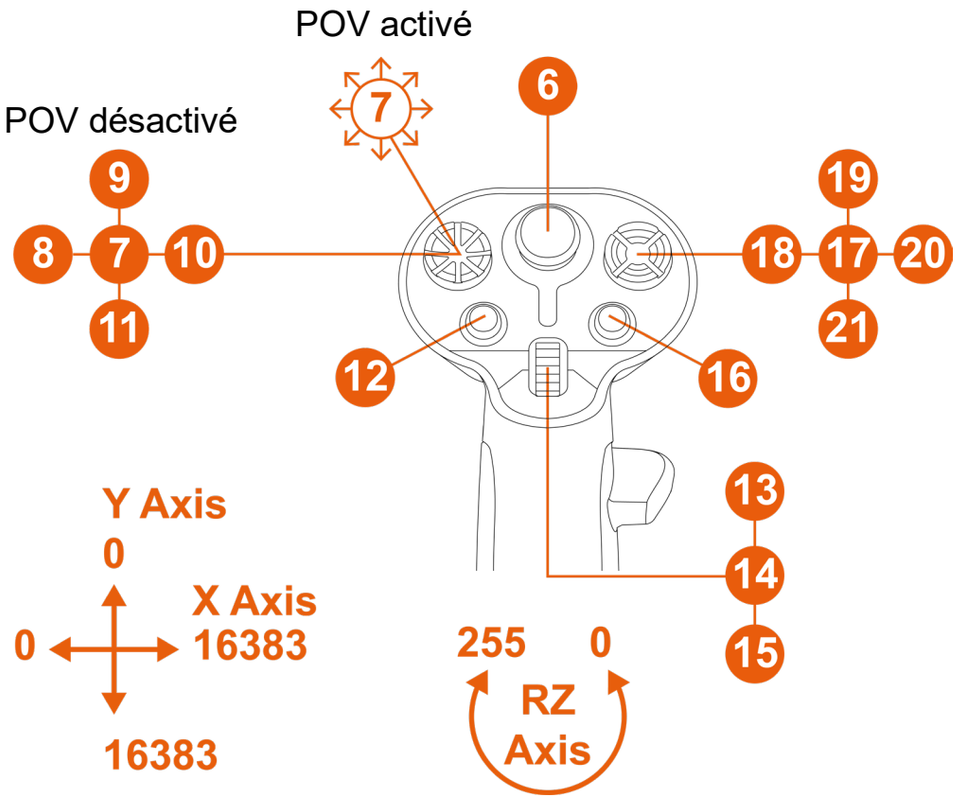

**vendue séparément*

Avec la base HOTAS Magnetic Base équipée du Warthog Converter**

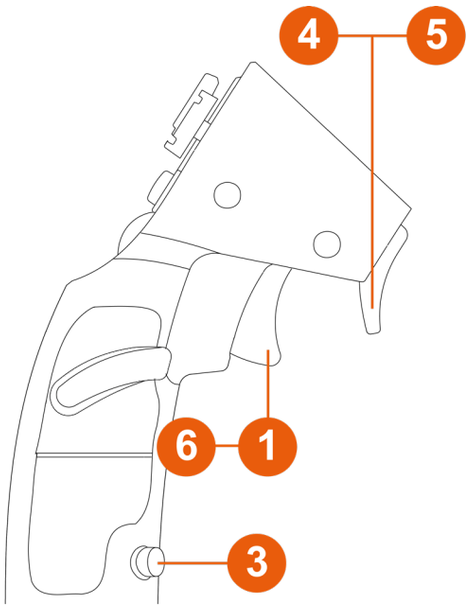

POV activé

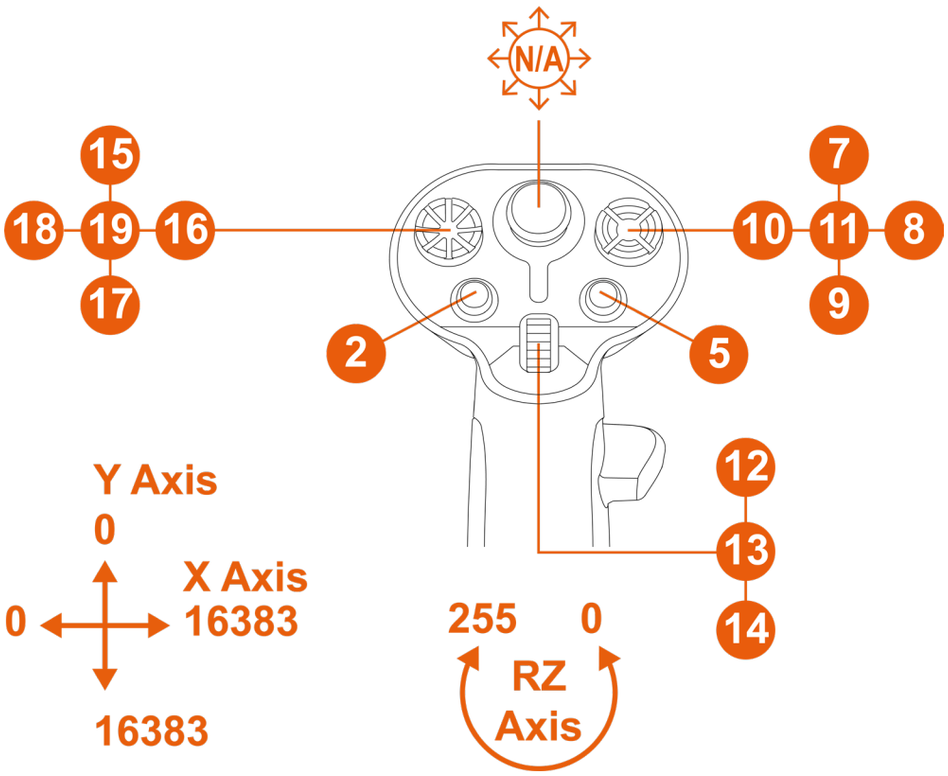

**vendu séparément*

Dans cette configuration, le manche est reconnu comme un VIPER HOTAS Add-On Grip.

La fonction palonnier par rotation du manche n’est pas fonctionnelle.

Fonction palonnier

Le manche Sol-R 3 AVA Add-On Grip dispose d'une fonction palonnier accessible par rotation du manche vers la gauche ou la droite.

Dans un avion, le pilote actionne le palonnier pour braquer la gouverne de direction et faire pivoter l'avion autour de son axe vertical, entraînant ainsi un virage vers la gauche ou la droite.

Cette fonction peut être désactivée en verrouillant la rotation de l'axe Z (lacet).

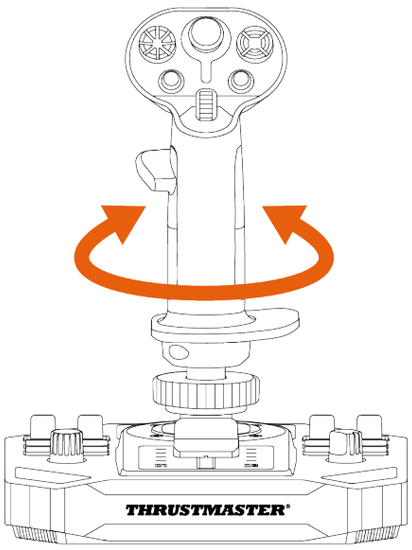

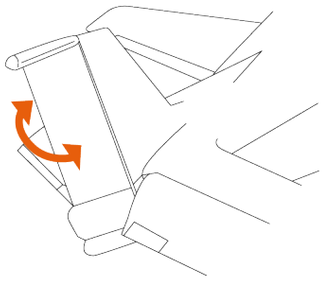

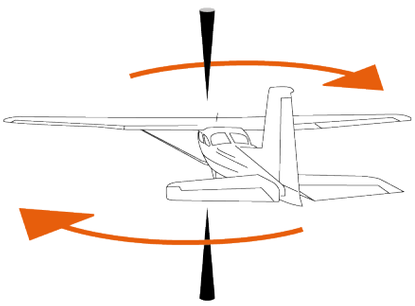

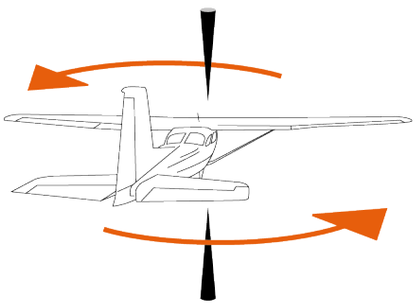

Pour verrouiller la fonction palonnier :

– À l’aide d’une clé Allen de 2 mm (non fournie), serrez la vis 6 pans située sous le repose-poignet.

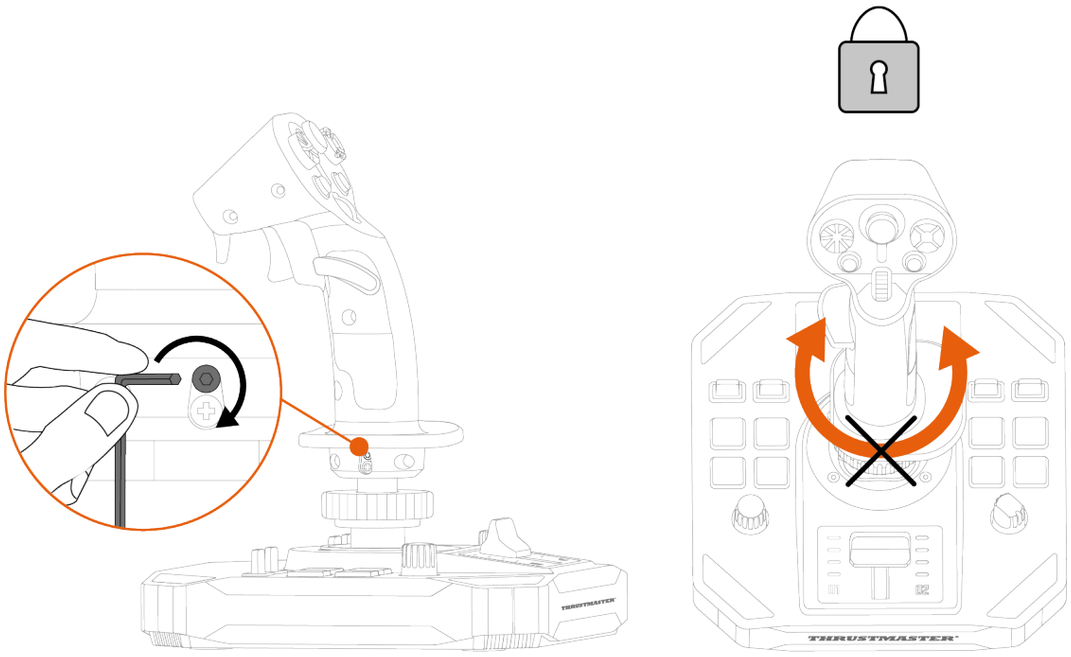

Pour déverrouiller la fonction palonnier :

– À l’aide d’une clé Allen de 2 mm (non fournie), desserrez la vis 6 pans située sous le repose-poignet.

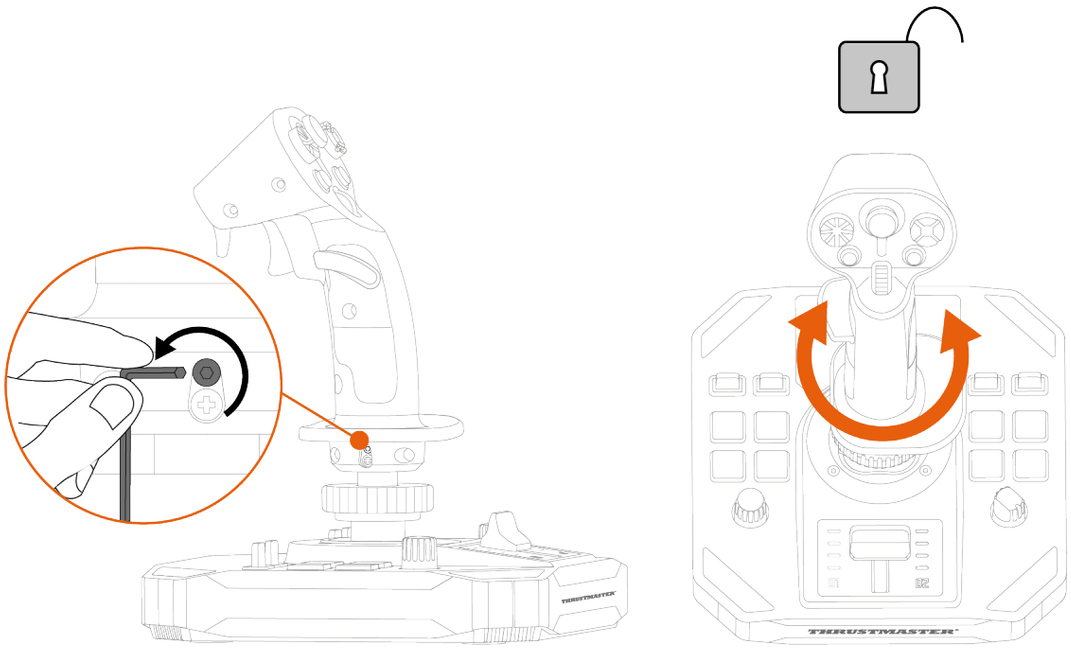

Croix multidirectionnelle point de vue

Le manche Sol-R 3 AVA Add-On Grip est doté d'une croix multidirectionnelle point de vue qui permet de surveiller ce qui se passe autour de votre appareil (dans les jeux le permettant).

Depuis le menu de configuration de votre jeu, programmez les différentes vues (vue arrière, vue sur la gauche, vue sur la droite, vues externes) sur les directions de la croix multidirectionnelle point de vue.

Vous pouvez réserver la croix multidirectionnelle point de vue à d'autres utilisations (tir, etc.).

Mode Gaucher	Mode Droitier
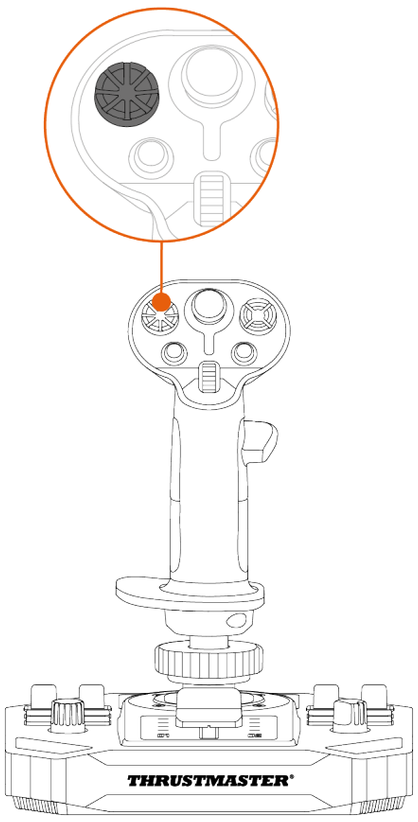	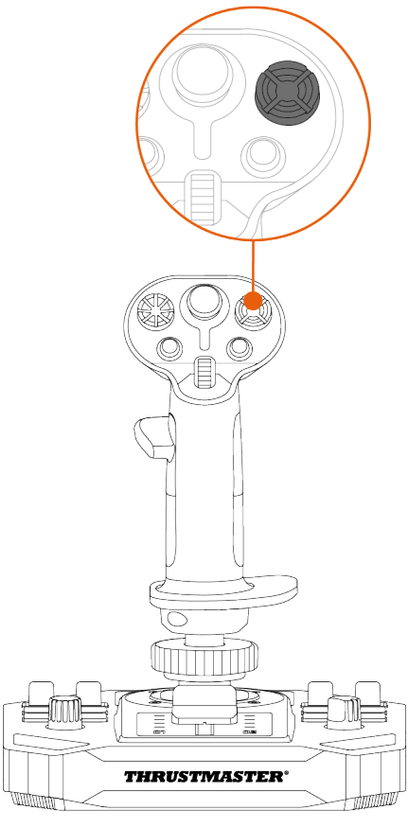

La fonction point de vue peut être désactivée. Cependant, la croix multidirectionnelle est toujours utilisable.

Pour désactiver la fonction point de vue :

1. Accédez au **panneau de configuration** du manche Sol-R 3 AVA Add-On Grip.
2. Dans la boîte de dialogue **Contrôleurs de jeu**, cliquez sur **Propriétés**.
3. Dans l’onglet Test du périphérique, décochez Croix multidirectionnelle.

Fonction point de vue (mode Droitier)	
Activée	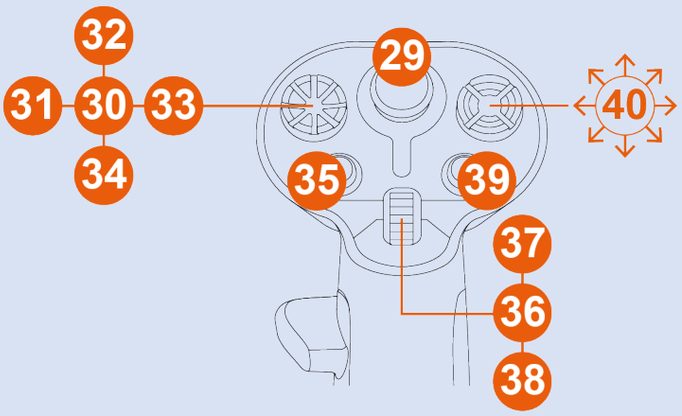
Désactivée	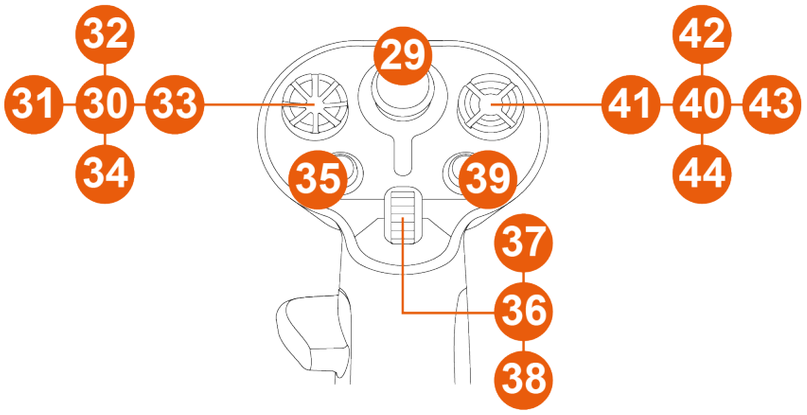

Fonction point de vue (mode Gaucher)	
Activée	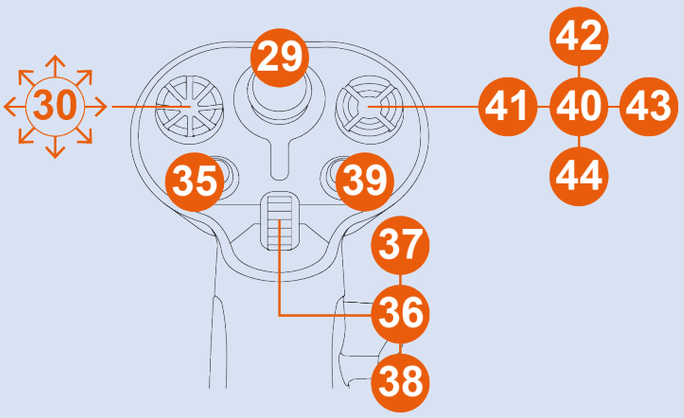
Désactivée	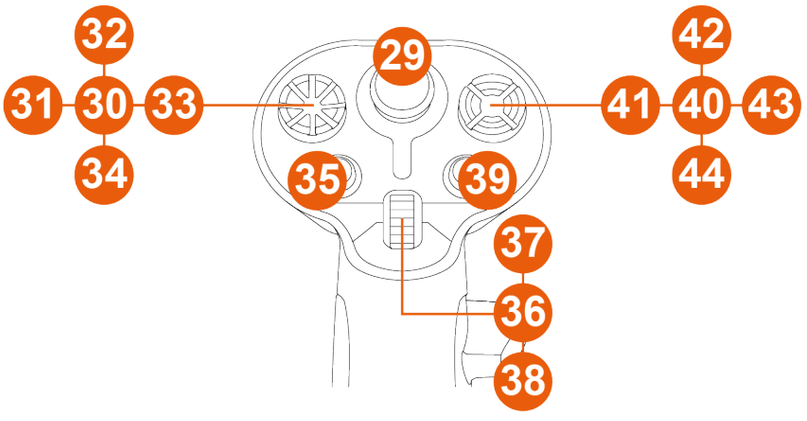

5. Configuration du manche

Mode Droitier ou Gaucher

Le manche Sol-R 3 AVA Add-On Grip est ambidextre afin de s’adapter parfaitement à tous les joueurs, qu’ils soient droitiers ou gauchers.

Par défaut, le manche est configuré en mode Droitier.

*Exemple de configuration avec une base Sol-R**

Mode Gaucher	Mode Droitier
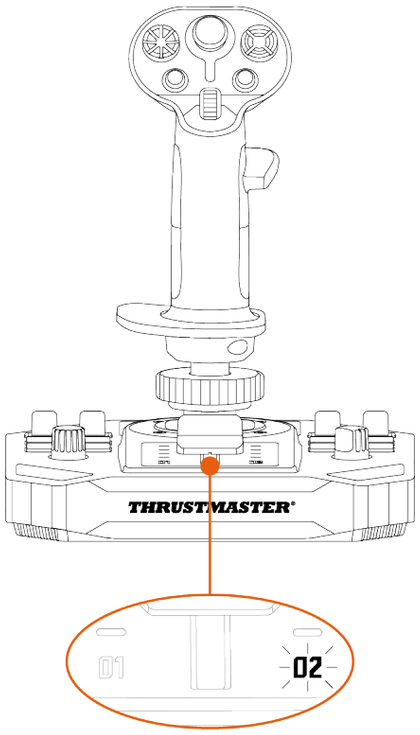	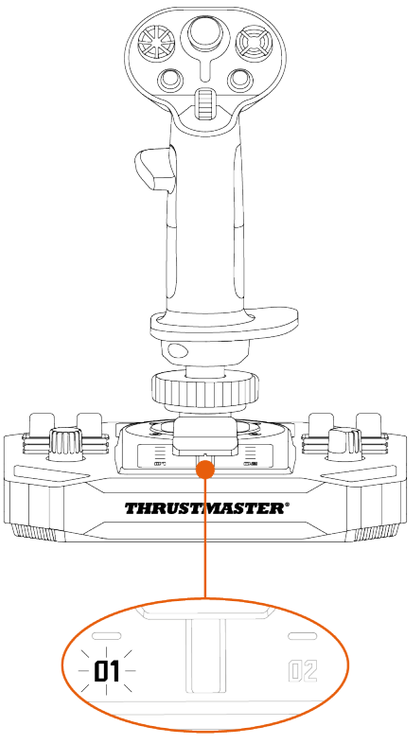

Effectuez la procédure pour passer du mode Droitier au mode Gaucher (ou inversement) **avant** de brancher le joystick à votre PC.

**vendue séparément*

Pour définir le joystick en **mode Gaucher** :

- Positionnez le sélecteur situé sous la base du joystick sur LEFT HANDED (gaucher).

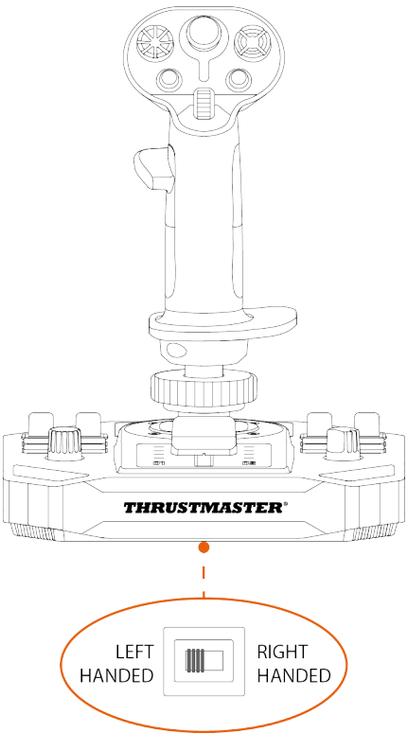

Le joystick est reconnu sous le nom Sol-R [L] Flightstick.

Pour définir le joystick en **mode Droitier** :

- Positionnez le sélecteur situé sous la base du joystick sur RIGHT HANDED (droitier).

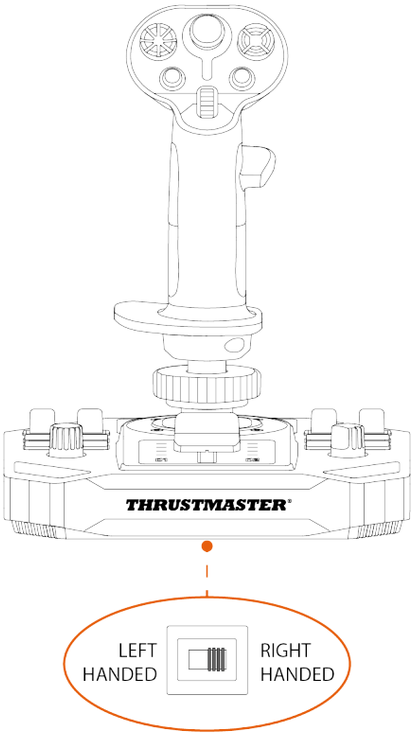

Le joystick est reconnu sous le nom Sol-R [R] Flightstick.

Exemple de configuration avec une base AVA ou une base HOTAS Magnetic Base**

Lorsque le manche Sol-R 3 AVA Add-On Grip est installé sur une base AVA* ou une base HOTAS Magnetic Base :

1. Accédez au **panneau de configuration**.
2. Dans la boîte de dialogue **Contrôleurs de jeu**, cliquez sur **Propriétés**.
3. Dans l'onglet **Test du périphérique**, sélectionnez **RIGHT-HANDED** (droitier) ou **LEFT-HANDED** (gaucher).

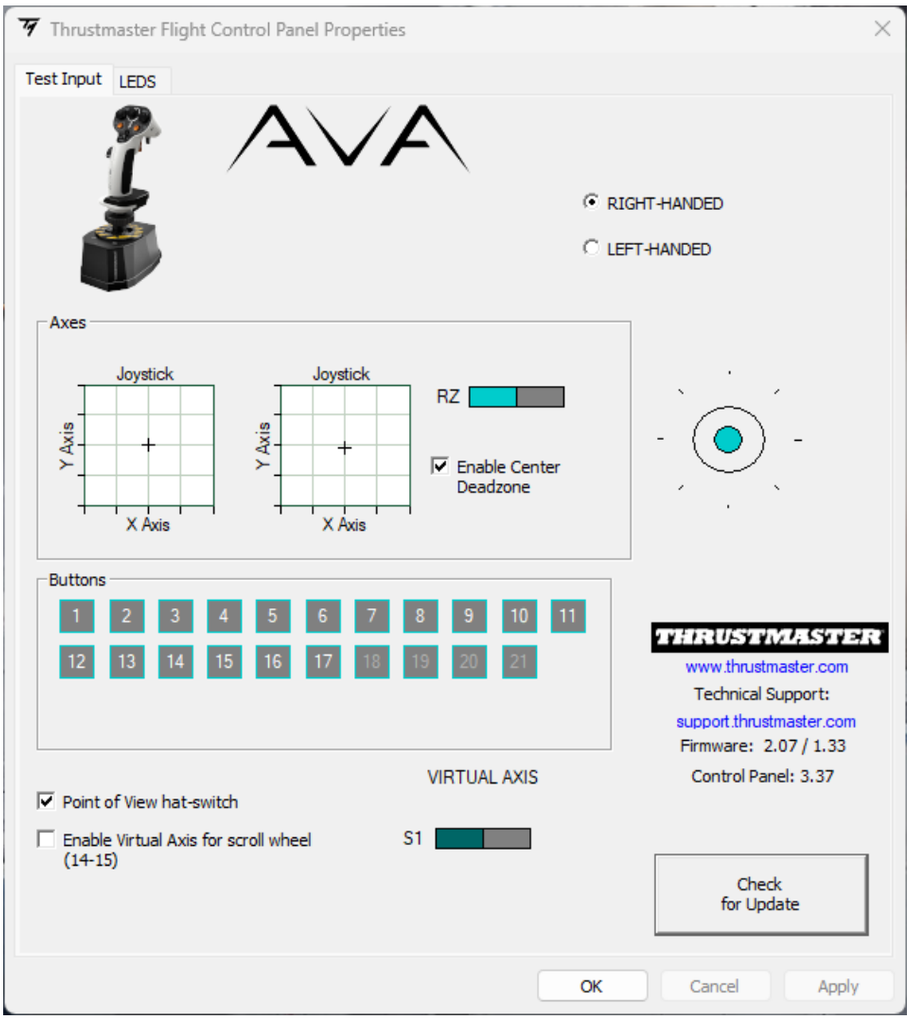

**vendue séparément*

Montage mode Droitier>mode Gaucher

1. Dévissez le repose-pouce droit.

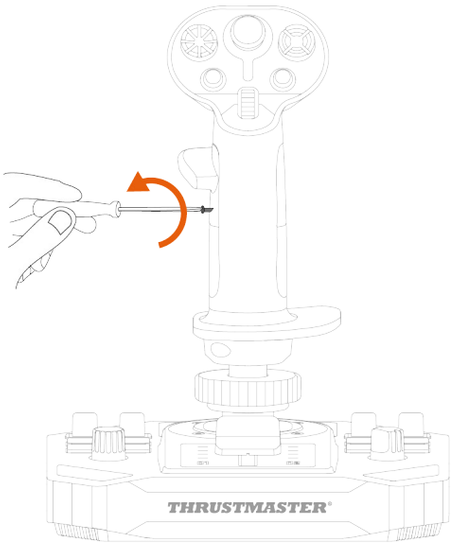

2. Retirez les deux parties du repose-pouce droit.

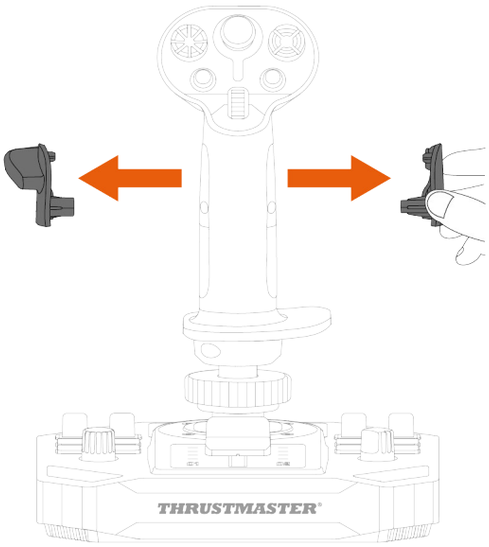

3. Placez les deux parties du repose-pouce gauche sur le manche.

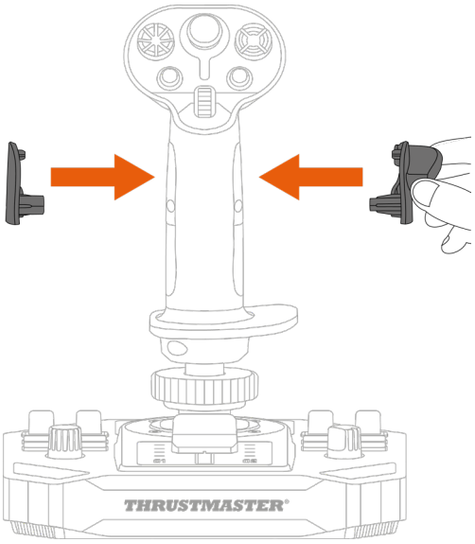

4. Vissez le repose-pouce gauche.

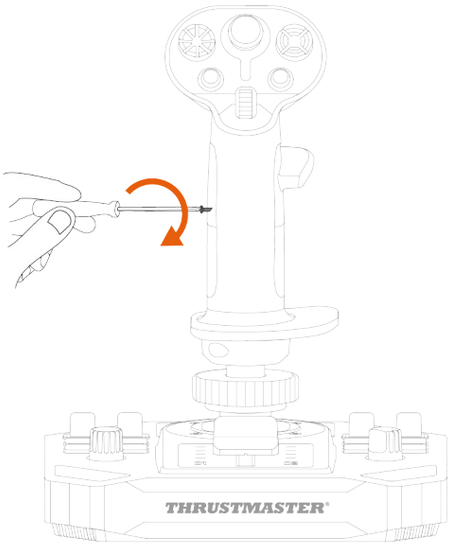

5. Retirez le bouton amovible situé à l’arrière du manche.

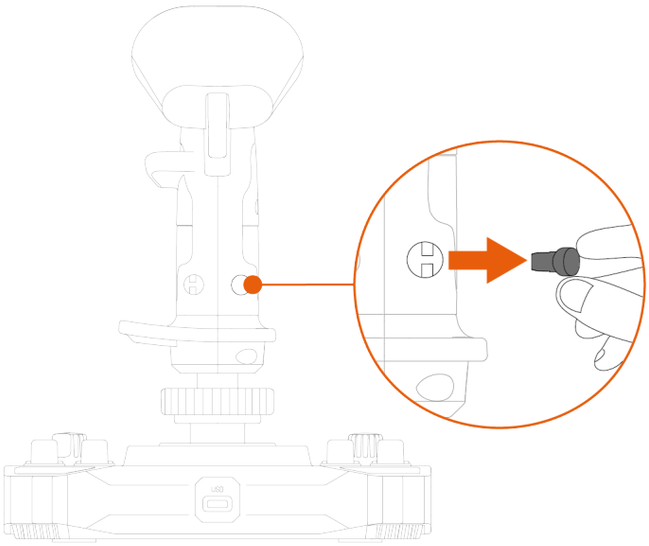

6. Insérez le bouton amovible sous le repose-pouce.

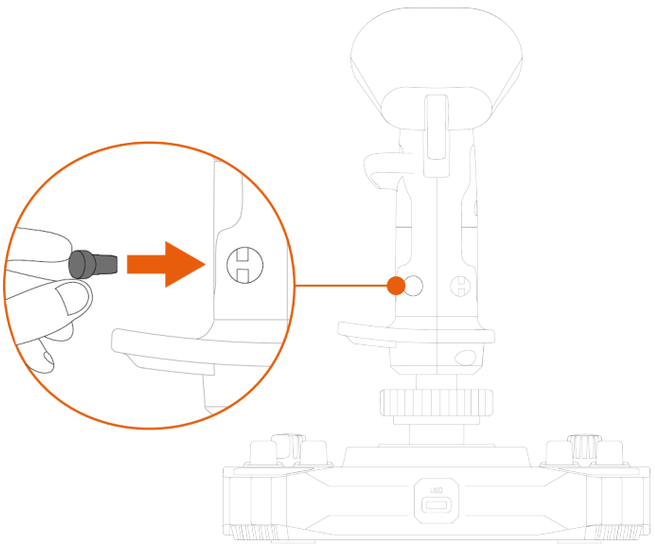

7. Dévissez les deux vis qui maintiennent le repose-poignet.

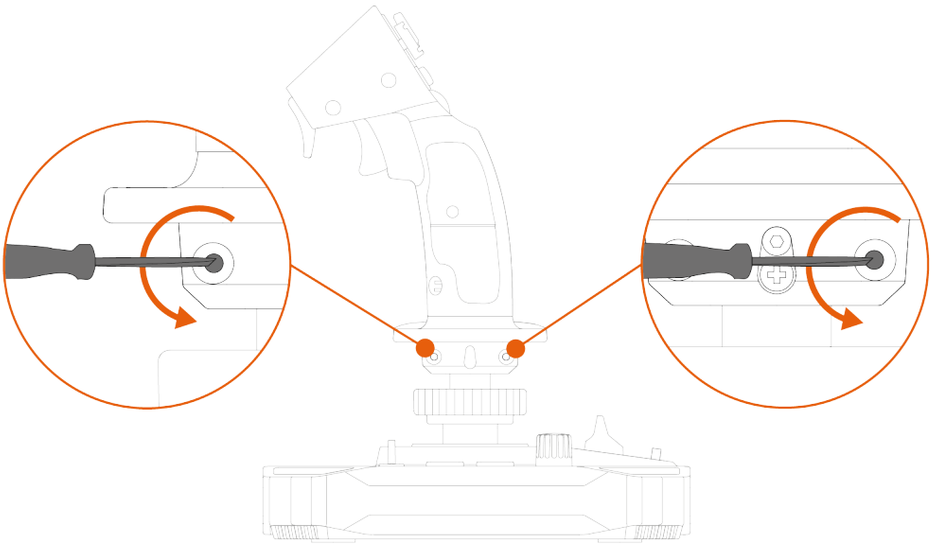

8. Retirez les deux parties du repose-poignet, puis repositionnez-les sur le manche en inversant les pièces.

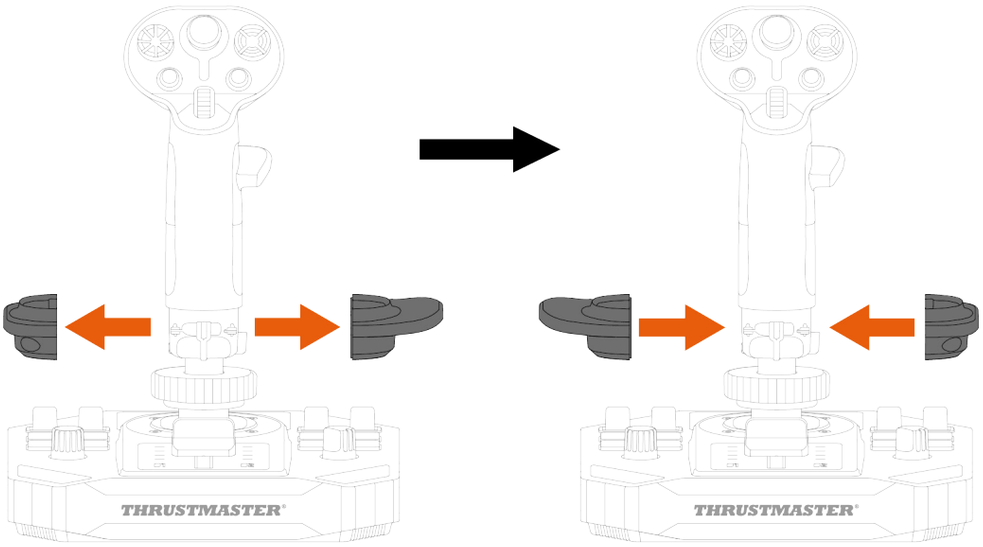

9. Vissez les deux vis qui maintiennent le repose-poignet.

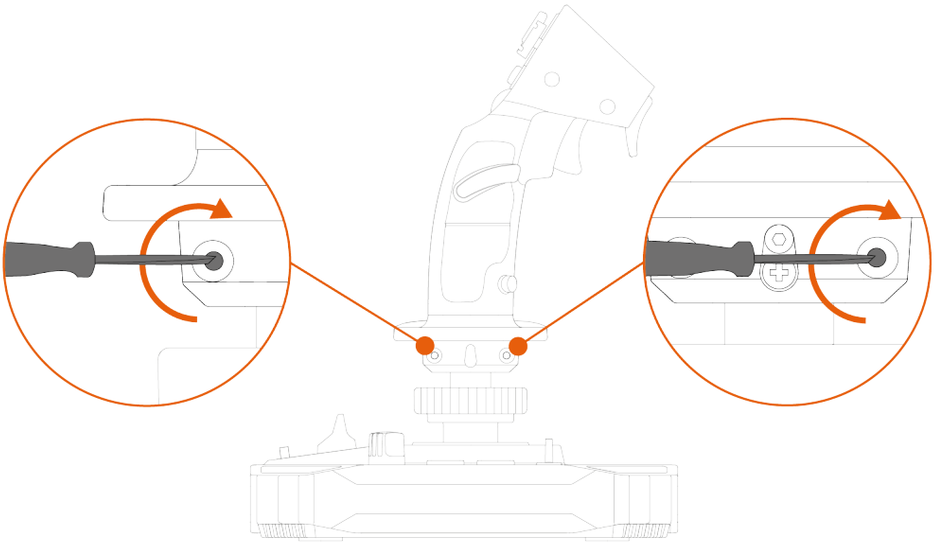

Montage mode Gaucher >mode Droitier

1. Dévissez le repose-pouce gauche.

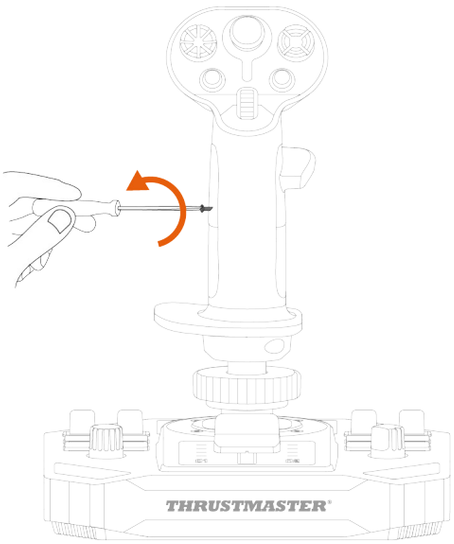

2. Retirez les deux parties du repose-pouce gauche.

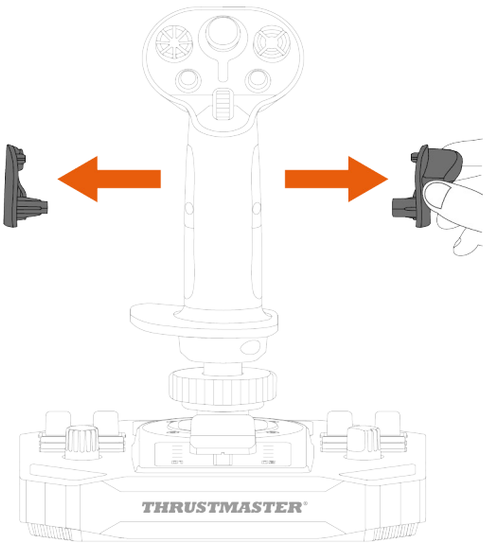

3. Placez les deux parties du repose-pouce droit sur le manche.

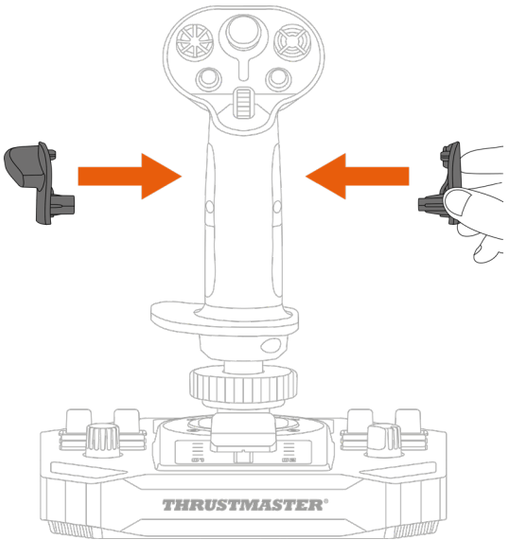

4. Vissez le repose-pouce droit.

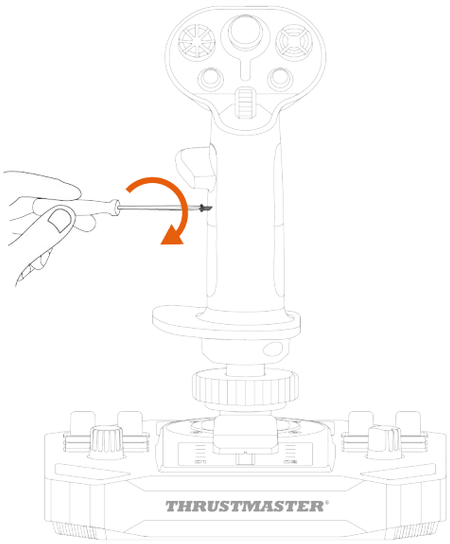

5. Retirez le bouton amovible situé à l’arrière du manche.

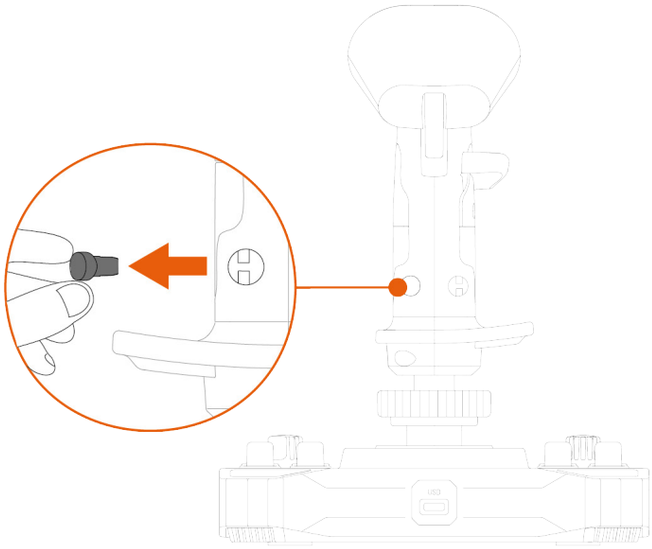

6. Insérez le bouton amovible sous le repose-pouce.

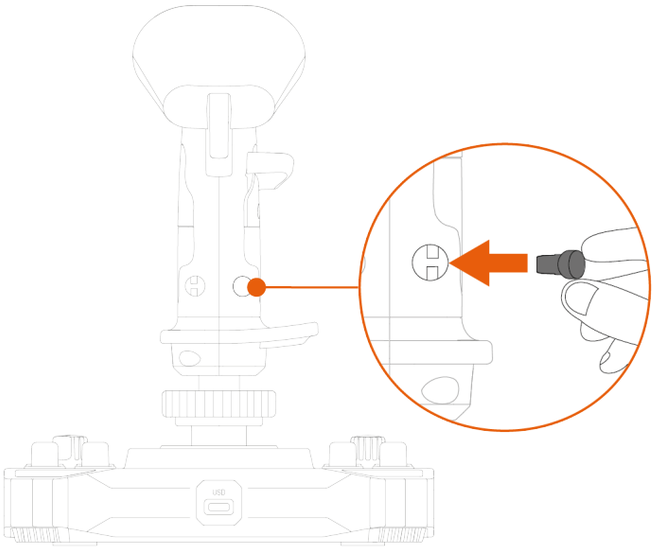

7. Dévissez les deux vis qui maintiennent le repose-poignet.

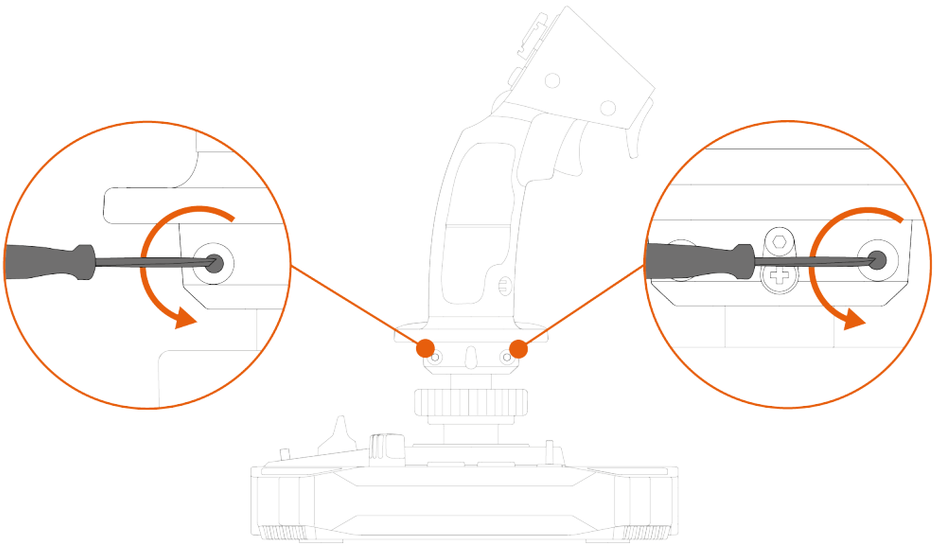

8. Retirez les deux parties du repose-poignet, puis repositionnez-les sur le manche en inversant les pièces.

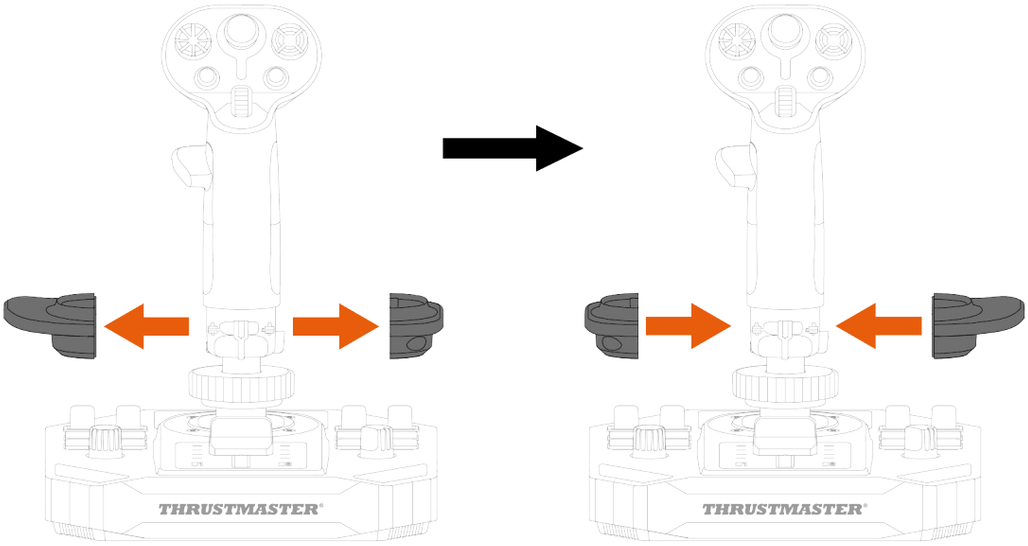

9. Vissez les deux vis qui maintiennent le repose-poignet.

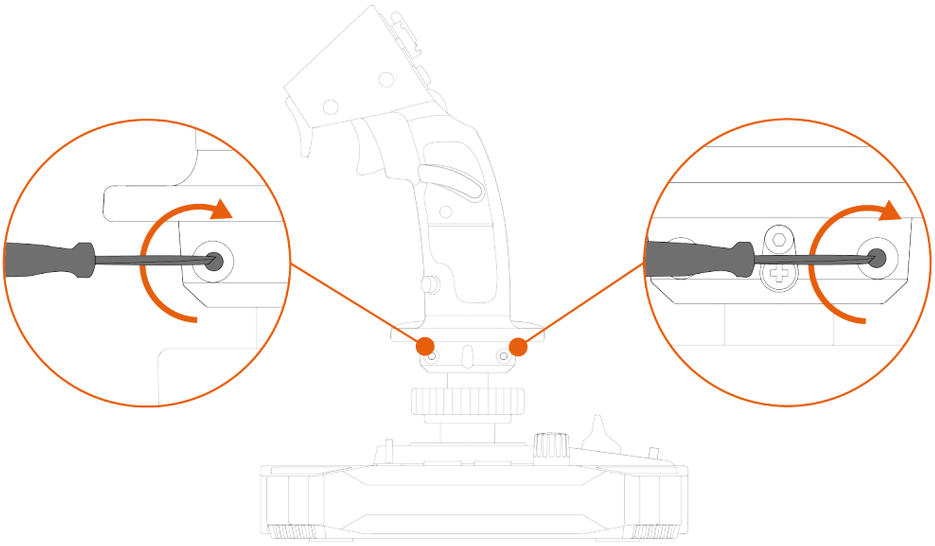

Adaptateur de hauteur

Le joystick Sol-R 1 Flightstick dispose d'un adaptateur de hauteur pour surélever votre main lorsque vous tenez le manche et vous offrir plus de confort.

Sans l'adaptateur	Avec l'adaptateur
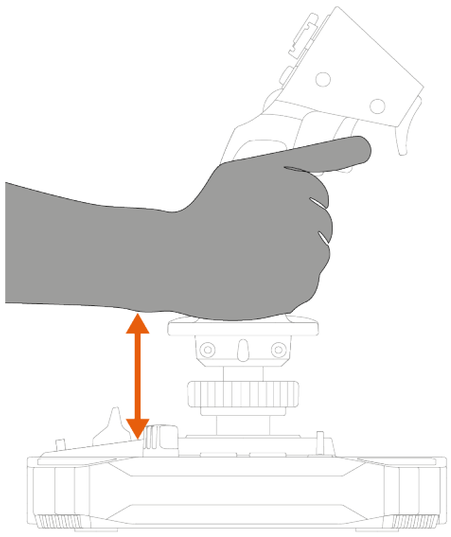	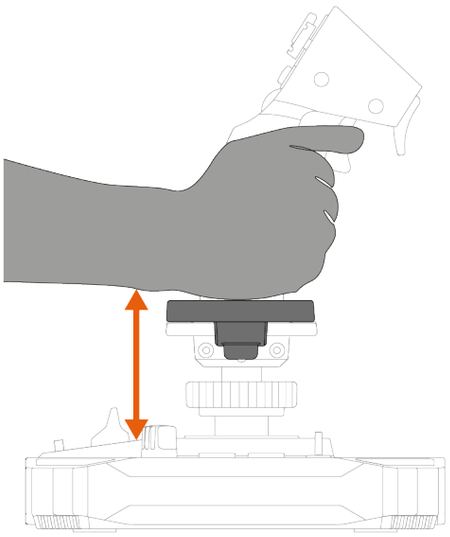

Pour installer l'adaptateur de hauteur, clipsez-le sur le repose-poignet.

Mode Gaucher	Mode Droitier
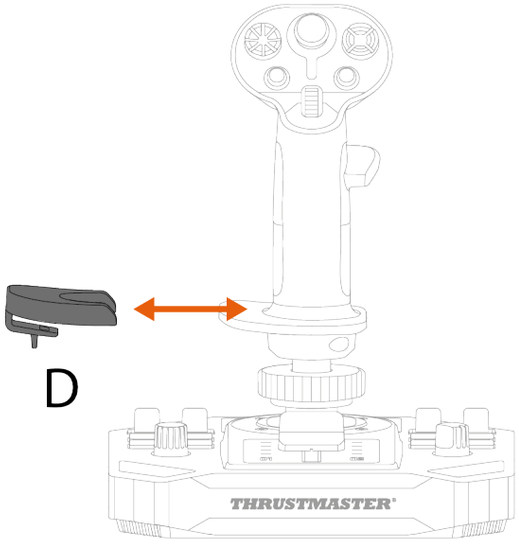	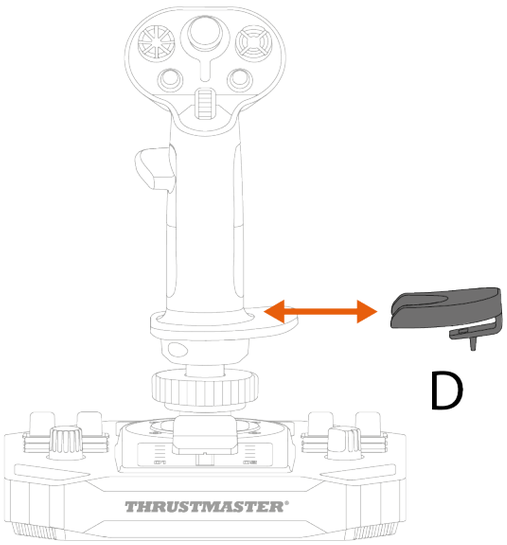

6. Compatibilité

Utilisez uniquement des accessoires approuvés. L'utilisation d’accessoires non approuvés peut endommager le produit et annuler la garantie.

Bases

Le manche Sol-R 3 AVA Add-On Grip est compatible avec la base AVA*, la base Sol-R 5 Base* et la base HOTAS Magnetic Base*.

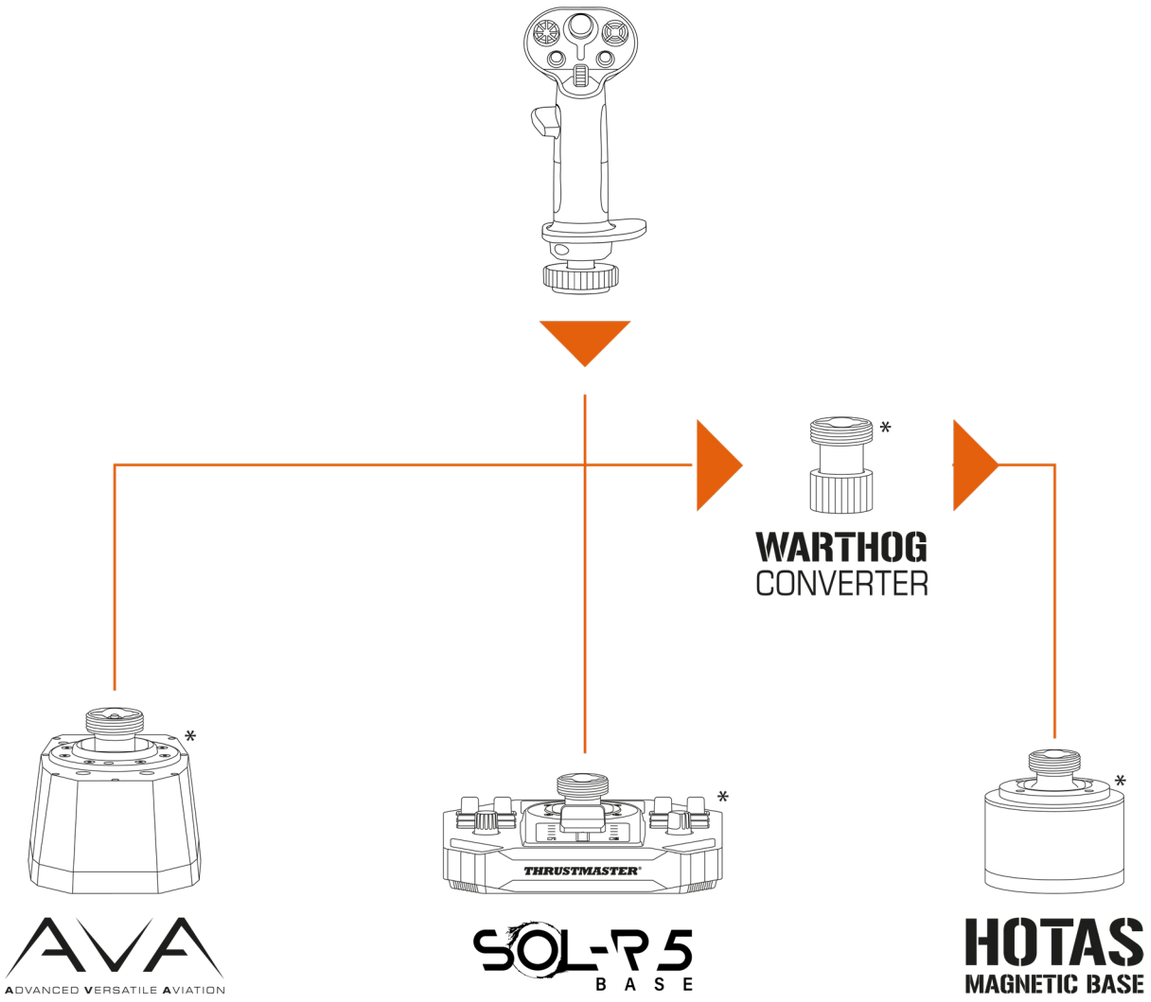

L'installation du manche Sol-R 3 AVA Add-On Grip sur une base HOTAS Magnetic Base* nécessite l'utilisation du Warthog Converter* afin de garantir la compatibilité.

**vendu séparément*

Cames

Le manche Sol-R 3 AVA Add-on Grip est fourni avec deux cames STAR destinées aux détenteurs de la base AVA*, pour leur pratique en simulation spatiale.

Les cames ajustent la façon dont la force appliquée au manche se transforme en mouvement, modifiant le ressenti de la trajectoire du manche et son comportement.

La procédure d'installation des cames sur une base AVA* est disponible ici :

https://support.thrustmaster.com/product/ava/

**vendue séparément*

7. Logiciel de programmation avancée T.A.R.G.E.T

T.A.R.G.E.T (Thrustmaster Advanced pRogramming Graphical EdiTor) est une suite logicielle innovante et performante permettant d'améliorer la plupart des contrôleurs de vol Thrustmaster et de partager des profils avec la communauté Thrustmaster.

Installation

1. Allez sur : **https://support.thrustmaster.com/product/sol-r-3-ava-add-on-grip/**.
2. Dans la rubrique **Logiciel**, téléchargez et installez le logiciel de programmation avancée T.A.R.G.E.T.

Principales caractéristiques

- Diverses configurations possibles des axes.
- Plusieurs niveaux de programmation possibles : Basic, Advanced et Script.
- Utilisation du principe Drag and Drop.
- Fusion possible du manche Sol-R 3 AVA Add-On Grip avec les autres accessoires de simulation de vol Thrustmaster (Hotas Cougar*, T.16000M FCS*, TWCS*, TFRP*, MFD Cougar Pack*, gamme TCA*, gamme VIPER*, gamme AVA*, gamme Sol-R*, également compatibles avec T.A.R.G.E.T) permettant la reconnaissance d'un seul périphérique USB.
- Accès aux profils avancés créés par la communauté Thrustmaster.

**vendu séparément*

8. FAQ et support technique

Vous avez des questions ou vous rencontrez des problèmes techniques concernant le manche Sol-R 3 AVA Add-On Grip ? Consultez le site du support technique Thrustmaster :

https://support.thrustmaster.com/product/sol-r-3-ava-add-on-grip/

1. Mon joystick ne fonctionne pas correctement ou semble mal calibré

- Éteignez votre PC, déconnectez votre joystick puis reconnectez-le, redémarrez votre PC et relancez votre jeu.
- Lorsque vous branchez votre joystick, laissez le manche centré et évitez de le déplacer pour éviter tout problème de calibration.

2. Je n’arrive pas à configurer mon joystick

- Accédez au menu de votre jeu et sélectionnez **Options > Contrôleur > Manettes** ou **Joystick**. Puis, choisissez la configuration la plus appropriée ou reconfigurez complètement les options du joystick.
- Reportez-vous au manuel de l’utilisateur ou à l’aide en ligne de votre jeu pour plus d’informations.

3. Mon joystick est trop ou pas assez sensible

– Le joystick s'auto-calibre de manière autonome après quelques mouvements effectués sur les différents axes.

– Accédez au menu de votre jeu et sélectionnez **Options > Contrôleur > Manettes** ou **Joystick**. Puis, ajustez la sensibilité et les zones mortes de votre joystick si l'option est disponible.

4. Mon joystick ne fonctionne pas

Pour que le joystick fonctionne correctement avec les jeux vidéo, il est impératif de mettre à jour le firmware de la base.

- Si vous utilisez une base Sol-R 5 Base, allez sur **https://support.thrustmaster.com/product/sol-r-5-base**
- Si vous utilisez une base AVA, allez sur **https://support.thrustmaster.com/product/ava**
- Si vous utilisez une base HOTAS Magnetic Base, allez sur **https://support.thrustmaster.com/product/hotas-magnetic-base**

Sélectionnez **Pilotes** et suivez les instructions et la procédure de téléchargement et d'installation.

THRUSTMASTER®

SOL-R 3
AVA
ADD-ON GRIP

PC (Windows® 10/11)

Benutzerhandbuch

Lesen Sie die Anweisungen in diesem Benutzerhandbuch **sorgfältig durch**, **bevor** Sie das Produkt installieren, **bevor** Sie es benutzen und **bevor** Sie es warten. Beachten Sie unbedingt die Sicherheitsanweisungen. Die Nichtbeachtung dieser Anweisungen kann zu Unfällen und/oder Schäden führen. Bewahren Sie dieses Benutzerhandbuch auf, damit Sie auch in Zukunft darin nachschlagen können.

INHALTSANGABE

1. VERPACKUNGSINHALT.....6

2. TECHNISCHE FUNKTIONEN.....7

3. INFORMATIONEN BEZÜGLICH DER NUTZUNG DES JOYSTICK-GRIFFS 9

4. ZUSAMMENBAU.....11

Mapping 13

Ruderfunktion.....19

5. KONFIGURIEREN DES JOYSTICK-GRIFFS.....24

Rechtshänder- oder Linkshänder-Modus .24

Beispiel für die Konfiguration mit einer Sol-R*-Basis 25

Beispiel für die Konfiguration mit einer AVA*-Basis oder einer HOTAS Magnetic Base* 28

Wechsel vom Rechtshänder-Modus zum Linkshänder-Modus *29*

Wechsel vom Linkshänder-Modus zum Rechtshänder-Modus *33*

Höhenadapter *37*

6. KOMPATIBILITÄT **38**

Basen *39*

Nocken *40*

7. ERWEITERTE PROGRAMMIERSOFTWARE T.A.R.G.E.T **41**

Installation *41*

Hauptmerkmale *42*

8. FAQ UND TECHNISCHE SUPPORT **43**

Genießen Sie ein außergewöhnliches, stellares Erlebnis mit dem Joystick-Griff Sol R 3 AVA Add-On Grip: Er begleitet Sie mitten in Ihre Weltraumschlachten und Erkundungen.

Dieses Handbuch soll Ihnen helfen, Ihren Sol-R 3 AVA Add-On Grip unter den bestmöglichen Bedingungen zu installieren und zu benutzen. Bevor Sie starten, lesen Sie bitte die Anweisungen und Warnhinweise sorgfältig durch: Sie werden Ihnen helfen, Ihr Produkt mit maximaler Freude zu nutzen.

THRUSTMASTER®

Aktualisierung der Firmware

Damit der Joystick-Griff Sol-R 3 AVA Add-On Grip mit Videospielen richtig funktioniert, müssen Sie seine Firmware aktualisieren.

- Wenn Sie eine Basis Sol-R 5 Base verwenden, besuchen Sie bitte **https://support.thrustmaster.com/product/sol-r-5-base**

- Wenn Sie eine AVA-Basis verwenden, besuchen Sie bitte
- **https://support.thrustmaster.com/product/ava**

- Wenn Sie eine Basis HOTAS Magnetic Base verwenden, besuchen Sie bitte **https://support.thrustmaster.com/product/hotas-magnetic-base**

Wählen Sie **Drivers** (Treiber) und folgen Sie den Anweisungen, einschließlich des Download- und Installationsverfahrens.

1. Verpackungsinhalt

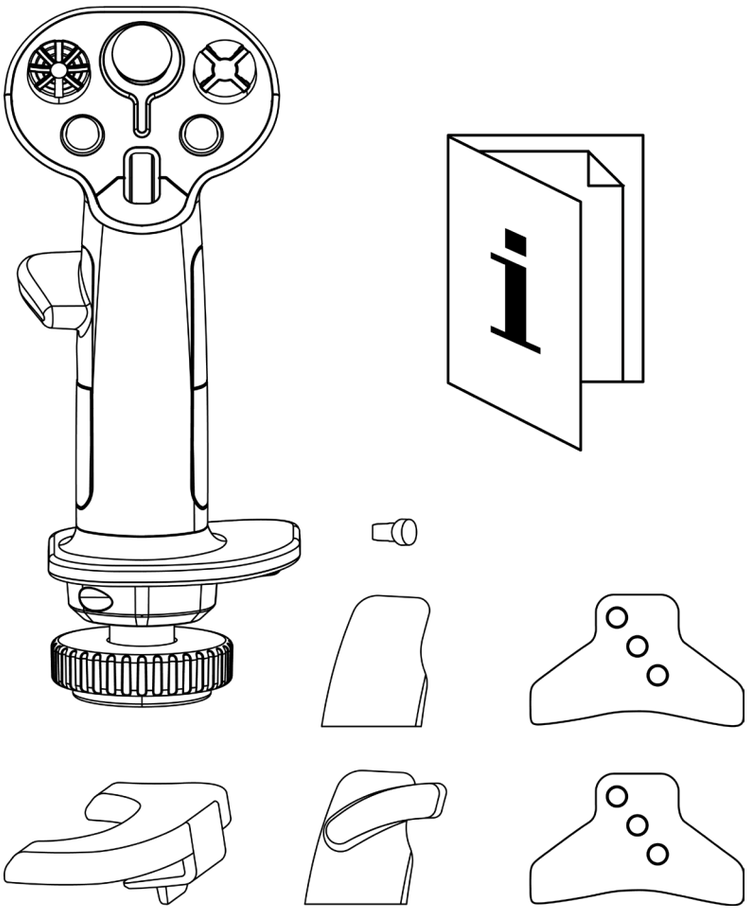

2. Technische Funktionen

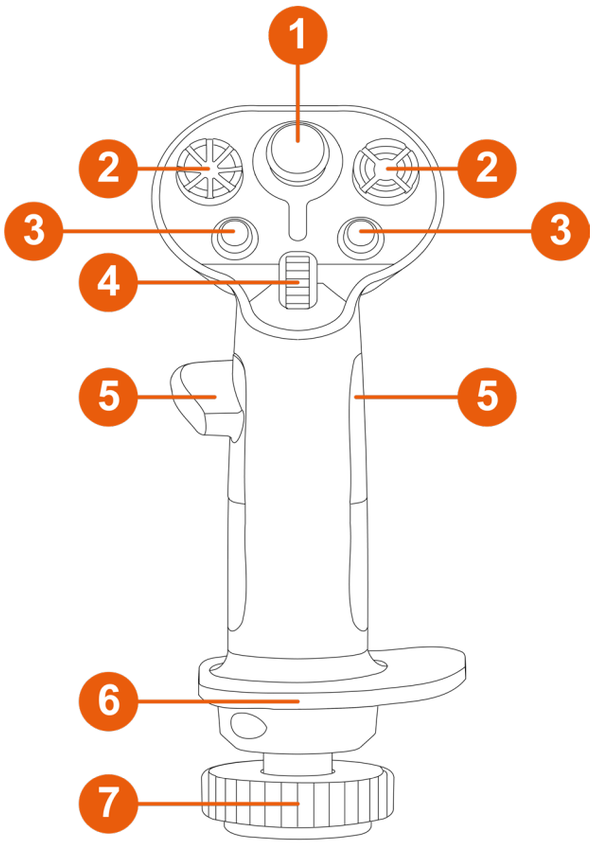

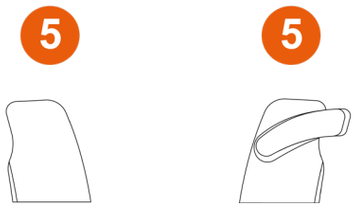

❶ Analoger Ministick

❷ Multidirektionaler 8-Wege-Point-of-View-Schalter

❸ Aktionstasten

❹ Scrollrad

❺ Daumenauflagen (Rechts- und Linkshänder)

❻ Beidhändige Handgelenkstütze

❼ Ruderfunktion durch Drehen des Joystick-Griffs (arretierbar)

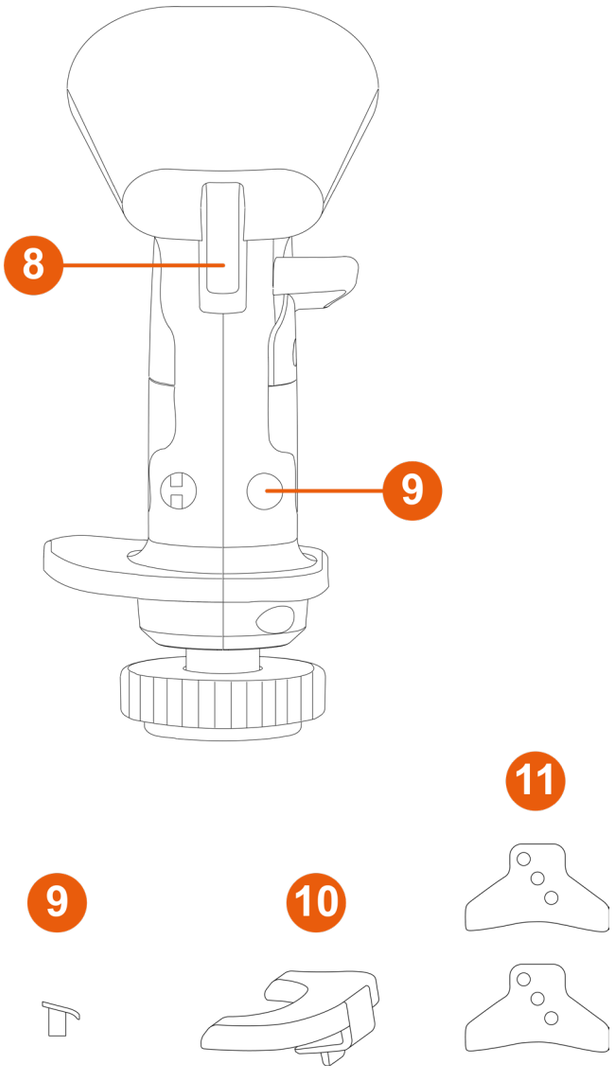

❽ Trigger (einschließlich eines Dual-Position-Triggers)

❾ Auswechselbare Tasten

❿ Auswechselbarer Höhenadapter (Rechtshänder und Linkshänder)

⓫ STAR-Nocken (nur für AVA*-Basis)

**Separat erhältlich*

3. Informationen bezüglich der Nutzung des Joystick-Griffs

Dokumentation

Bevor Sie dieses Produkt verwenden, lesen Sie diese Dokumentation noch einmal sorgfältig durch und bewahren Sie diese auf, damit Sie später darin nachschlagen können.

Einklemmgefahr

Wenn Sie den Joystick-Griff Sol-R 3 AVA Add-On Grip auf einer Basis* montiert verwenden, dürfen Sie niemals Ihre Finger in den Bereich zwischen der Basis und der Achse des Joystick-Griffs stecken.

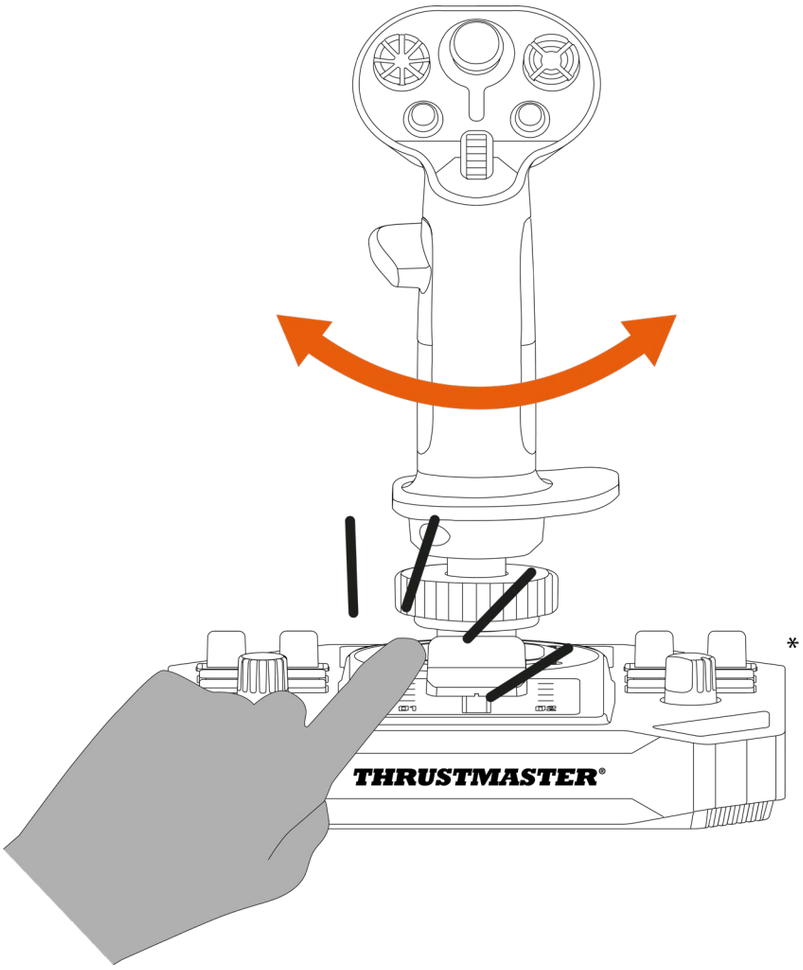

**Separat erhältlich*

4. Zusammenbau

1. Platzieren Sie den Joystick-Griff auf einer kompatiblen Basis*. Achten Sie darauf, dass der Joystick-Griff richtig positioniert ist, wie in der Abbildung unten gezeigt.
2. Ziehen Sie den Klemmring fest.

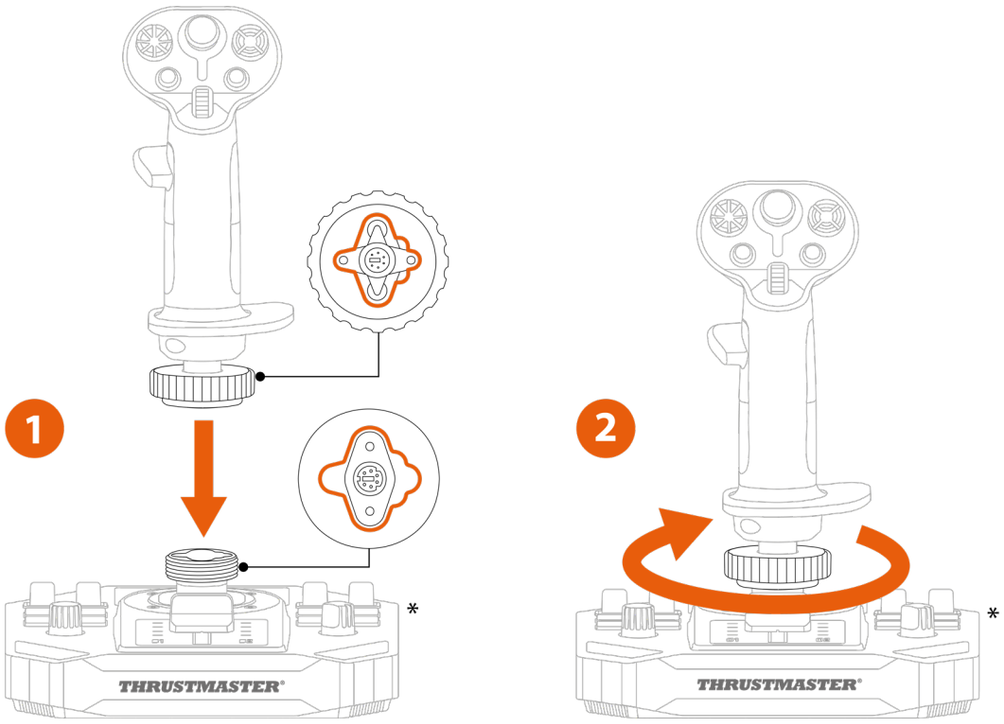

**Separat erhältlich*

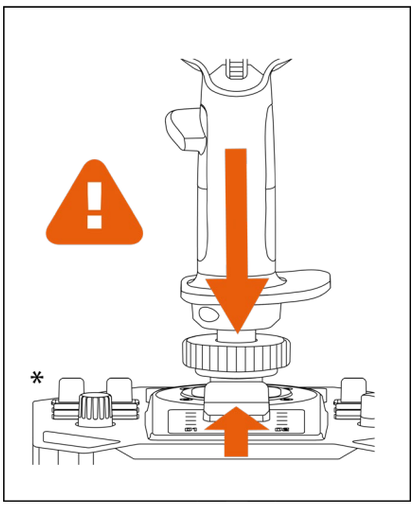

Wenn Sie einen Widerstand spüren, sollten Sie keine Gewalt einsetzen. Vergewissern Sie sich, dass die Anschlüsse für die Basis und den Joystick-Griff richtig ausgerichtet sind, wie oben gezeigt. Die Nichtbeachtung dieser Anweisung kann zu Schäden an den Produkten führen.

**Separat erhältlich*

Mapping

Rechtshänder-Modus mit der Sol-R*-Basis

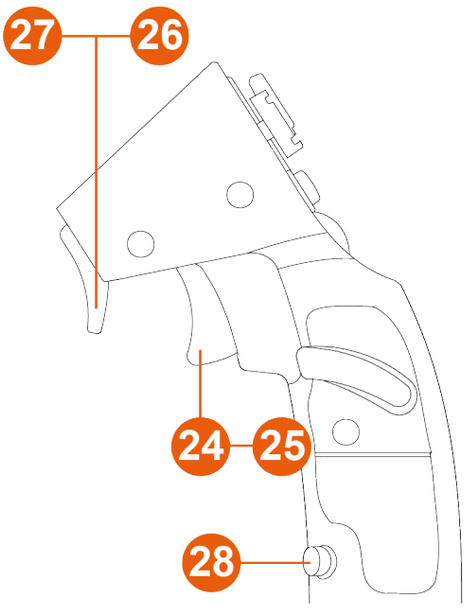

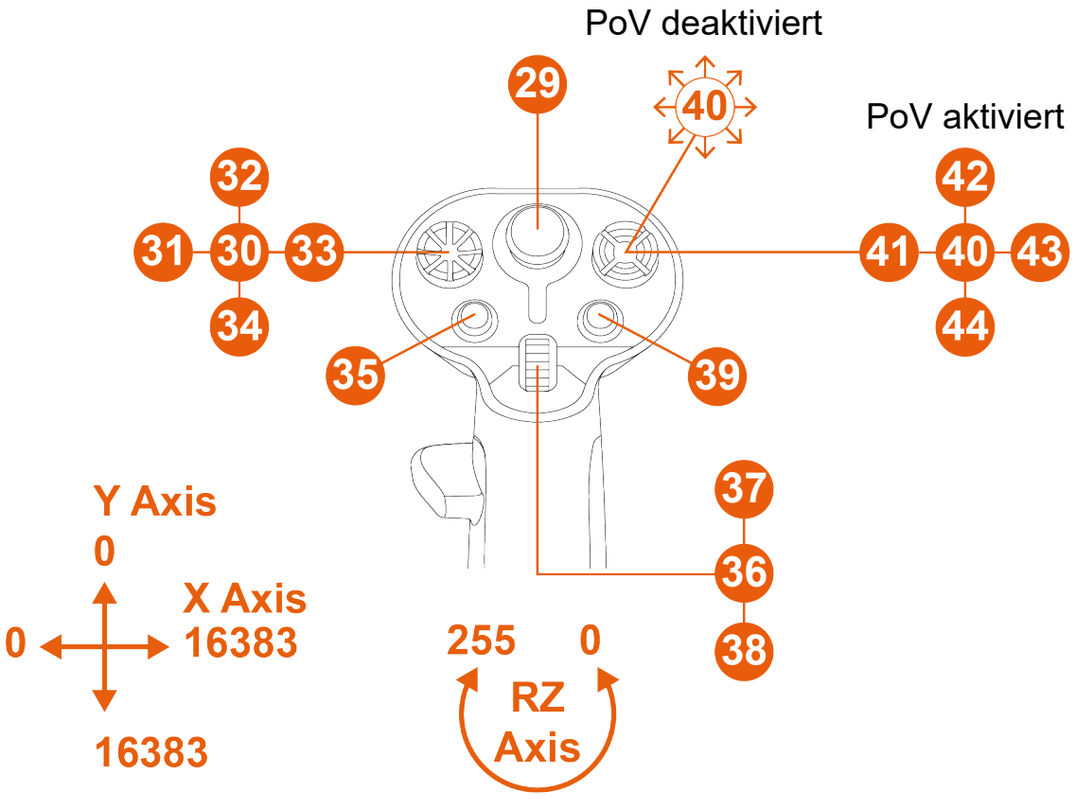

*Separat erhältlich

Linkshänder-Modus mit der Sol-R-Basis*

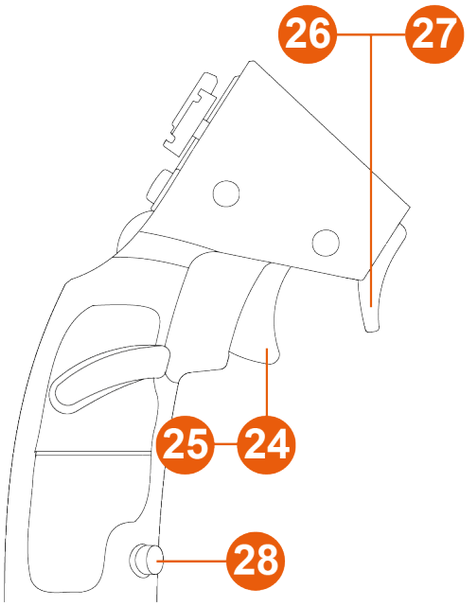

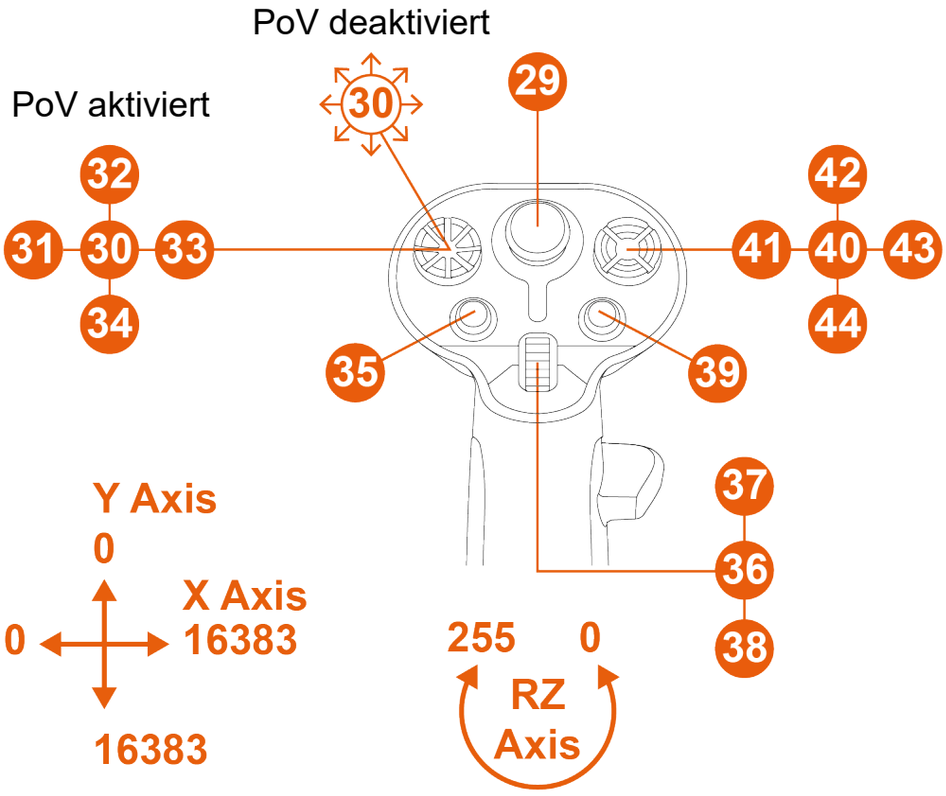

**Separat erhältlich*

Rechtshänder-Modus mit der AVA-Basis*

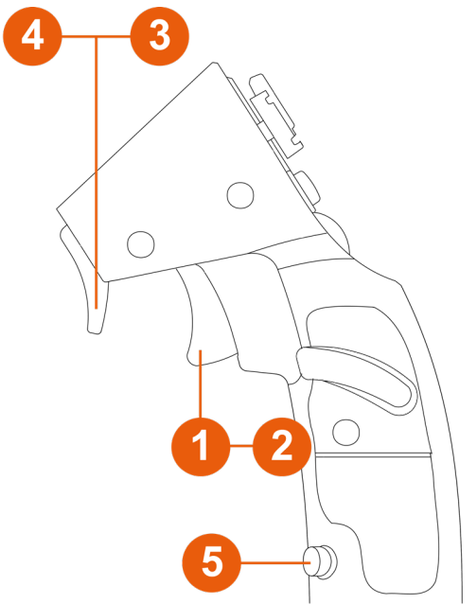

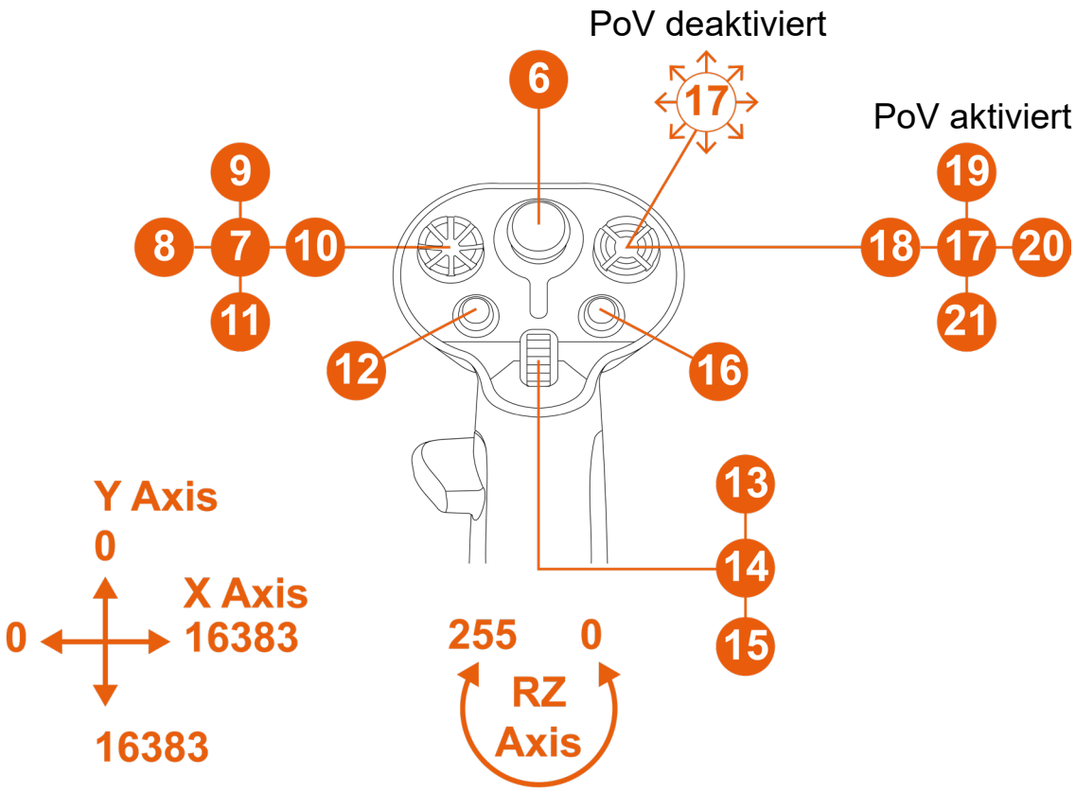

**Separat erhältlich*

Linkshänder-Modus mit der AVA-Basis*

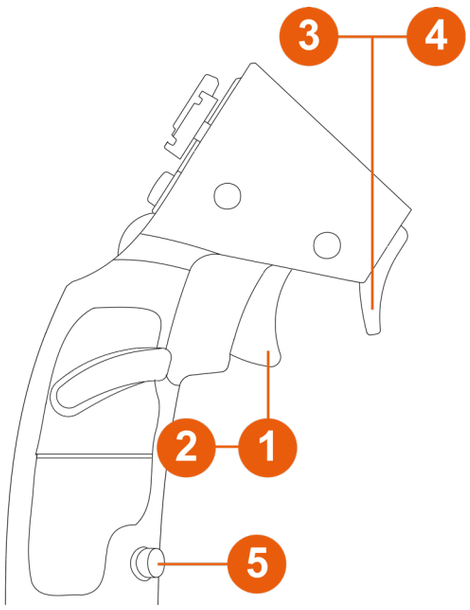

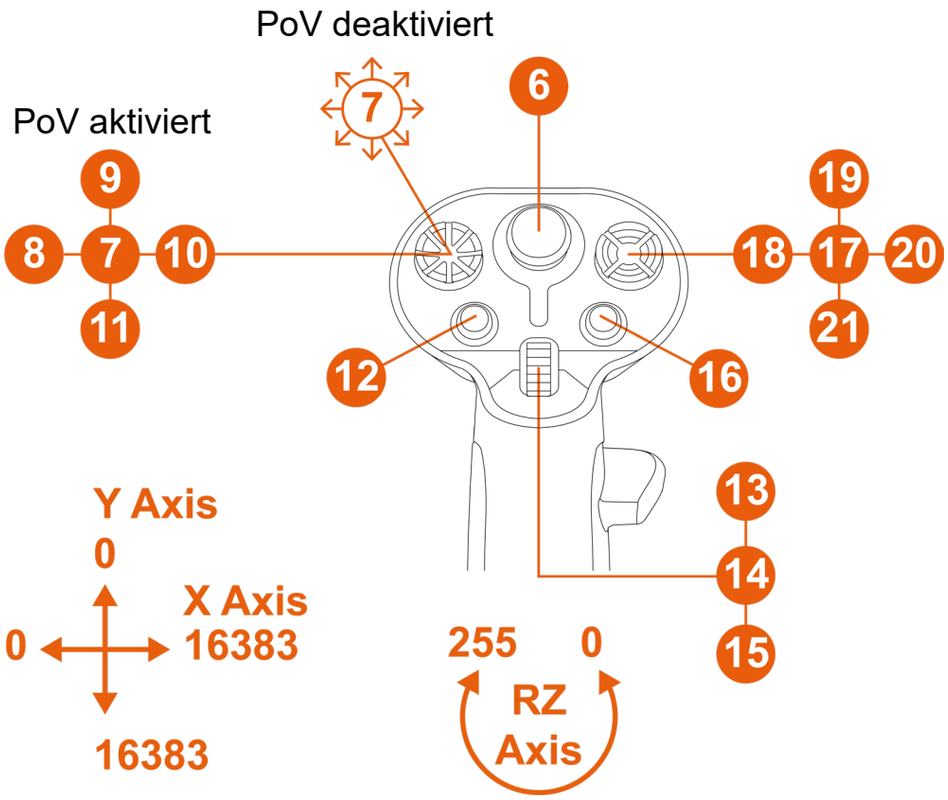

**Separat erhältlich*

Mit der HOTAS Magnetic Base, wenn sie zusammen mit dem Warthog Converter* verwendet wird*

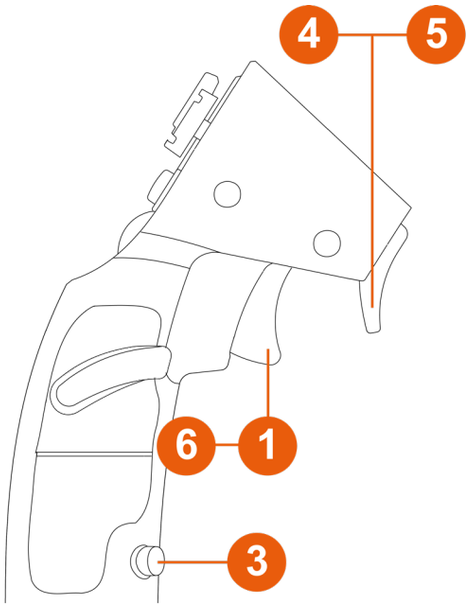

PoV deaktiviert

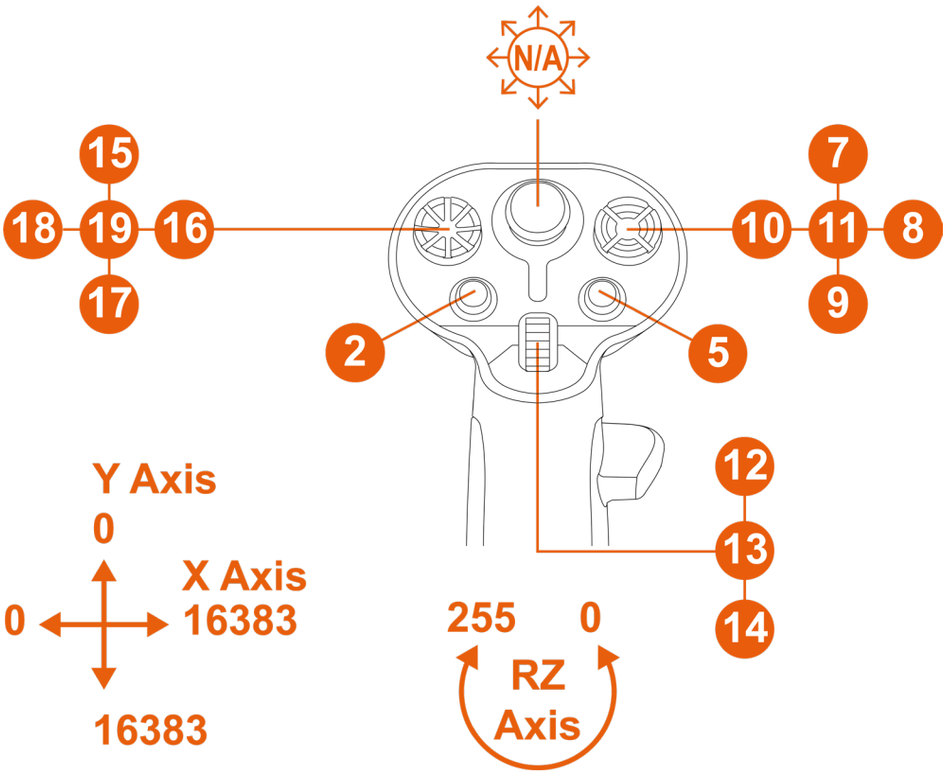

*Separat erhältlich

In dieser Konfiguration wird der Joystick-Griff als VIPER HOTAS Add-On Grip erkannt.

Die Ruderfunktion durch Drehen des Joystick-Griffs steht nicht zur Verfügung.

Ruderfunktion

Der Joystick-Griff Sol-R 3 AVA Add-On Grip verfügt über eine Ruderfunktion, die durch Drehen des Joystick-Griffs nach links oder rechts aktiviert werden kann.

In einem Flugzeug betätigt der Pilot das Seitenruder, um das Flugzeug um seine vertikale Achse zu schwenken (das Flugzeug dreht sich nach links oder nach rechts).

Diese Funktion kann deaktiviert werden, indem die Drehung der Z-Achse (Gieren) gesperrt wird.

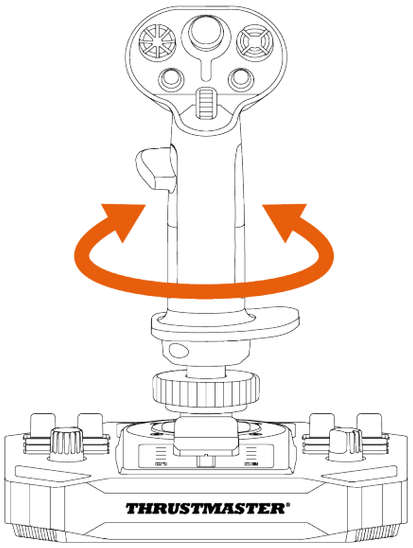

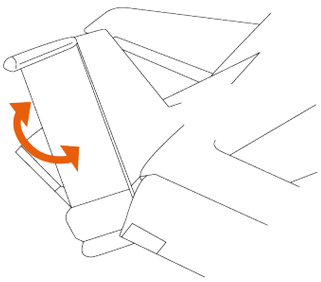

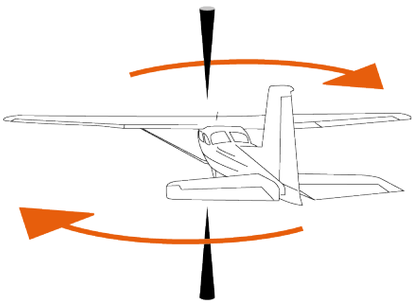

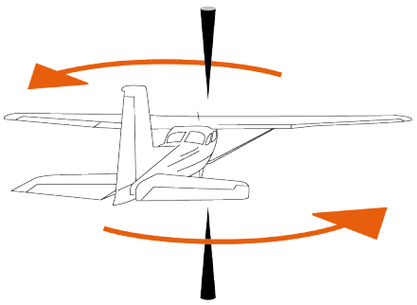

So sperren Sie die Ruderfunktion:

– Ziehen Sie die Sechskantschraube unter der Handgelenkstütze mit einem 2-mm-Inbusschlüssel (nicht im Lieferumfang enthalten) fest.

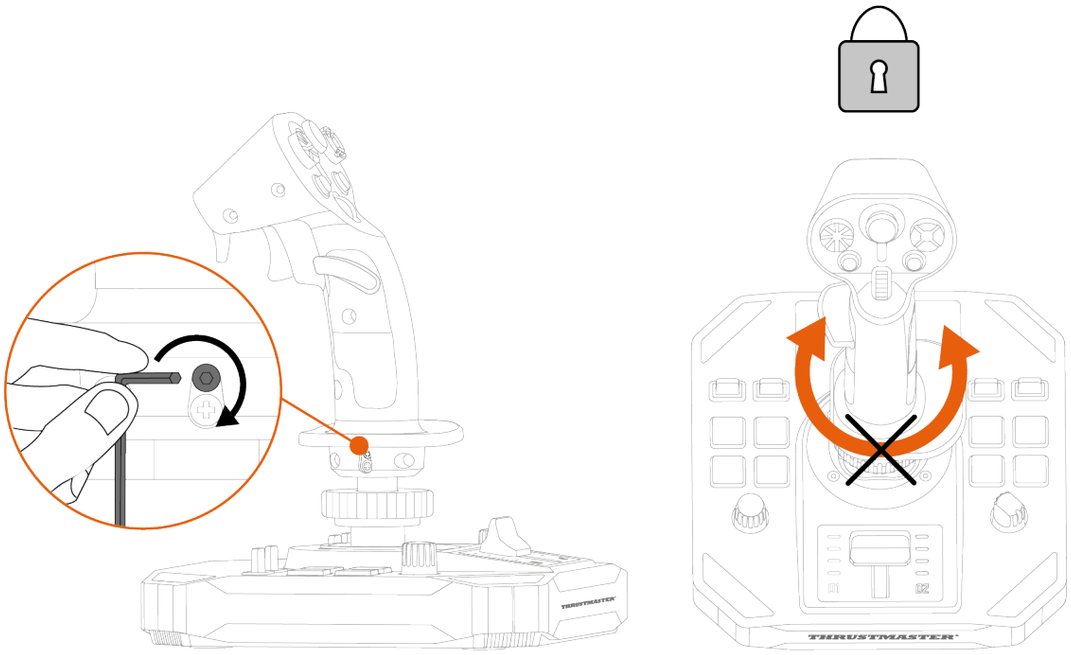

So entsperren Sie die Ruderfunktion:

– Lösen Sie die Sechskantschraube unter der Handgelenkstütze mit einem 2-mm-Inbusschlüssel (nicht im Lieferumfang enthalten).

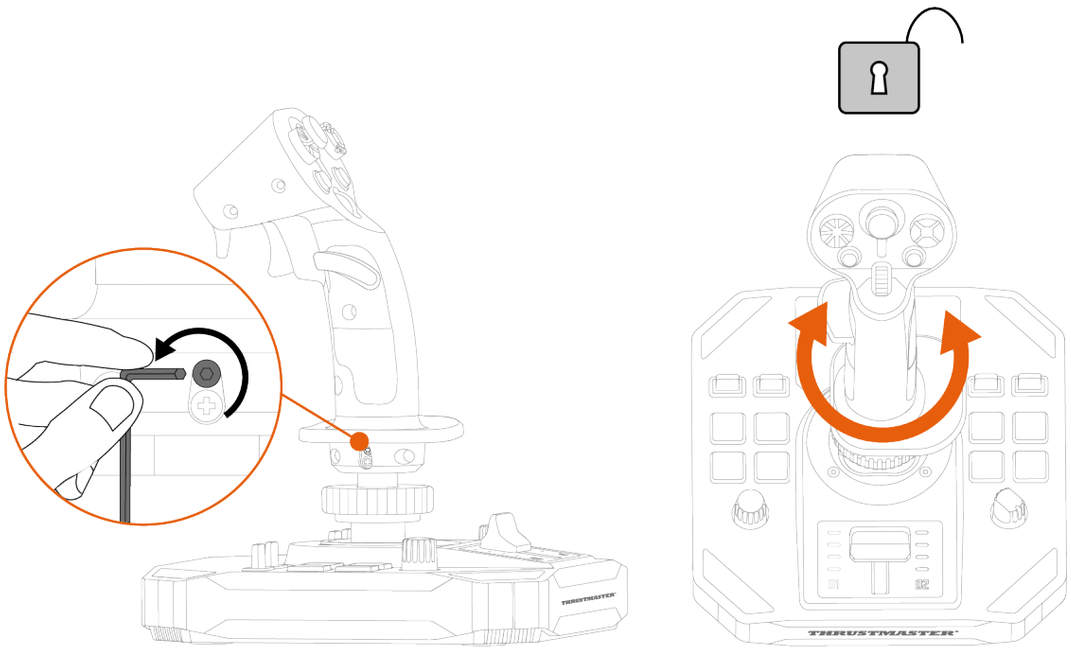

Multidirektionaler Point-of-View-Schalter

Der Joystick-Griff Sol-R 3 AVA Add-On Grip verfügt über einen multidirektionalen Point-of-View-Schalter, mit dem Sie das Geschehen rund um Ihr Raumschiff beobachten können (in Spielen, die dies erlauben).

Im Konfigurationsmenü Ihres Spiels können Sie die verschiedenen Ansichten (Rückansicht, linke Ansicht, rechte Ansicht, Außenansichten) auf die Richtungen des multidirektionalen Point-of-View-Schalters programmieren.

Sie können den multidirektionalen Point-of-View-Schalter auch für andere Zwecke verwenden (Schießen usw.).

Linkshänder-Modus	Rechtshänder-Modus
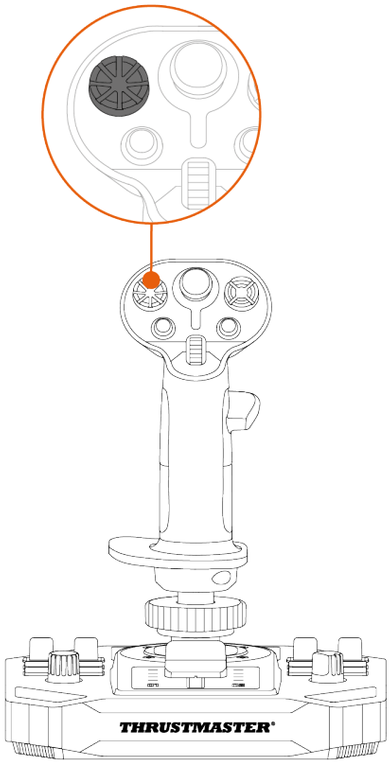	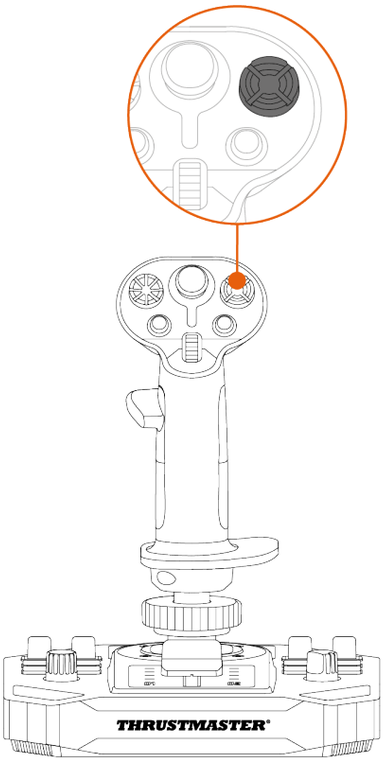

Die Blickwinkel-Funktion kann deaktiviert werden. Der multidirektionale PoV-Schalter kann jedoch weiterhin verwendet werden.

So deaktivieren Sie die Blickwinkel-Funktion:

1. Rufen Sie das **Control Panel** für den Joystick-Griff Sol-R 3 AVA Add-On Grip auf.
2. Klicken Sie im Dialogfeld **Game Controllers** (**Gamecontroller**) auf **Properties** (**Eigenschaften**).
3. Deaktivieren Sie in dem Tab **Test input** (**Testeingabe**) das Kontrollkästchen **Point of view hat-switch** (**Point-of-View-Schalter**).

Blickwinkel-Funktion (Rechtshänder-Modus)	
Aktiviert	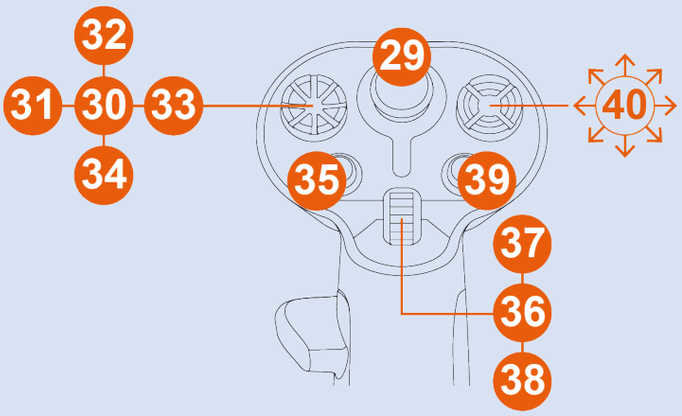
Deaktiviert	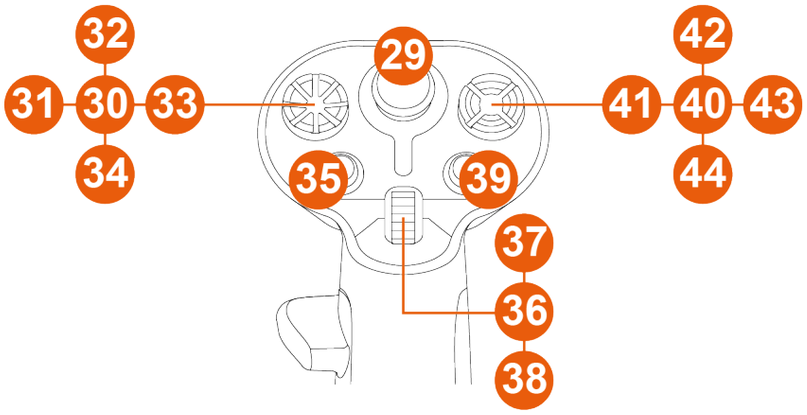

Blickwinkel-Funktion (Linkshänder-Modus)	
Aktiviert	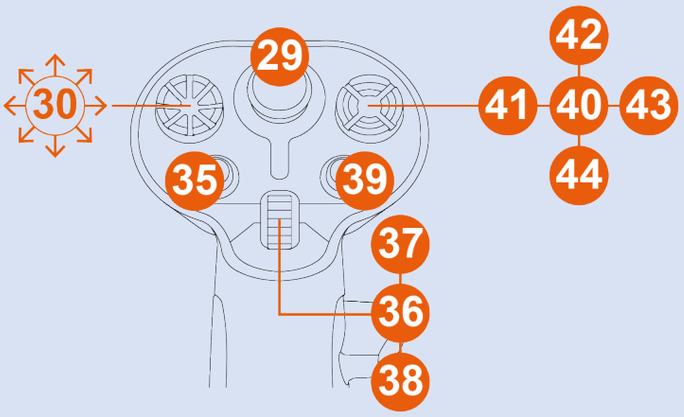
Deaktiviert	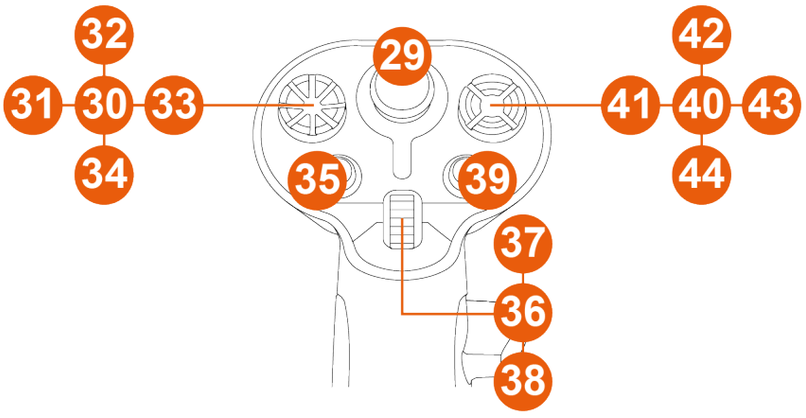

5. Konfigurieren des Joystick-Griffs

Rechtshänder- oder Linkshänder-Modus

Der Joystick-Griff Sol-R 3 AVA Add-On Grip ist beidhändig, um sich perfekt an alle Spieler (ob Rechts- oder Linkshänder) anzupassen.

Standardmäßig ist der Joystick im Rechtshänder-Modus konfiguriert.

Beispiel für die Konfiguration mit einer Sol-R-Basis*

Linkshänder-Modus	Rechtshänder-Modus
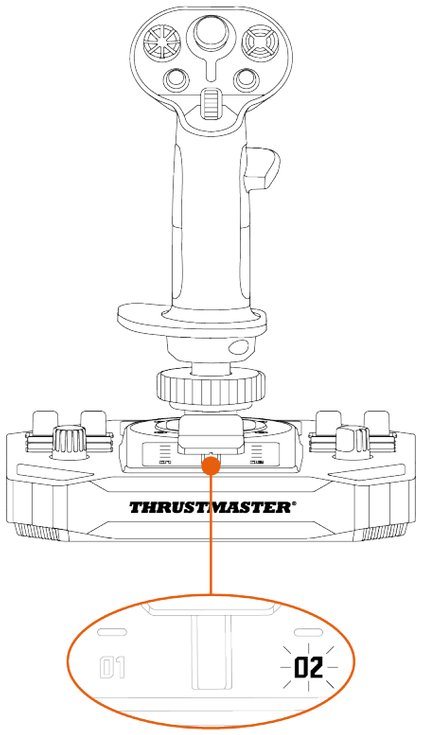	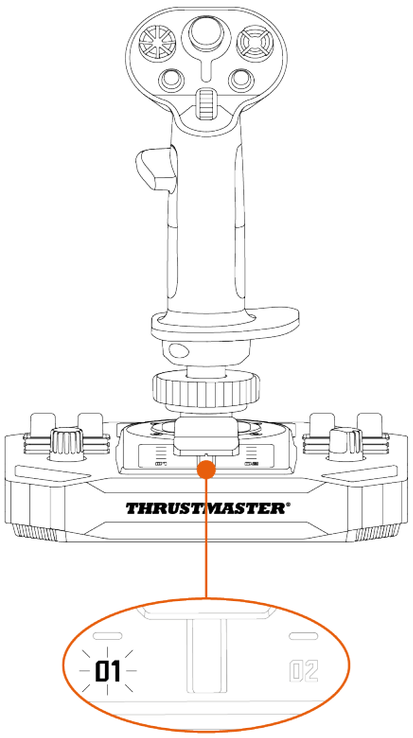

Führen Sie das Verfahren zum Umschalten vom Rechtshänder- auf den Linkshänder-Modus (oder umgekehrt) durch, **bevor** Sie den Joystick an Ihren PC anschließen.

**Separat erhältlich*

So stellen Sie den Joystick auf den **Linkshänder-Modus** ein:

- Stellen Sie den Wählschalter an der Unterseite der Joystickbasis auf LEFT HANDED (Linkshänder).

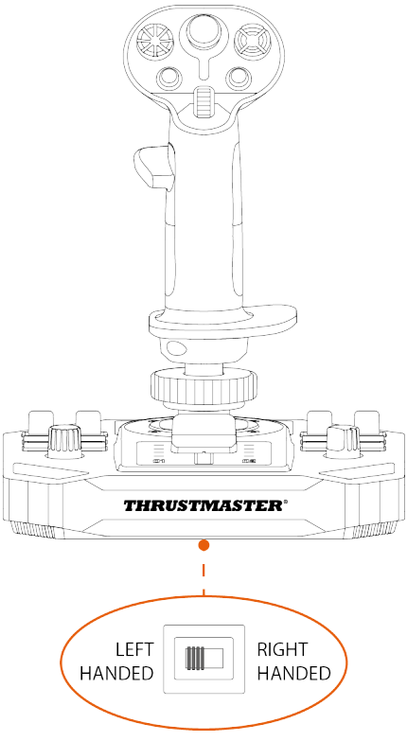

Der Joystick wird mit dem Namen **Sol-R [L] Flightstick** erkannt.

So stellen Sie den Joystick auf den **Rechtshänder-Modus** ein:

- Stellen Sie den Wählschalter an der Unterseite des Joysticks auf RIGHT HANDED (Rechtshänder).

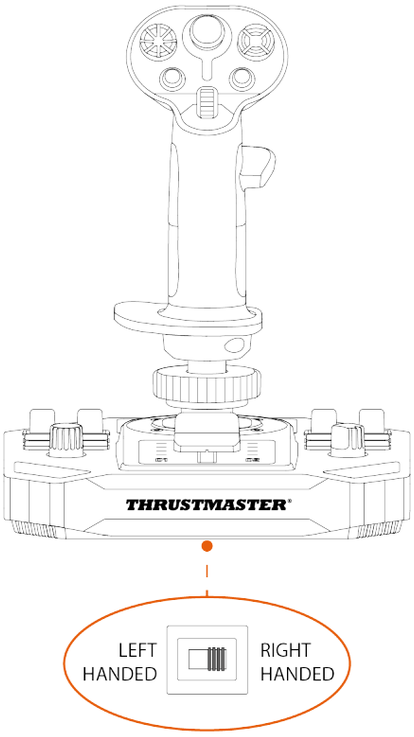

Der Joystick wird mit dem Namen **Sol-R [R] Flightstick** erkannt.

Beispiel für die Konfiguration mit einer AVA-Basis oder einer HOTAS Magnetic Base**

Wenn der Joystick-Griff Sol-R 3 AVA Add-On Grip auf einer AVA*-Basis oder einer HOTAS Magnetic Base* angebracht ist:

1. Öffnen Sie das **Control Panel**.
2. Klicken Sie im Dialogfeld **Game Controllers** (**Gamecontroller**) auf **Properties** (**Eigenschaften**).
3. Wählen Sie im Tab **Test Input** (**Testeingabe**) die Option **RIGHT-HANDED** (rechtshändig) oder **LEFT-HANDED** (linkshändig) aus.

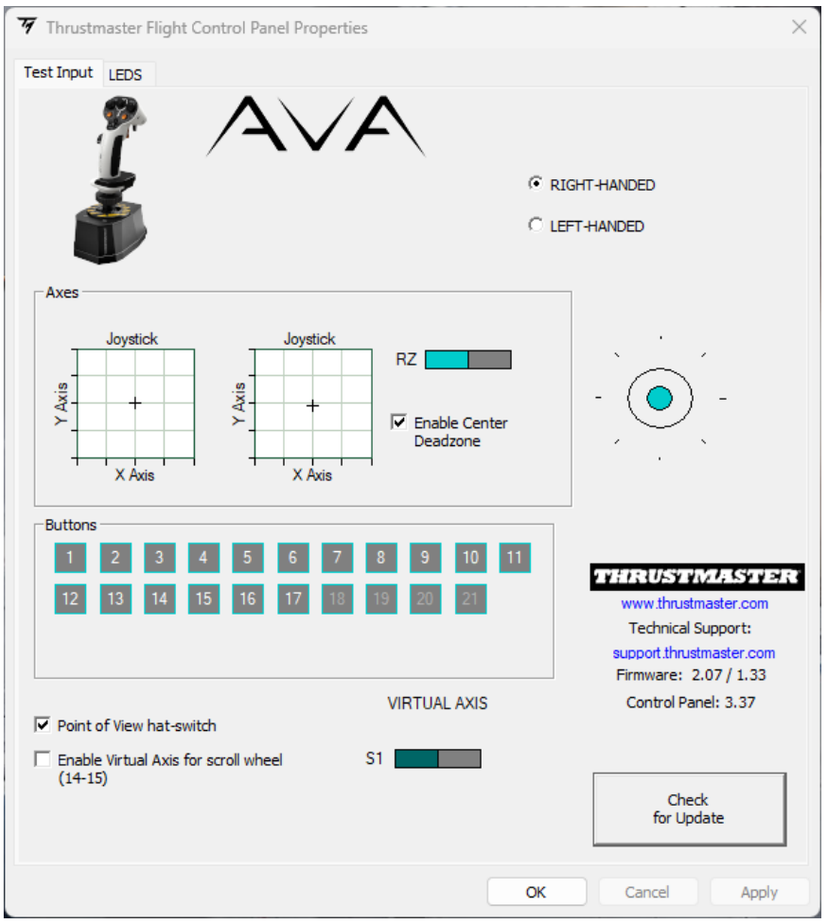

**Separat erhältlich*

Wechsel vom Rechtshänder-Modus zum Linkshänder-Modus

1. Schrauben Sie die rechte Daumenauflage ab.

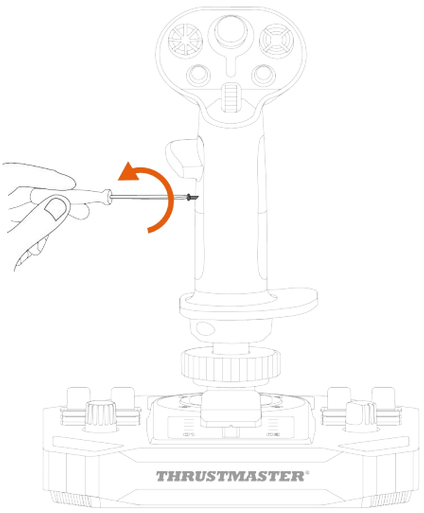

2. Entfernen Sie beide Teile der rechten Daumenauflage.

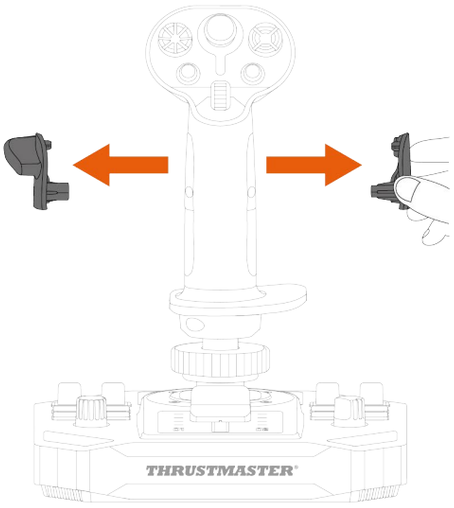

3. Platzieren Sie beide Teile der linken Daumenauflage auf den Joystick-Griff.

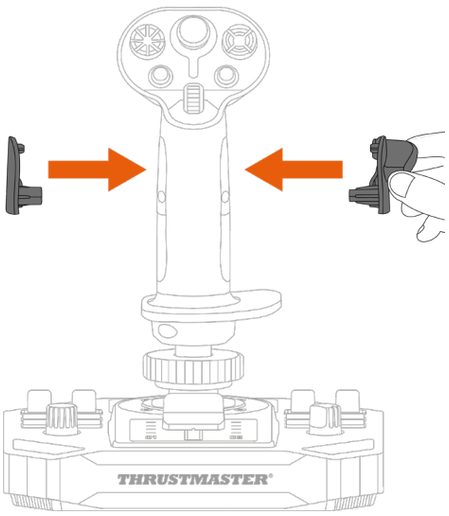

4. Schrauben Sie die linke Daumenauflage fest.

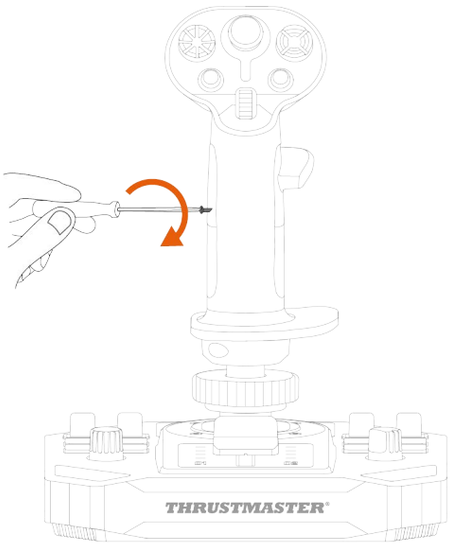

5. Entfernen Sie die auswechselbare Taste, die sich auf der Rückseite des Joystick-Griffs befindet.

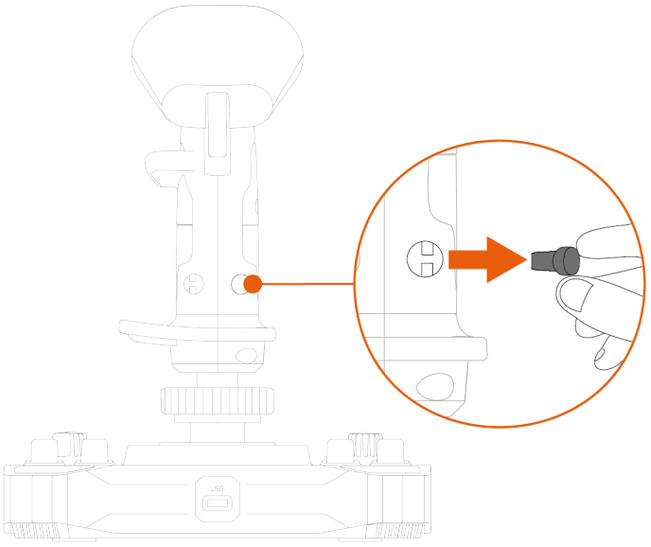

6. Setzen Sie die auswechselbare Taste unter der Daumenauflage ein.

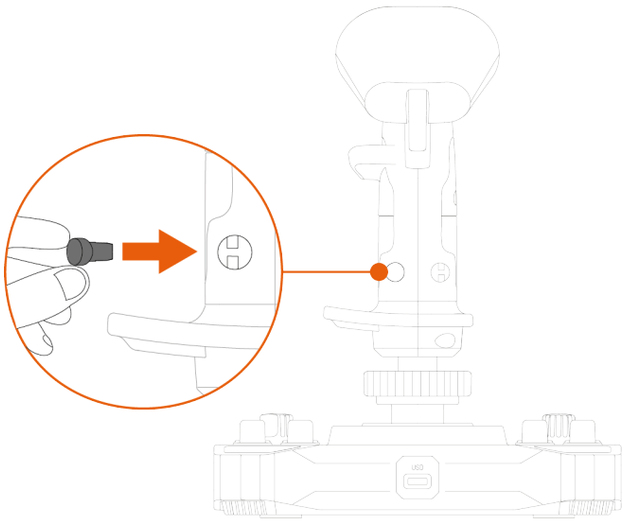

7. Lösen Sie die beiden Schrauben, mit denen die Handgelenkstütze befestigt ist.

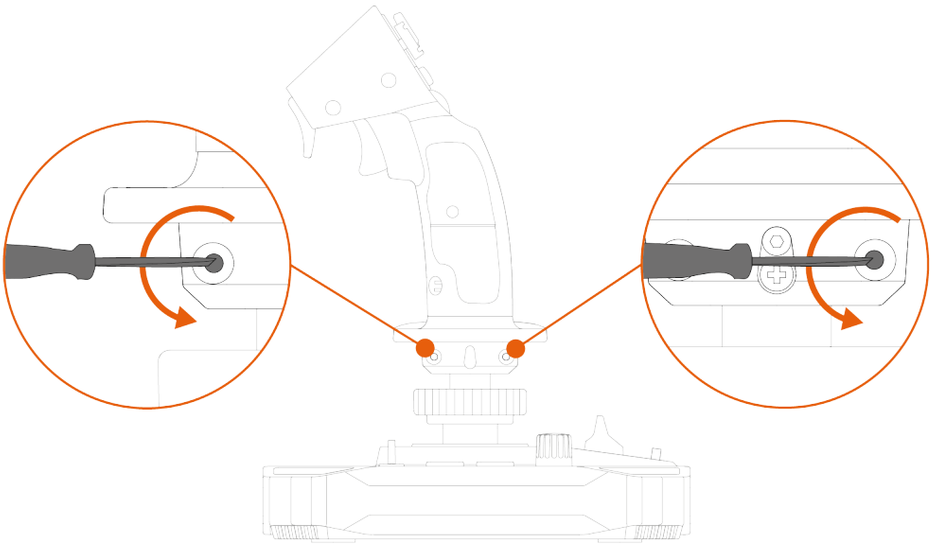

8. Entfernen Sie die beiden Teile der Handgelenkstütze und bringen Sie diese dann wieder am Joystick-Griff an, indem Sie die Teile umdrehen.

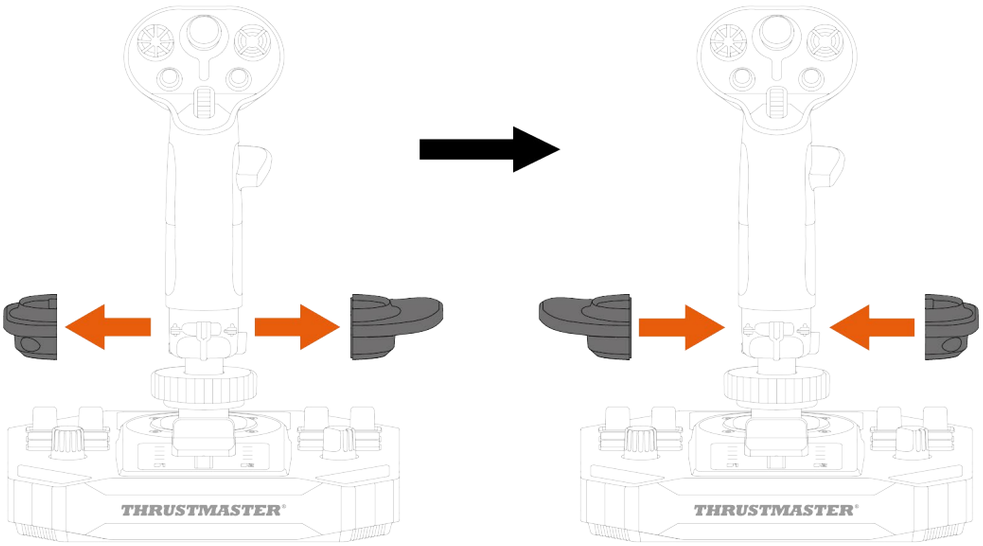

9. Drehen Sie die beiden Schrauben hinein, welche die Handgelenkstütze an ihrem Platz halten.

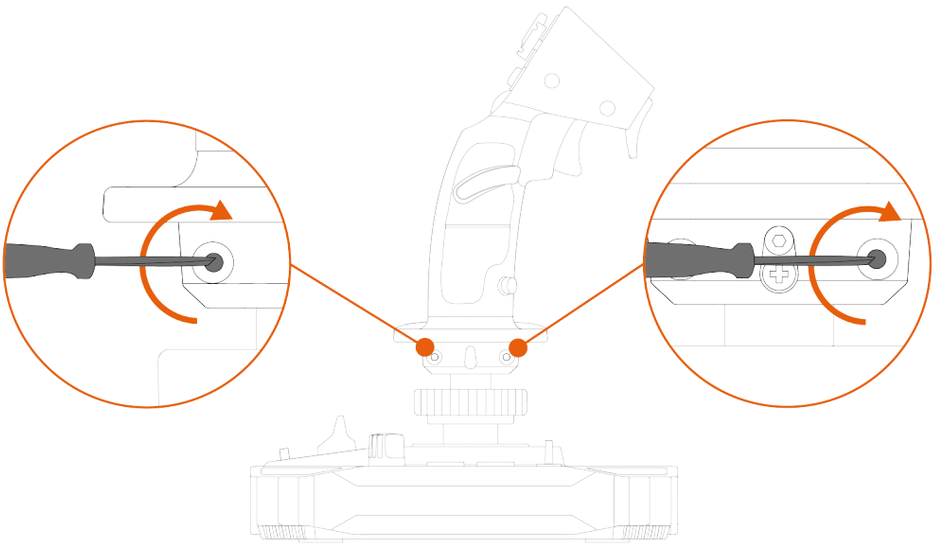

Wechsel vom Linkshänder-Modus zum Rechtshänder-Modus

1. Schrauben Sie die linke Daumenauflage ab.

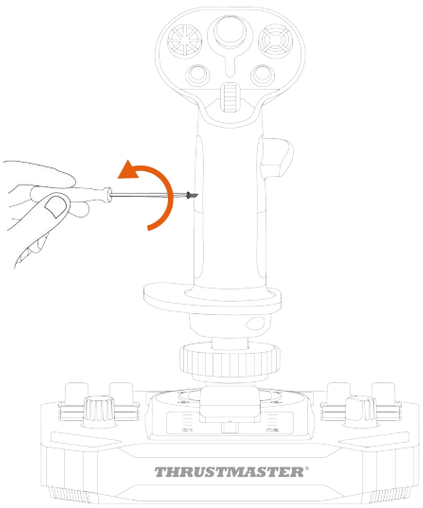

2. Entfernen Sie beide Teile der linken Daumenauflage.

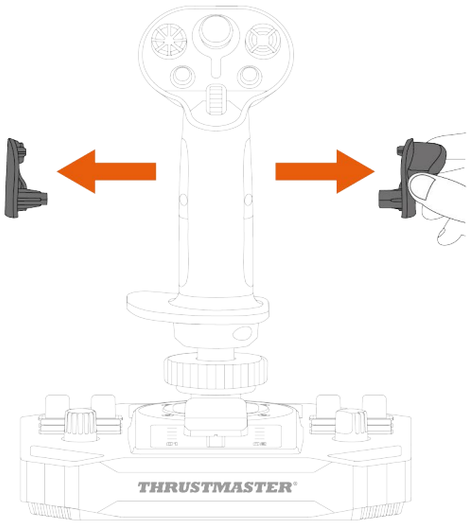

3. Platzieren Sie die beiden Teile der rechten Daumenauflage auf dem Joystick-Griff.

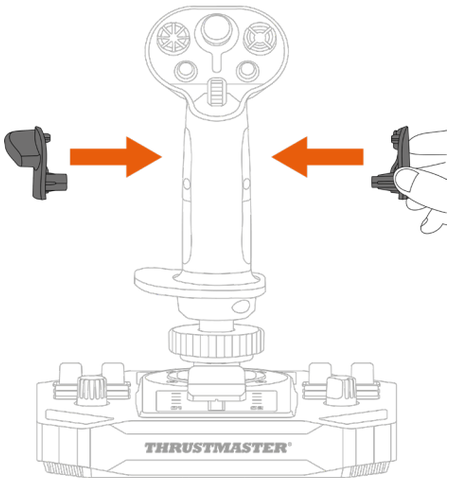

4. Schrauben Sie die rechte Daumenauflage fest.

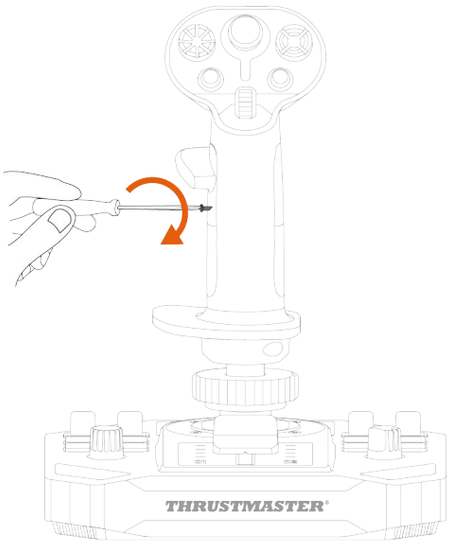

5. Entfernen Sie die auswechselbare Taste, die sich auf der Rückseite des Joystick-Griffs befindet.

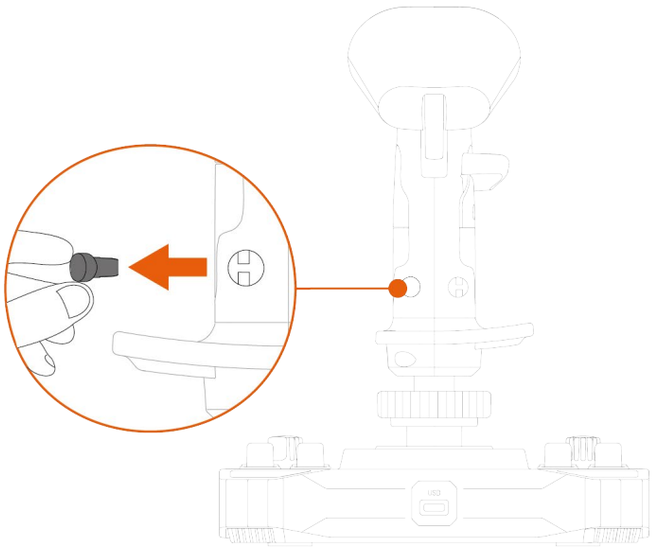

6. Setzen Sie die auswechselbare Taste unter der Daumenauflage ein.

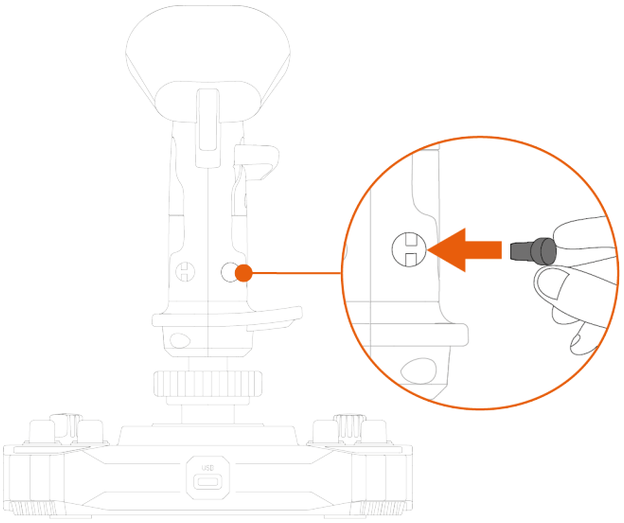

7. Lösen Sie die beiden Schrauben, mit denen die Handgelenkstütze befestigt ist.

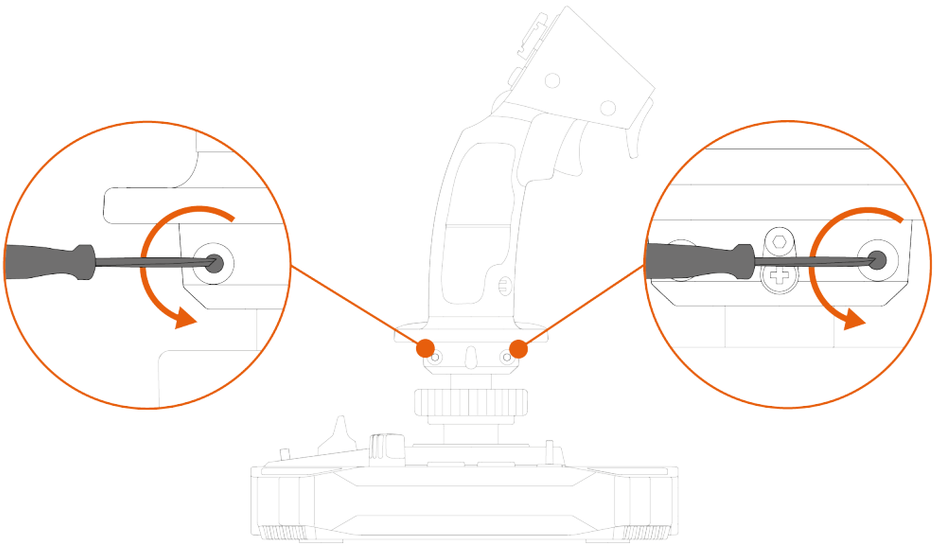

8. Nehmen Sie die beiden Teile der Handgelenkstütze ab und setzen Sie sie dann umgekehrt auf den Joystick-Griff.

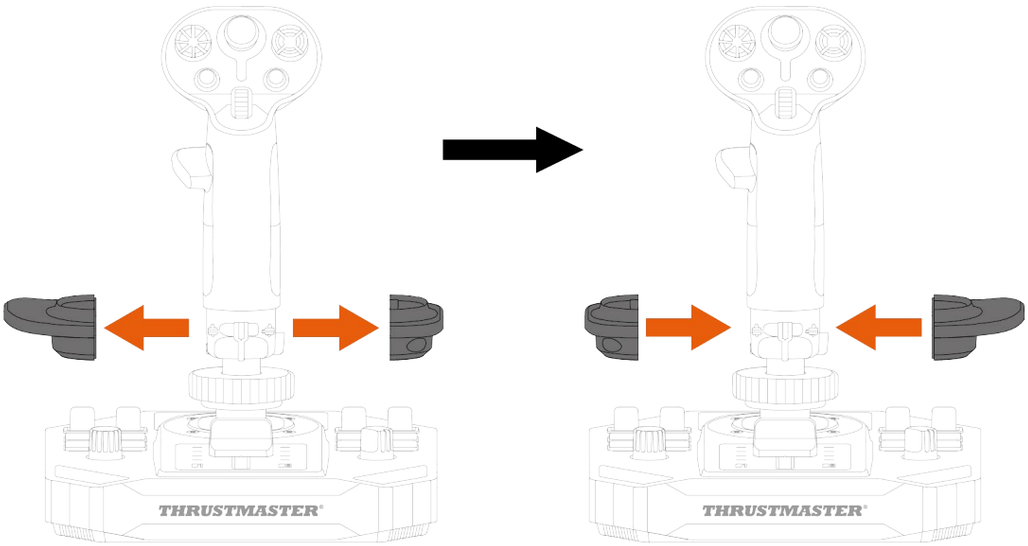

9. Drehen Sie die beiden Schrauben hinein, welche die Handgelenkstütze an ihrem Platz halten.

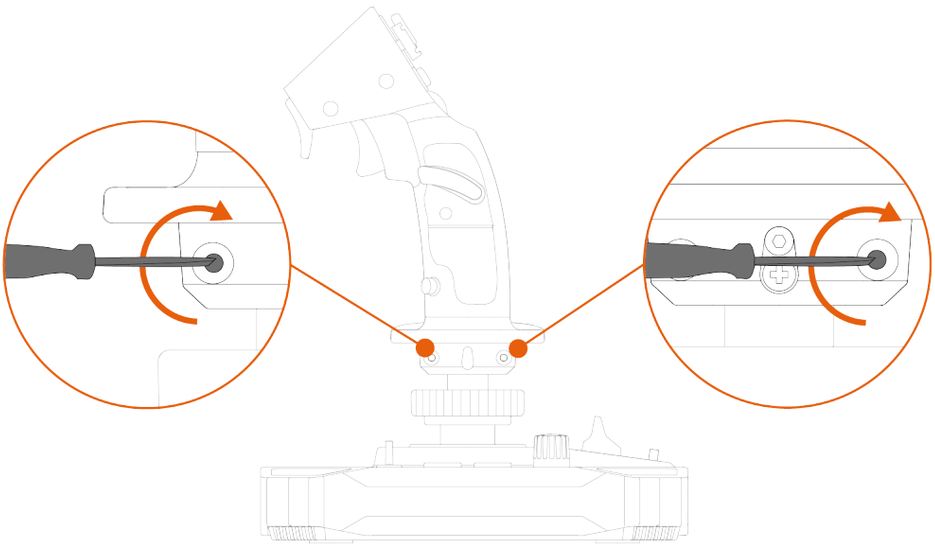

Höhenadapter

Der Joystick-Griff Sol-R 3 AVA Add-On Grip verfügt über einen Höhenadapter, mit dem Sie Ihre Hand beim Halten des Joystick-Griffs anheben können, um den Komfort zu erhöhen.

Ohne Adapter	Mit Adapter
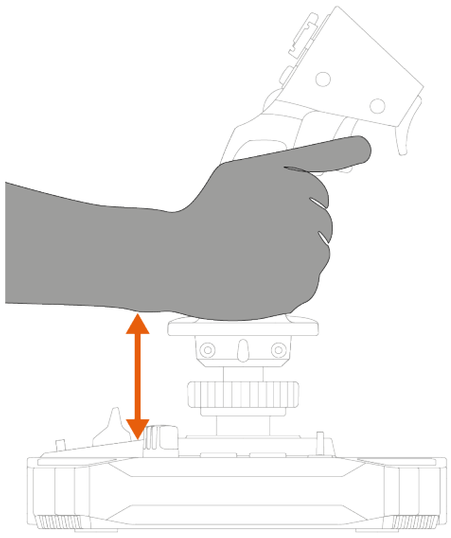	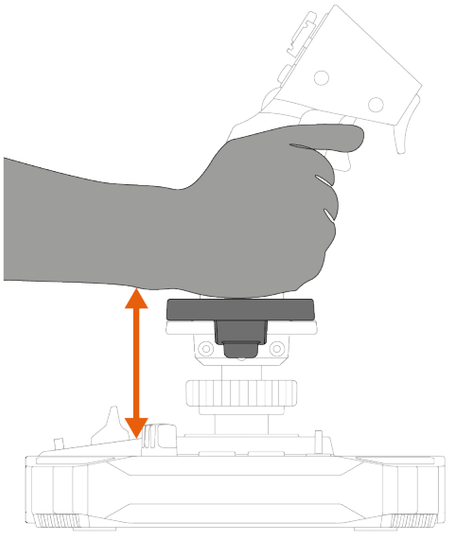

Zum Anbringen des Höhenadapters wird dieser an der Handgelenkstütze angeklippt.

Linkshänder-Modus	Rechtshänder-Modus
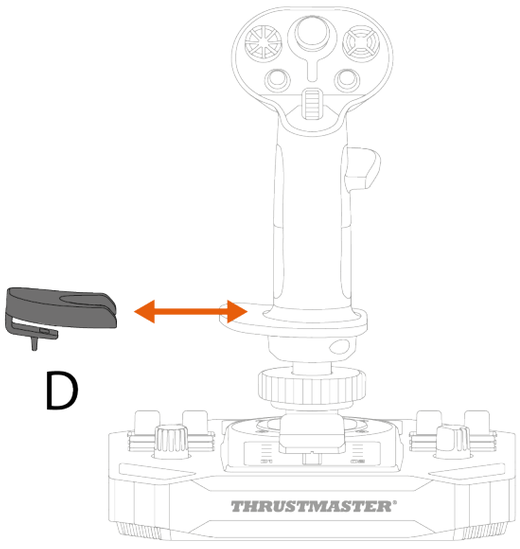	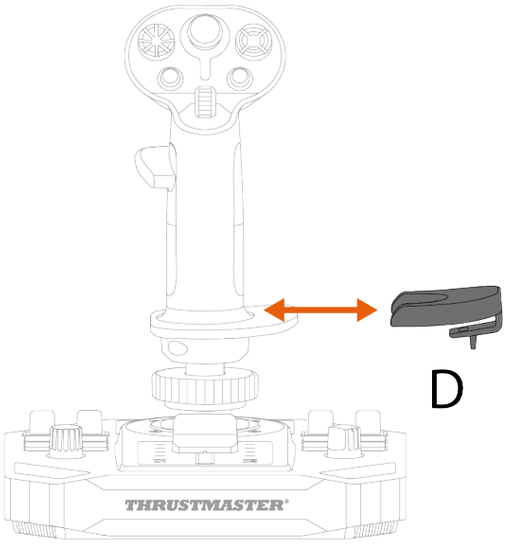

6. Kompatibilität

Achten Sie darauf, nur autorisiertes Zubehör zu verwenden. Die Verwendung von nicht autorisiertem Zubehör kann das Produkt beschädigen und zum Erlöschen der Garantie führen.

Basen

Der Joystick-Griff Sol-R 3 AVA Add-On Grip ist kompatibel mit der AVA*-Basis sowie mit den Basen Sol-R 5 Base* und HOTAS Magnetic Base*.

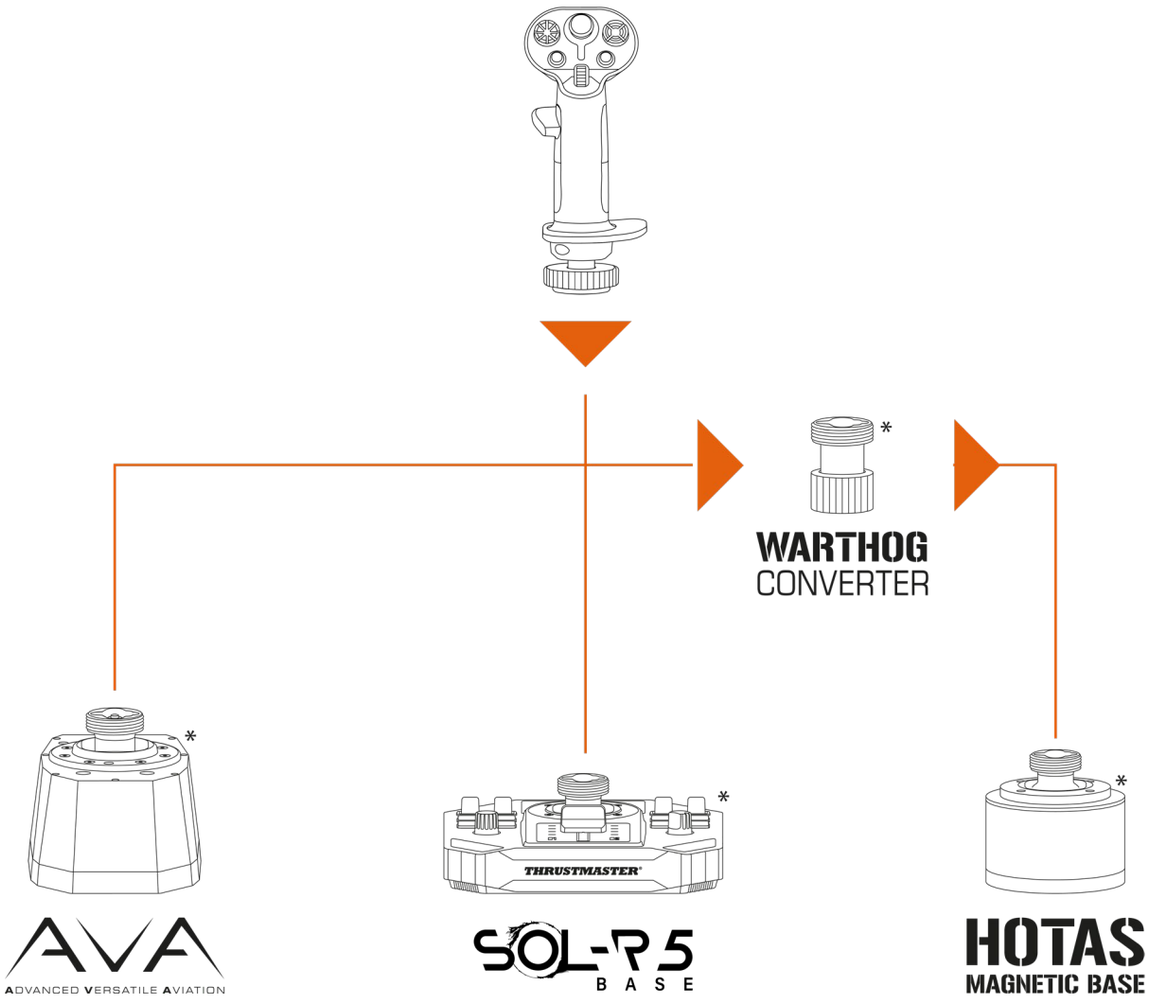

Die Installation des Joystick-Griffs Sol-R 3 AVA Add-On Grip auf einer HOTAS Magnetic Base* erfordert die Verwendung des Warthog Converter*, um die Kompatibilität sicherzustellen.

**Separat erhältlich*

Nocken

Der Joystick-Griff Sol-R 3 AVA Add-On Grip wird mit zwei STAR-Nocken für Besitzer einer AVA*-Basis geliefert, die in der Weltraumsimulation verwendet werden können.

Die Nocken regulieren die Umsetzung der auf den Joystick-Griff ausgeübten Kraft in Bewegung und verändern so die Wahrnehmung der Bewegungskurve des Joystick-Griffs sowie dessen Verhalten.
Die Vorgehensweise zum Anbringen der Nocken an einer AVA*-Basis finden Sie hier:
https://support.thrustmaster.com/product/ava/

**Separat erhältlich*

7. Erweiterte Programmiersoftware T.A.R.G.E.T

T.A.R.G.E.T (Thrustmaster Advanced pRogramming Graphical EdiTor) ist eine innovative, leistungsstarke Software-Suite, die Verbesserungen an den meisten Thrustmaster-Flugsteuerungen ermöglicht und den Austausch von Profilen mit der Thrustmaster-Community erlaubt.

Installation

1. Besuchen Sie bitte:

   https://support.thrustmaster.com/product/sol-r-3-ava-add-on-grip
2. Im Abschnitt **Software** laden Sie die erweiterte Programmiersoftware T.A.R.G.E.T herunter und installieren diese.

Hauptmerkmale

- Verschiedene Konfigurationsmöglichkeiten für die Achsen.
- Verschiedene Programmierungsstufen: Basic, Advanced und Script.
- Verwendung des Drag-and-Drop-Prinzips.
- Möglichkeit der Kombination des Joysticks Sol-R 3 AVA Add-On Grip mit anderem Flugsimulationszubehör von Thrustmaster (Hotas Cougar*, T.16000M FCS*, TWCS*, TFRP*, MFD Cougar Pack*, TCA-Reihe*, VIPER-Reihe*, AVA-Reihe*, Sol-R-Reihe*, die alle auch mit T.A.R.G.E.T kompatibel sind), so dass sie als ein einziges USB-Gerät erkannt werden.
- Zugriff auf erweiterte Profile, die von der Thrustmaster-Community erstellt wurden.

**Separat erhältlich*

8. FAQ und technische Support

Haben Sie Fragen zum Joystick-Griff Sol-R 3 AVA Add-On Grip oder haben Sie technische Probleme? Dann besuchen Sie bitte die Website des technischen Supports von Thrustmaster:

https://support.thrustmaster.com/product/sol-r-3-ava-add-on-grip

1. Mein Joystick funktioniert nicht richtig oder scheint falsch kalibriert zu sein

- Schalten Sie Ihren PC aus, trennen Sie Ihren Joystick ab, schließen Sie ihn wieder an, starten Sie Ihren PC neu und starten Sie Ihr Spiel erneut.
- Achten Sie beim Anschließen Ihres Joysticks darauf, dass Sie den Griff in der Mitte halten und ihn nicht bewegen, um Kalibrierungsprobleme zu vermeiden.

2. Ich kann meinen Joystick nicht konfigurieren

- Rufen Sie das Menü Ihres Spiels auf und wählen Sie **Optionen > Controller > Gamepad** oder **Joystick**. Wählen Sie dann die am besten geeignete Konfiguration aus oder konfigurieren Sie die Optionen des Joysticks komplett neu.
- Weitere Informationen finden Sie im Benutzerhandbuch Ihres Spiels oder in der Online-Hilfe.

3. Mein Joystick ist zu empfindlich oder nicht empfindlich genug

- DerJoystick kalibriert sich nach ein paar Bewegungen auf den verschiedenen Achsen automatisch selbst.
- Rufen Sie das Menü Ihres Spiels auf und wählen Sie **Optionen > Controller > Gamepad** oder **Joystick**. Stellen Sie dann die Empfindlichkeit Ihres Joysticks und die Totzonen ein, falls diese Optionen verfügbar sind.

4. Mein Joystick funktioniert nicht

Damit der Joystick richtig mit Videospielen funktioniert, muss seine Firmware aktualisiert.

- Wenn Sie die Basis Sol-R 5 Base verwenden, besuchen Sie bitte **https://support.thrustmaster.com/product/sol-r-5-base**
- Wenn Sie die AVA-Basis verwenden, besuchen Sie bitte **https://support.thrustmaster.com/product/ava**
- Wenn Sie die Basis HOTAS Magnetic Base verwenden, besuchen Sie bitte **https://support.thrustmaster.com/product/hotas-magnetic-base**

Wählen Sie **Drivers** (Treiber) und folgen Sie den Anweisungen, einschließlich des Download- und Installationsvorgangs.

THRUSTMASTER®

SOL-R 3
AVA
ADD-ON GRIP

PC (Windows® 10/11)

Handleiding

Lees zorgvuldig de instructies in deze handleiding **voordat** u het product installeert, **voordat** u het product gebruikt en **voordat** u onderhoud uitvoert aan het product. Volg de veiligheidsvoorschriften. Als u deze instructies niet opvolgt, bestaat de kans op ongelukken en/of schade. Bewaar deze handleiding zodat u de instructies in de toekomst kunt raadplegen.

INHOUDSOPGAVE

1. INHOUD VAN DE VERPAKKING 6

2. TECHNISCHE SPECIFICATIES.....7

3. INFORMATIE OVER HET GEBRUIK VAN DE FLIGHTSTICK-GREEP.....9

4. MONTAGE 11

Mapping.....13

Roerfunctie 19

Multidirectionele Point-of-View-hat-switch.....21

5. DE FLIGHTSTICK-GREEP CONFIGUREREN... 24

Rechtshandige of linkshandige modus.....24

Voorbeeld van configuratie met een Sol-R*-voet 25

Voorbeeld van configuratie met AVA*-voet of HOTAS Magnetic Base*-voet 28

Overschakelen van rechtshandige modus naar linkshandige modus 29

Overschakelen van linkshandige modus naar rechtshandige modus.....33

Hoogte-adapter.....37

6. COMPATIBILITEIT 38

Voeten.....39

Nokken.....40

7. T.A.R.G.E.T GEAVANCEERDE PROGRAMMEERSOFTWARE.....41

Installatie 41

Belangrijkste kenmerken 42

8. FAQ EN TECHNISCHE ONDERSTEUNING.....43

Geniet van een galactische ervaring met de Sol-R 3 AVA Add-On Grip-joystick, uw trouwe metgezel bij verkenningsreizen en veldslagen in het heelal.

Deze handleiding helpt u bij de installatie en het gebruik van uw Sol-R 3 AVA Add-On Grip onder de best mogelijke omstandigheden. Lees, voordat u opstijgt, zorgvuldig de instructies en waarschuwingen. Ze helpen u bij een maximaal prettige ervaring van uw product.

De firmware bijwerken

Om de Sol-R 3 AVA Add-On Grip goed te laten werken met games, moet u eerst de firmware van de voet bijwerken.

- Als u een Sol-R 5 Base-voet gebruikt, gaat u naar **https://support.thrustmaster.com/product/sol-r-5-base**

- Als u een AVA-voet gebruikt, gaat u naar **https://support.thrustmaster.com/product/ava**

- Als u een HOTAS Magnetic Base-voet gebruikt, gaat u naar **https://support.thrustmaster.com/product/hotas-magnetic-base**

Selecteer **Drivers** en volg de instructies inclusief de procedure voor het downloaden en installeren.

1. Inhoud van de verpakking

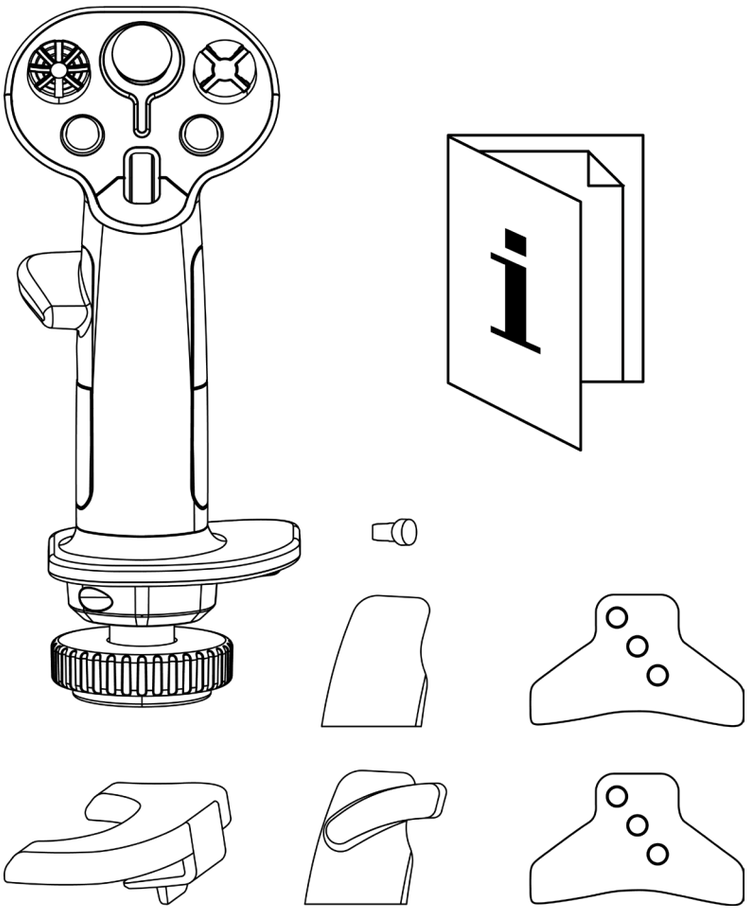

2. Technische specificaties

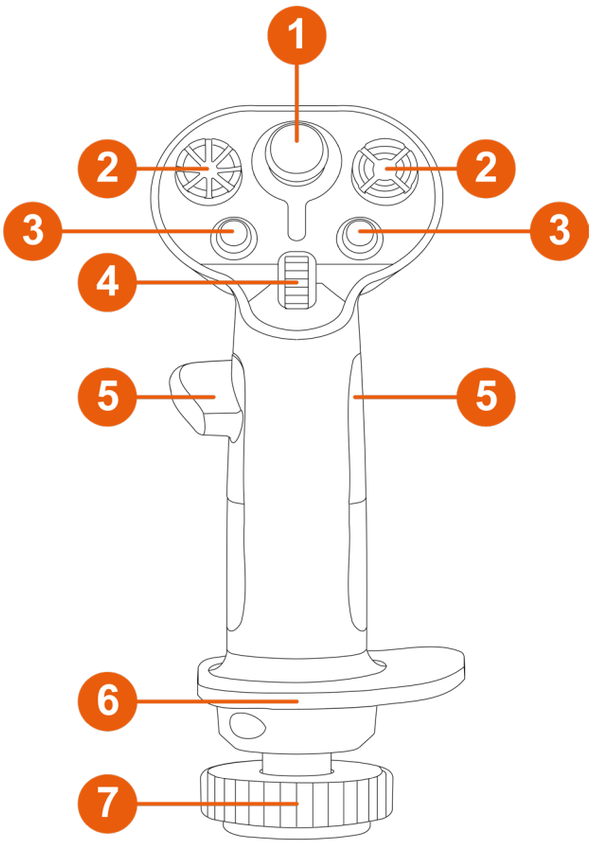

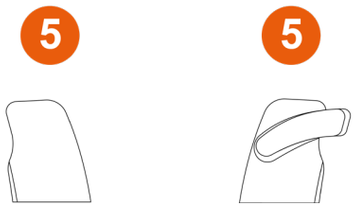

❶ Analoge mini-stick

❷ 8-wegs multidirectionele Point-of-View hat-switches

❸ Actiedrukknoppen

❹ Scrollwiel

❺ Duimsteunen (rechtshandig en linkshandig)

❻ Ambidextrische polssteun

❼ Roerfunctie via het draaien van de flightstick-greep (vergrendelbaar)

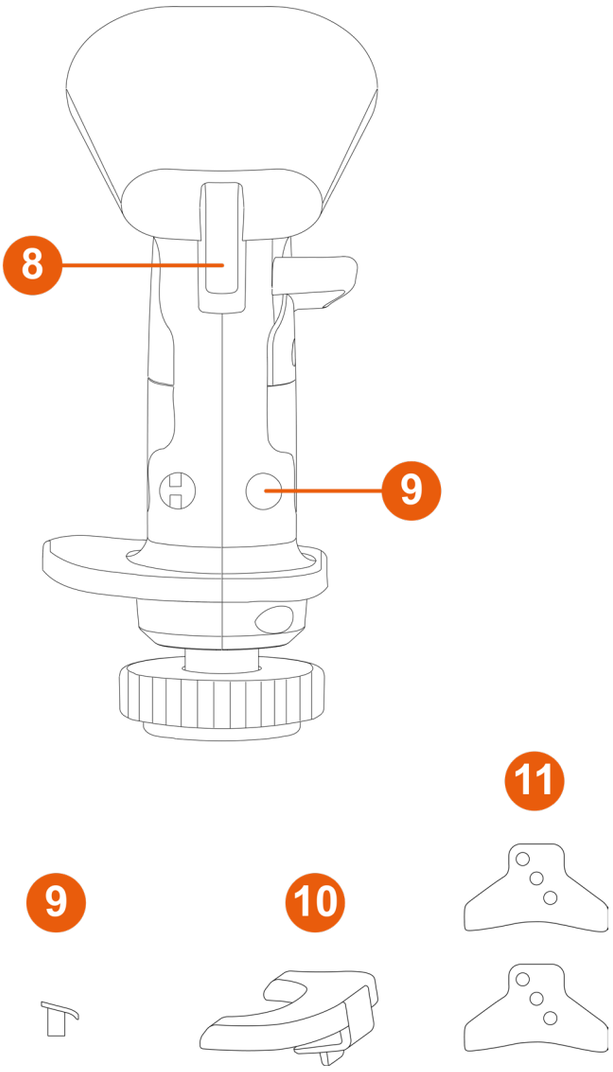

❽ Triggers (inclusief één trigger met twee standen)

❾ Afneembare drukknoppen

❿ Afneembare hoogte-adapter (rechtshandig en linkshandig)

⓫ STAR-nokken (alleen voor AVA*-voet)

**Wordt apart verkocht*

3. Informatie over het gebruik van de flightstick-greep

Documentatie

Lees, voordat u dit product gebruikt, dit document nogmaals door en bewaar het om het eventueel op een later tijdstip te kunnen raadplegen.

Gevaar op beknelling

Plaats bij gebruik van de Sol-R 3 AVA Add-On Grip-flightstick-greep op een voet*, nooit uw vingers in de ruimte tussen de voet en de as van de flightstick-greep.

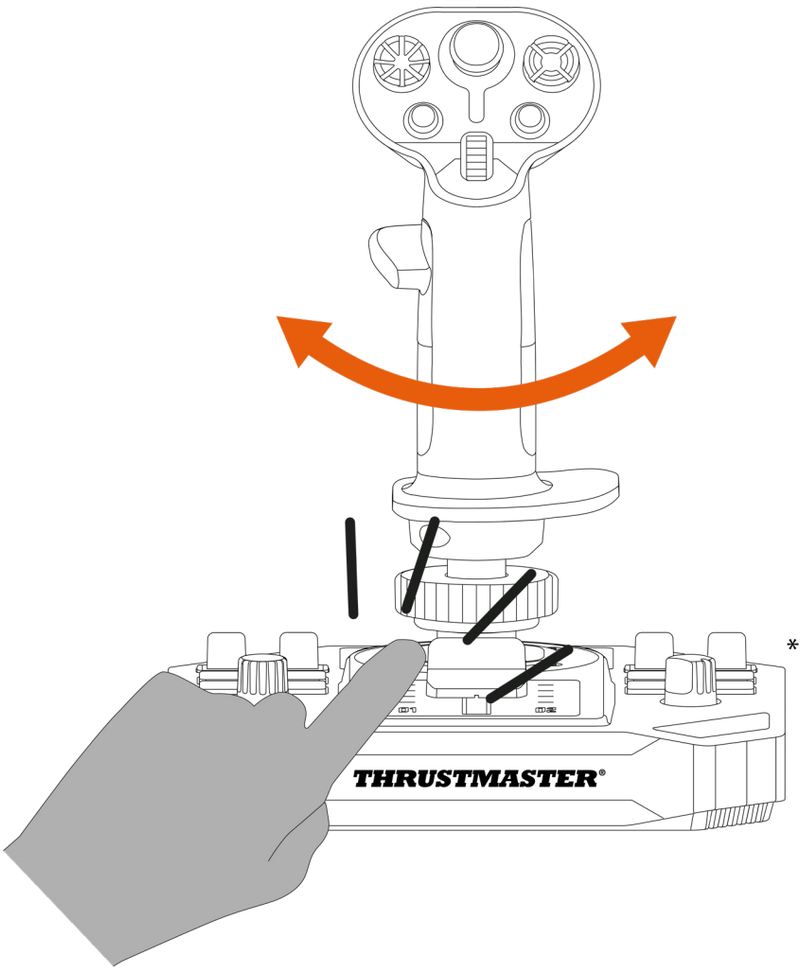

**Wordt apart verkocht*

4. Montage

1. Plaats de flightstick-greep op een compatibele voet*. Zorg ervoor dat de flightstick-greep correct is geplaatst zoals hieronder afgebeeld.
2. Draai de klemring vast.

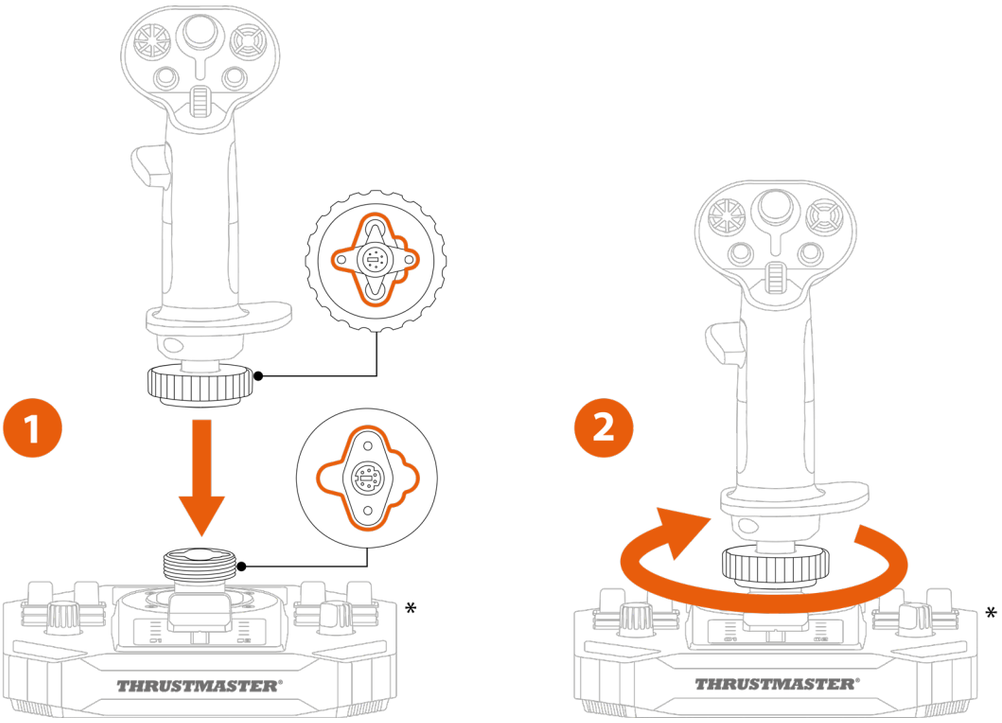

**Wordt apart verkocht*

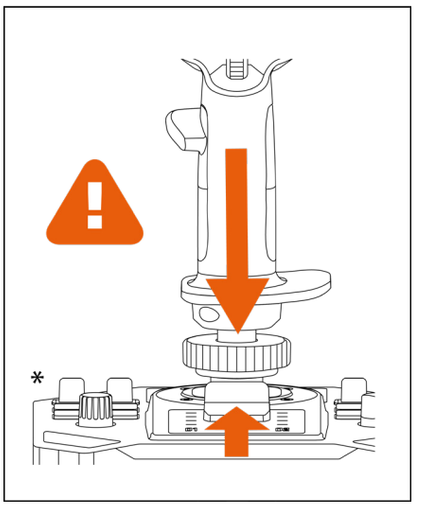

Forceer niets als u weerstand voelt. Zorg ervoor dat de connectoren voor de voet en de flightstick-greep correct zijn uitgelijnd. Als u deze instructies niet naleeft, kunnen producten beschadigen.

**Wordt apart verkocht*

Mapping

Rechtshandige modus met Sol-R*-voet

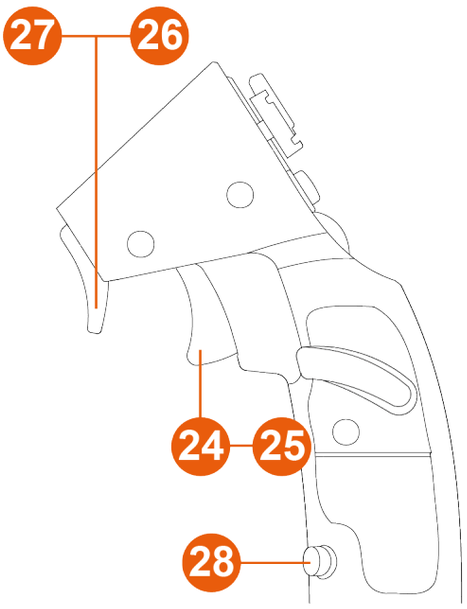

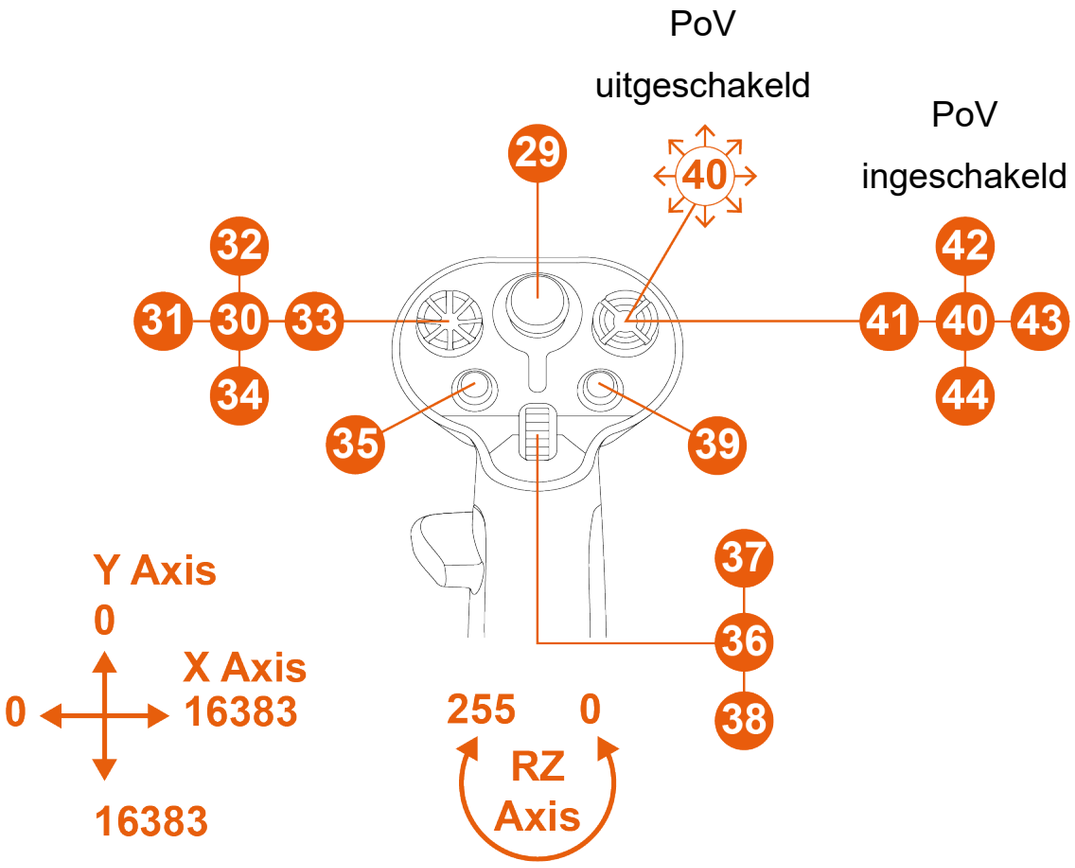

*Wordt apart verkocht

Linkshandige modus met Sol-R-voet*

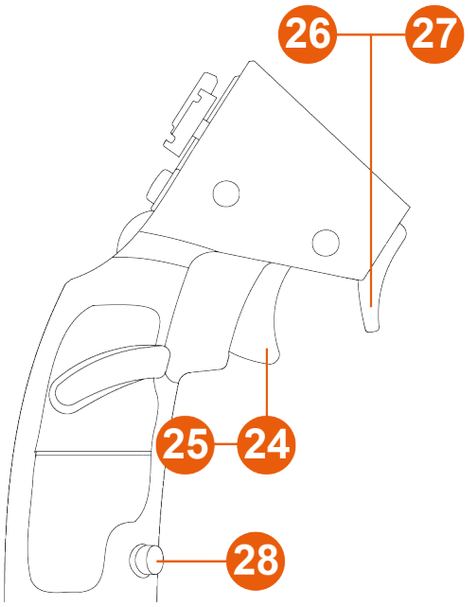

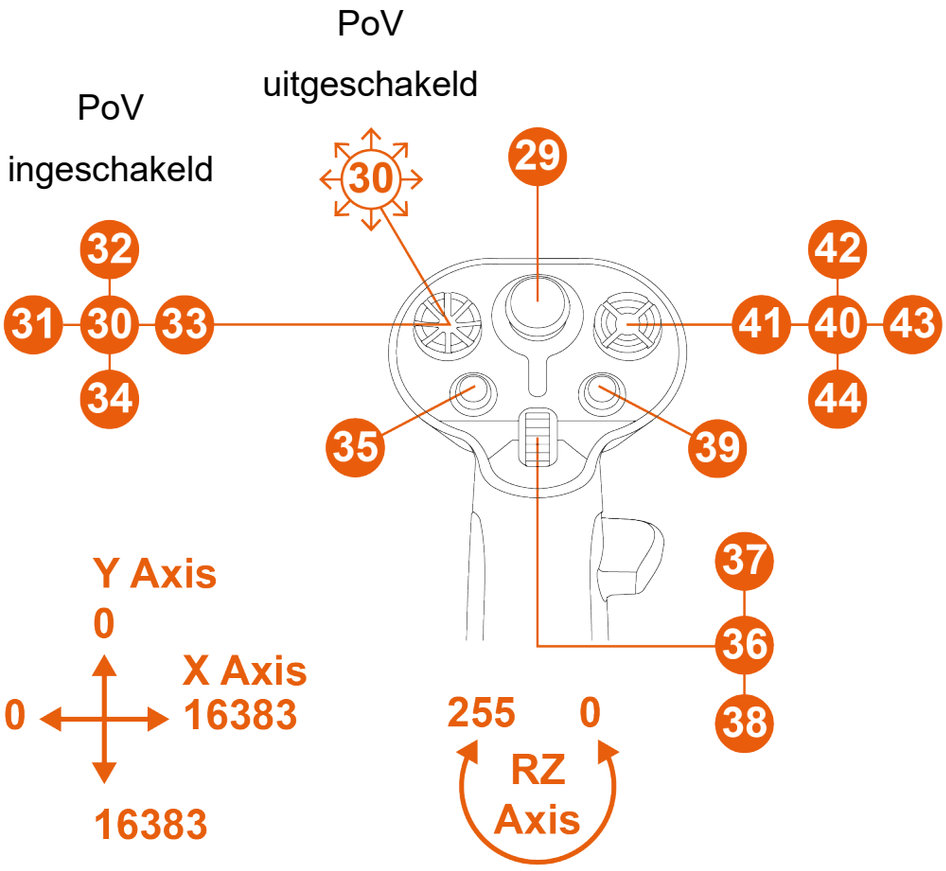

**Wordt apart verkocht*

Rechtshandige modus met AVA-voet*

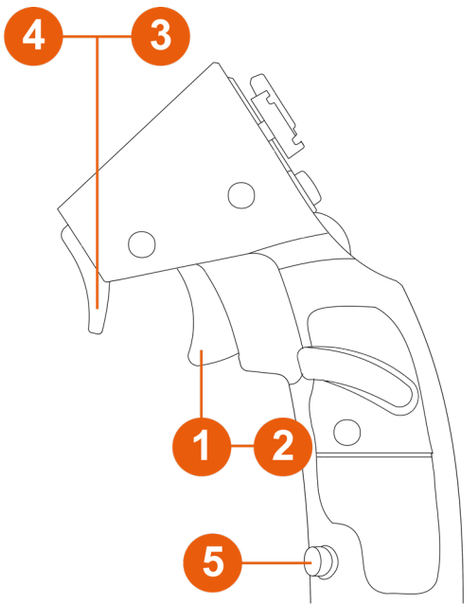

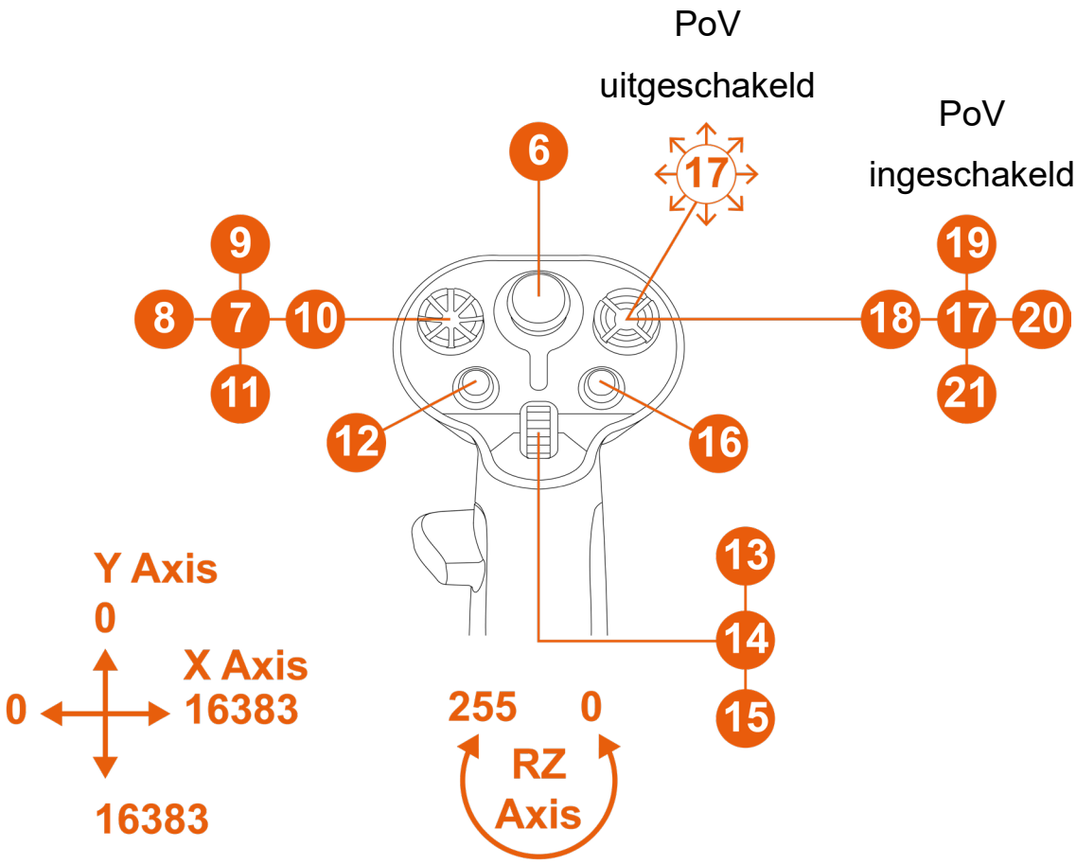

**Wordt apart verkocht*

Linkshandige modus met AVA-voet*

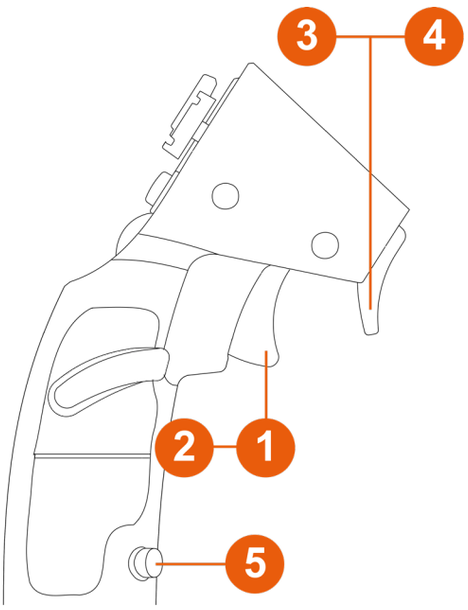

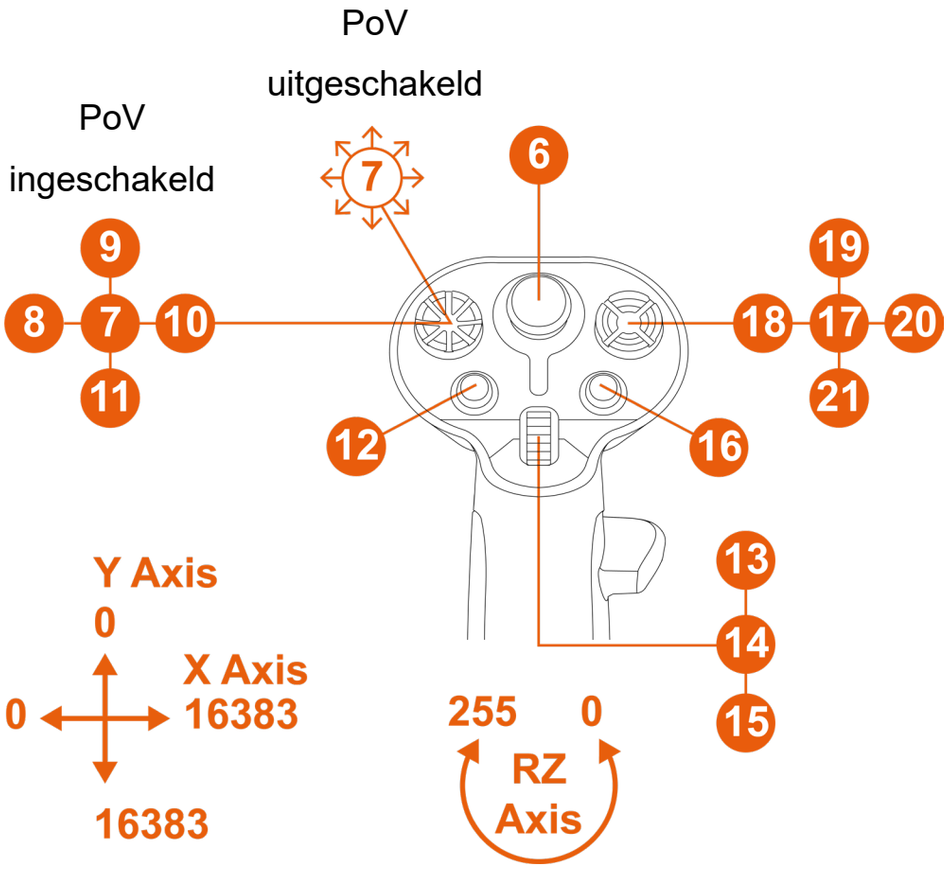

**Wordt apart verkocht*

Met de HOTAS Magnetic Base-voet uitgerust met Warthog Converter**

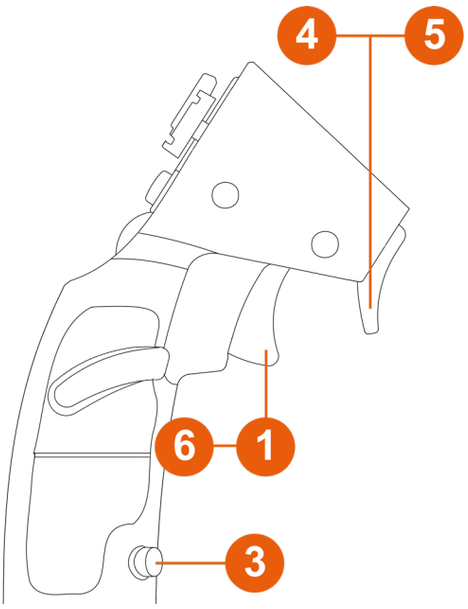

PoV
uitgeschakeld

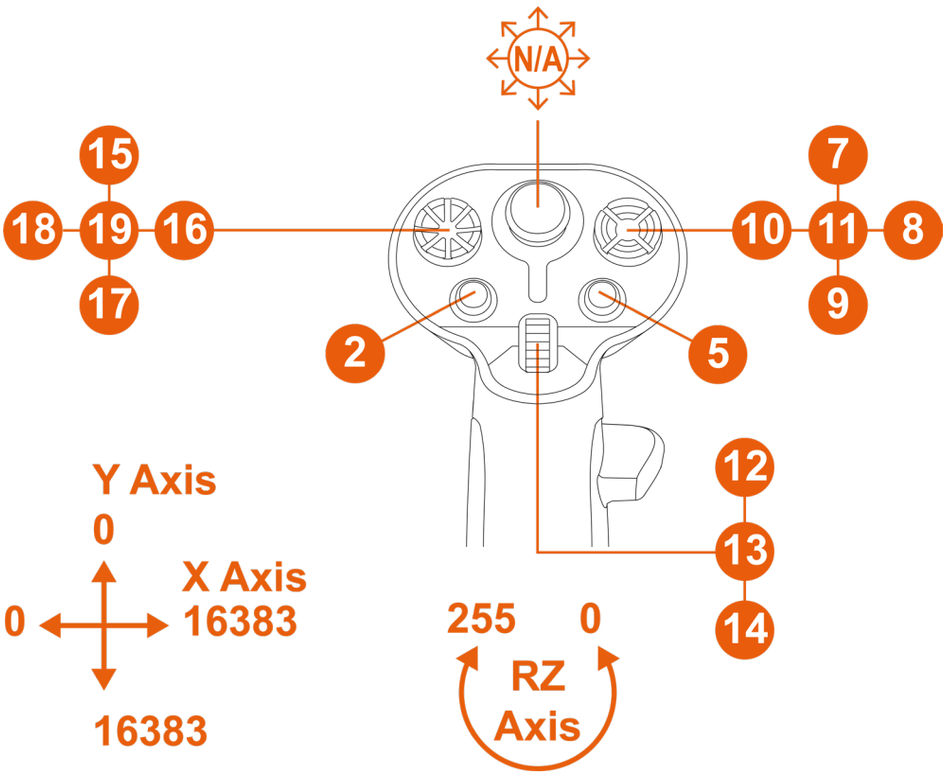

**Wordt apart verkocht*

In deze configuratie wordt de flightstick-greep herkend als een VIPER HOTAS Add-On Grip.

De roerfunctie via het draaien van de flightstick-greep is niet functioneel.

Roerfunctie

Met de Sol-R 3 AVA Add-On Grip-flightstick-greep kan het roer bediend worden door de flightstick-greep naar links of rechts te draaien.

Het roer wordt in een vliegtuig door de piloot gebruikt om het toestel om de verticale as te kantelen om een bocht naar links of rechts te maken.

Deze functie kan worden uitgeschakeld door de rotatie van de Z-as (gieren) te vergrendelen.

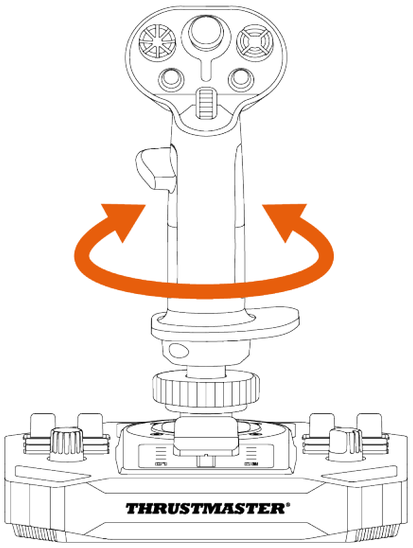

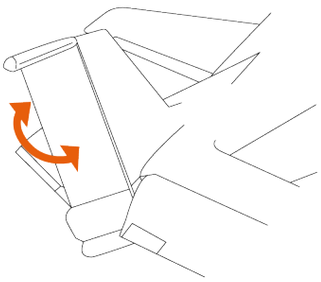

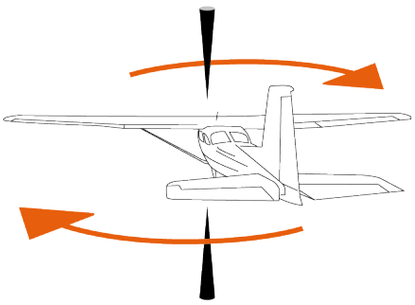

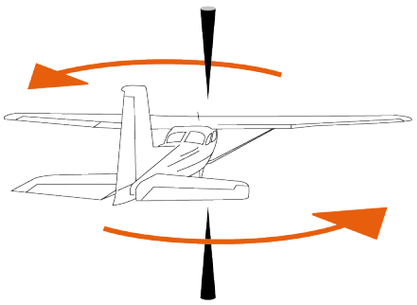

Om de roerfunctie te vergrendelen:

– Draai het zeskantig boutje onder de polssteun vast met behulp van een inbussleutel van 2 mm (niet meegeleverd).

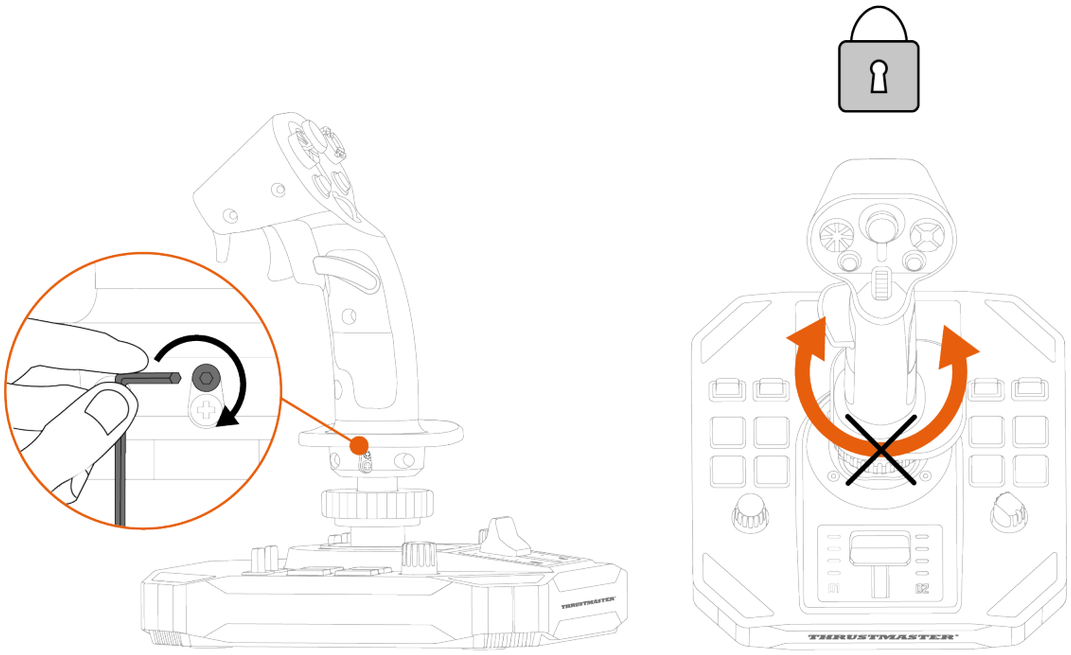

Om de roerfunctie te ontgrendelen:

– Draai het zeskantig boutje onder de polssteun los met behulp van een inbussleutel van 2 mm (niet meegeleverd).

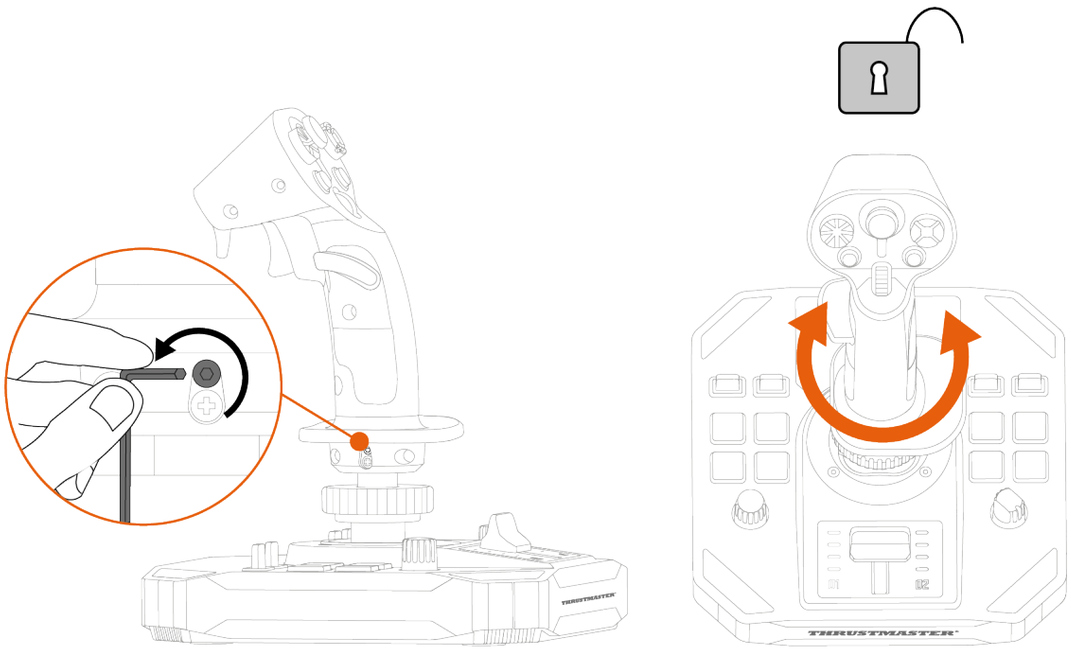

Multidirectionele Point-of-View-hat-switch

De Sol-R 3 AVA Add-On Grip-flightstick-greep heeft een multidirectionele Point-of-View-hat-switch waarmee u kunt bekijken wat er rondom uw ruimtevaartuig gebeurt (in games waarin dit mogelijk is).

In het instellingenmenu van uw game kunt u de verschillende weergaven (links, rechts, naar voren, naar achteren) op de richtingen van de Point-of-View-hat-switch programmeren.

De Point-of-View-hat-switch kan desgewenst ook voor andere functies worden gebruikt, bijvoorbeeld om te schieten.

Linkshandige modus	Rechtshandige modus
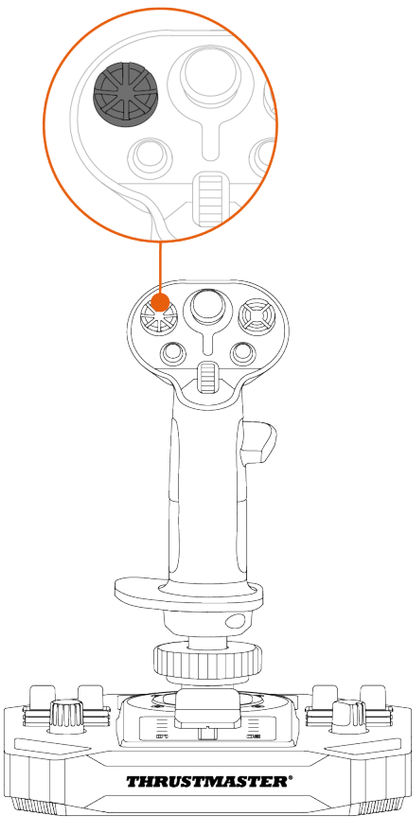	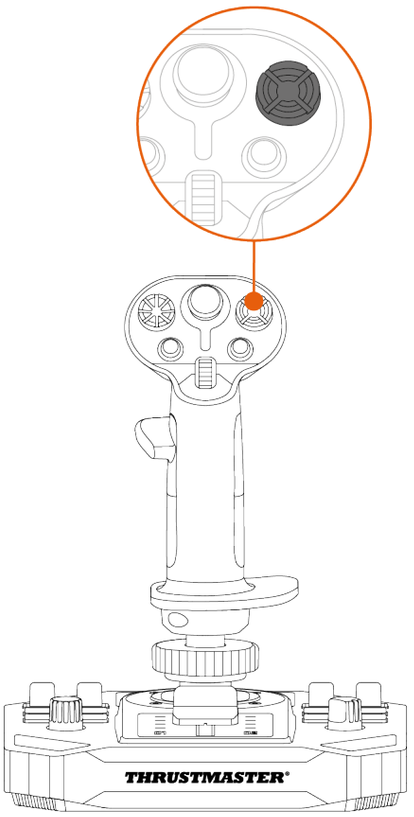

De Point-of-View-functie kan worden uitgeschakeld. De multidirectionele hat-switch kan echter nog steeds worden gebruikt.

Om de Point-of-View-functie uit te schakelen:

- Ga naar het **configuratiescherm** voor de Sol-R 3 AVA Add-On Grip-flightstick-greep.
- Klik op **Properties** (**Eigenschappen**) in het dialoogvenster **Game Controllers** (**Spelbesturingen**).
- Schakel de **Point of view hat-switch** (**Point-of-View-hat-switch**) uit in de tab **Test Input** (**Invoer testen**).

Point-of-View-functie (rechtshandige modus)	
Ingeschakeld	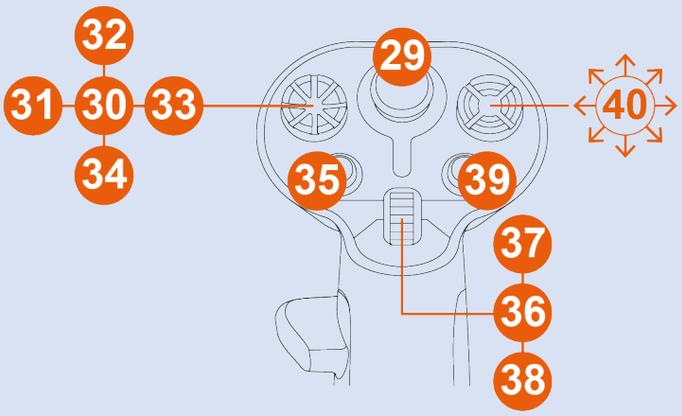
Uitgeschakeld	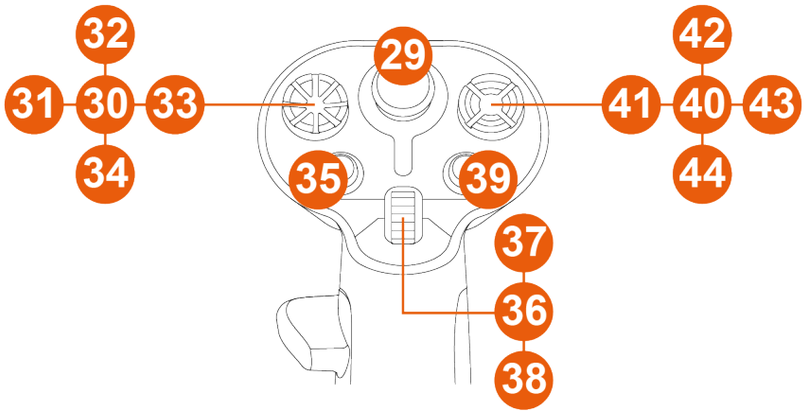

Point-of-View-functie (linkshandige modus)	
Ingeschakeld	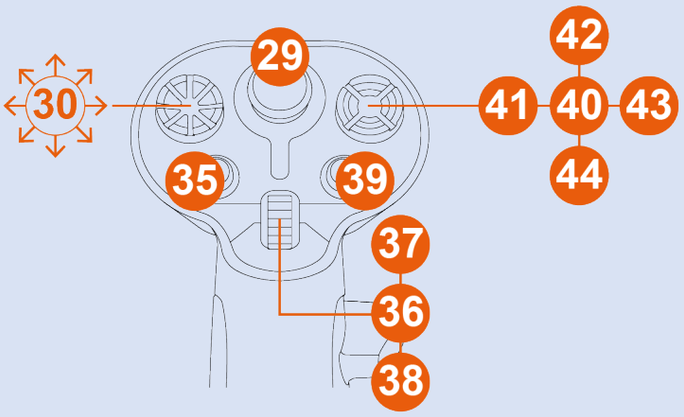
Uitgeschakeld	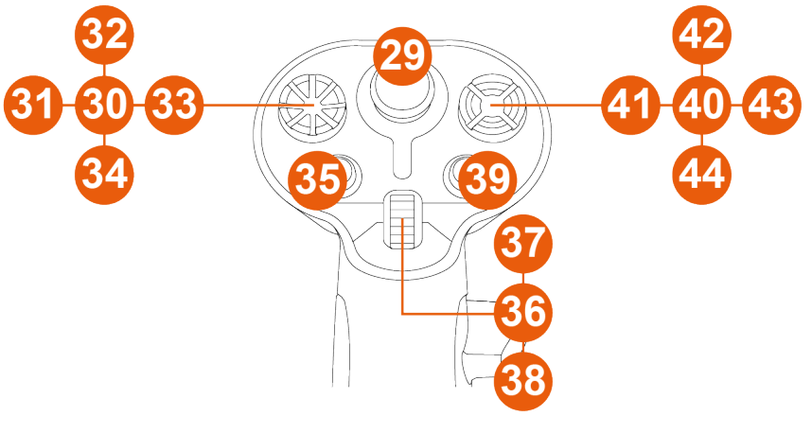

5. De flightstick-greep configureren

Rechtshandige of linkshandige modus

De Sol-R 3 AVA Add-On Grip-flightstick-greep is tweehandig en is perfect bruikbaar voor alle gamers, rechtshandig of linkshandig.

Standaard is de flightstick-greep geconfigureerd voor rechtshandigen.

Voorbeeld van configuratie met een Sol-R-voet*

Linkshandige modus	Rechtshandige modus
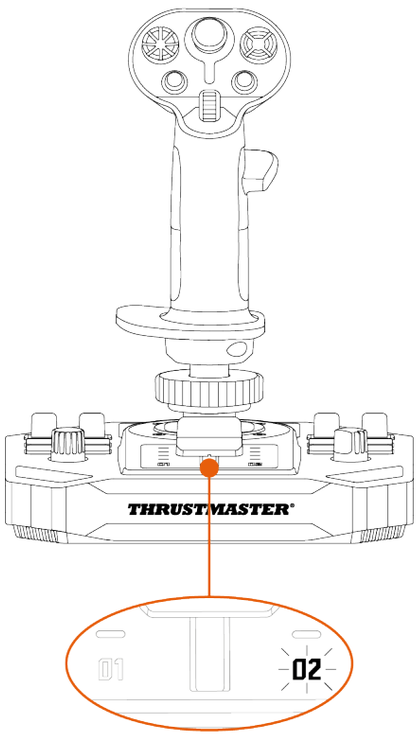	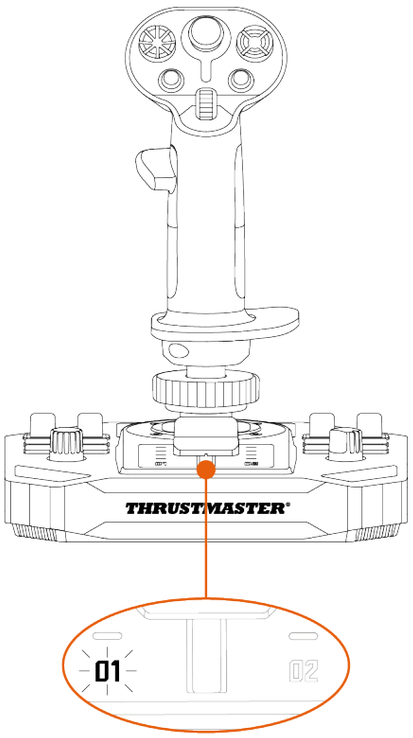

Voer de procedure uit om over te schakelen van rechtshandige naar linkshandige modus (of omgekeerd) uit **voordat** u de joystick op uw PC aansluit.

**Wordt apart verkocht*

Om de joystick in de **Linkshandige modus** te zetten:

- Zet de keuzeschakelaar aan de onderkant van de voet van de joystick op LEFT HANDED (linkshandig).

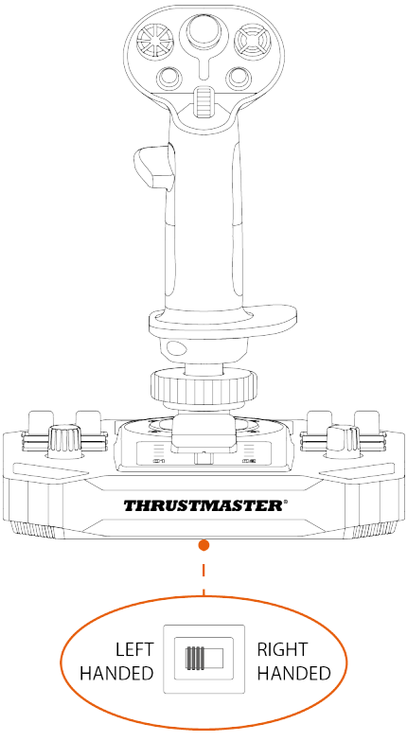

De joystick wordt herkend aan de naam **Sol-R [L] Flightstick**.

Om de joystick in de **Rechtshandige modus** te zetten:

- Zet de keuzeschakelaar aan de onderkant van de voet van de joystick op RIGHT HANDED (rechtshandig).

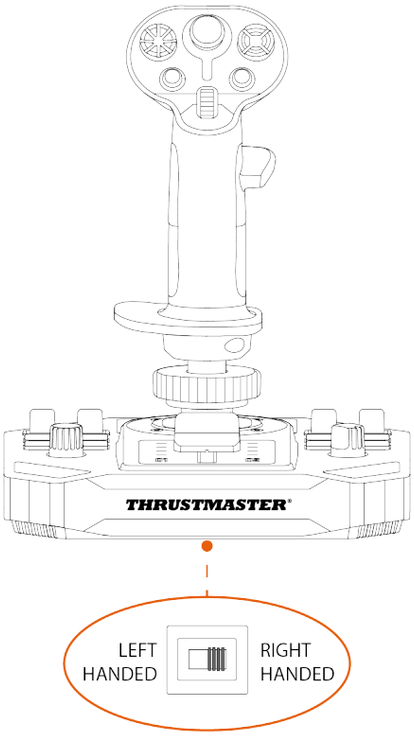

De joystick wordt herkend aan de naam **Sol-R [R] Flightstick**.

Voorbeeld van configuratie met AVA-voet of HOTAS Magnetic Base*-voet*

Wanneer de Sol-R 3 AVA Add-On Grip-flightstick-greep is geïnstalleerd op een AVA*-voet of een HOTAS Magnetic Base*-voet:

1. Ga naar het **configuratiescherm**.
2. Klik op **Properties** (**Eigenschappen**) in het dialoogvenster **Game Controllers** (**Spelbesturingen**).
3. Selecteer **RIGHT-HANDED** (rechtshandig) of **LEFT-HANDED** (linkshandig) op het tabblad **Test Input** (**Invoer testen**).

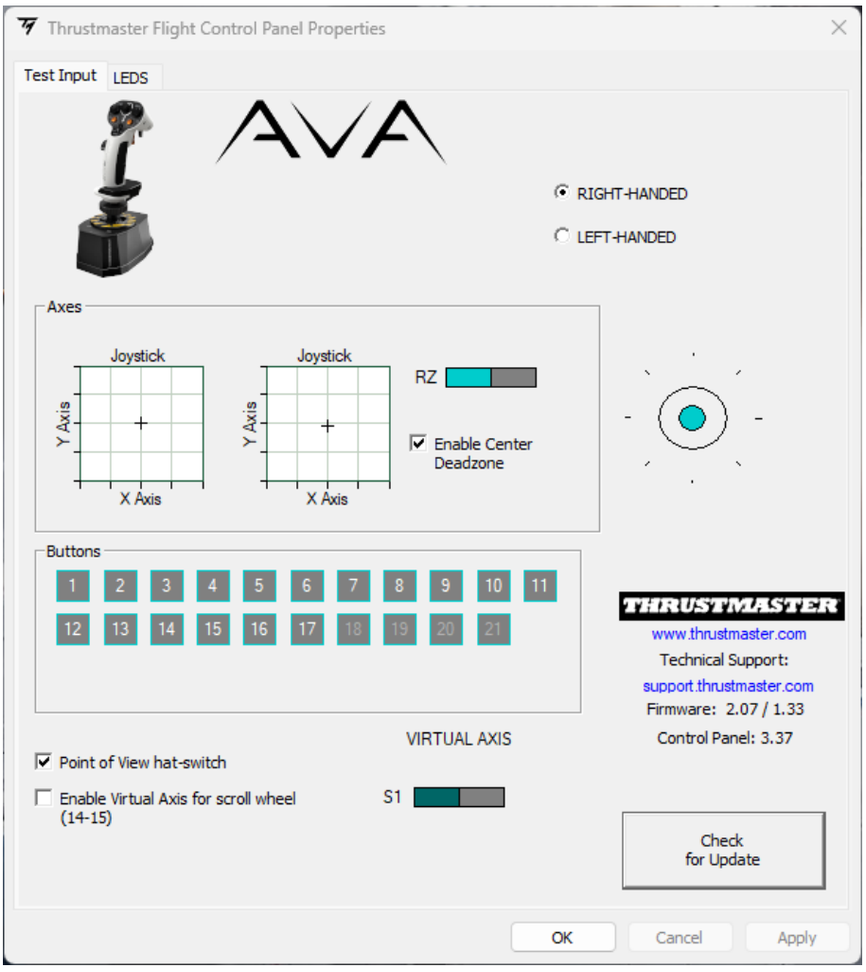

**Wordt apart verkocht*

Overschakelen van rechtshandige modus naar linkshandige modus

1. Schroef de rechter duimsteun los.

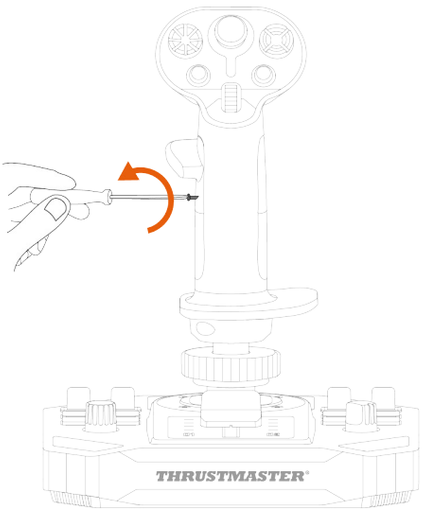

2. Verwijder beide delen van de rechter duimsteun.

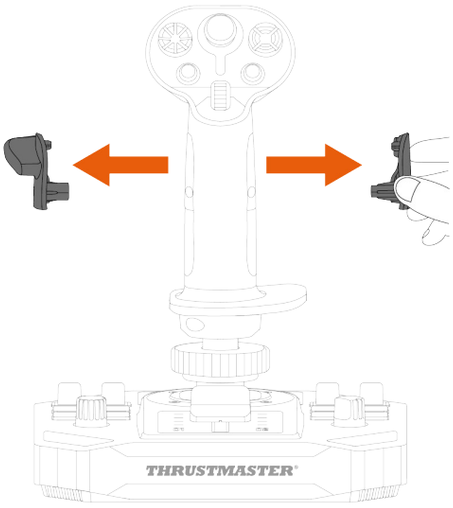

3. Plaats beide delen van de linker duimsteun op de flightstick-greep.

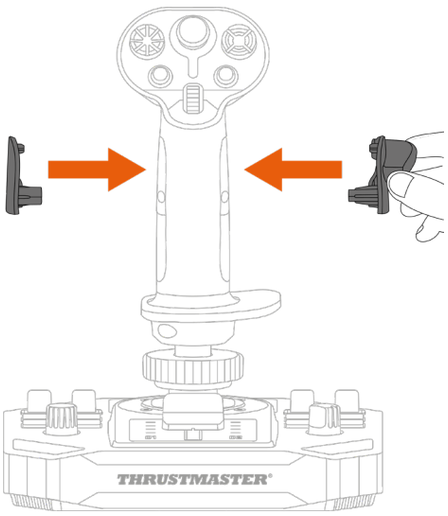

4. Schroef de linker duimsteun vast.

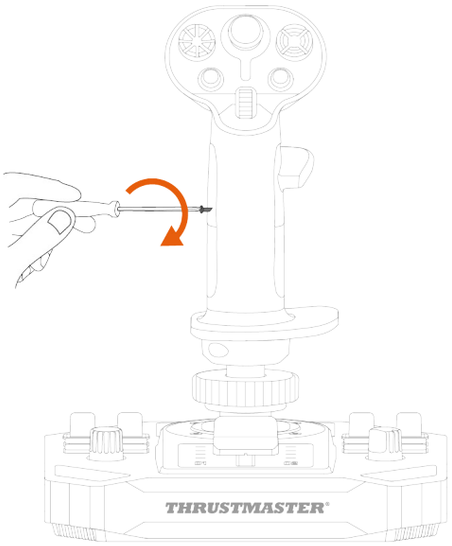

5. Verwijder de verwijderbare drukknop aan de achterkant van de flightstick-greep.

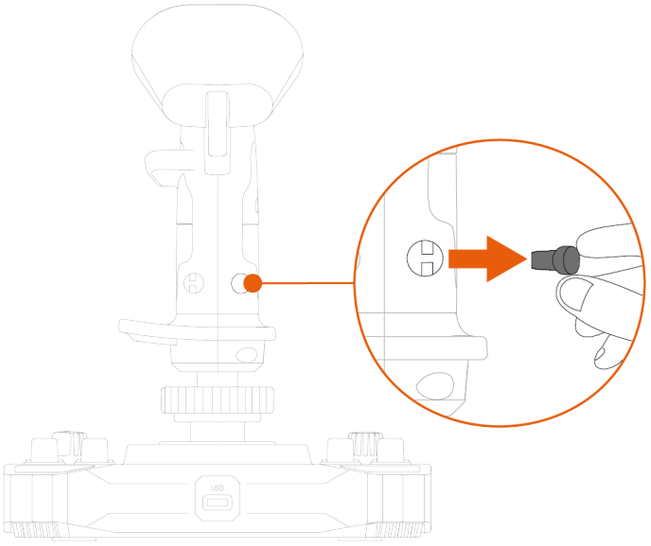

6. Plaats de verwijderbare knop onder de duimsteun.

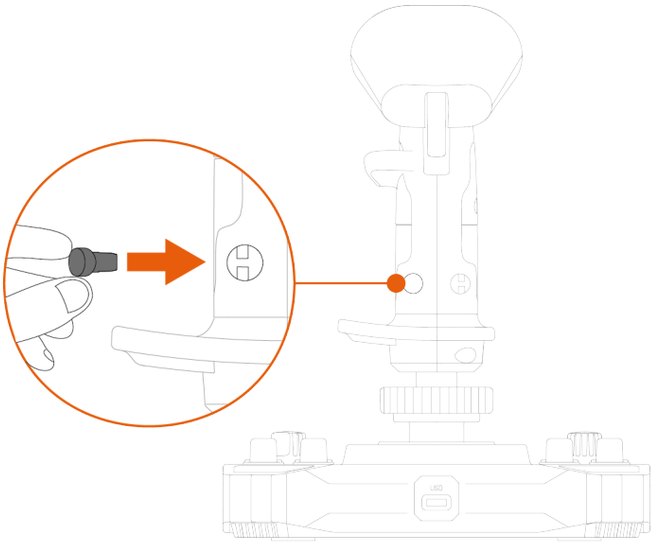

7. Schroef de twee boutjes los waarmee de polssteun vastzit.

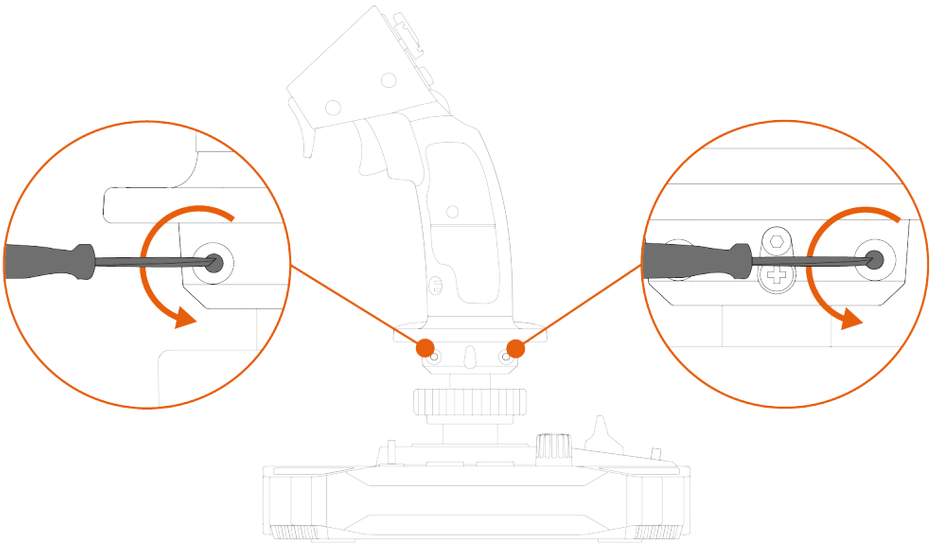

8. Verwijder de twee delen van de polssteun en plaats ze vervolgens opnieuw op de flightstick-greep door de onderdelen om te keren.

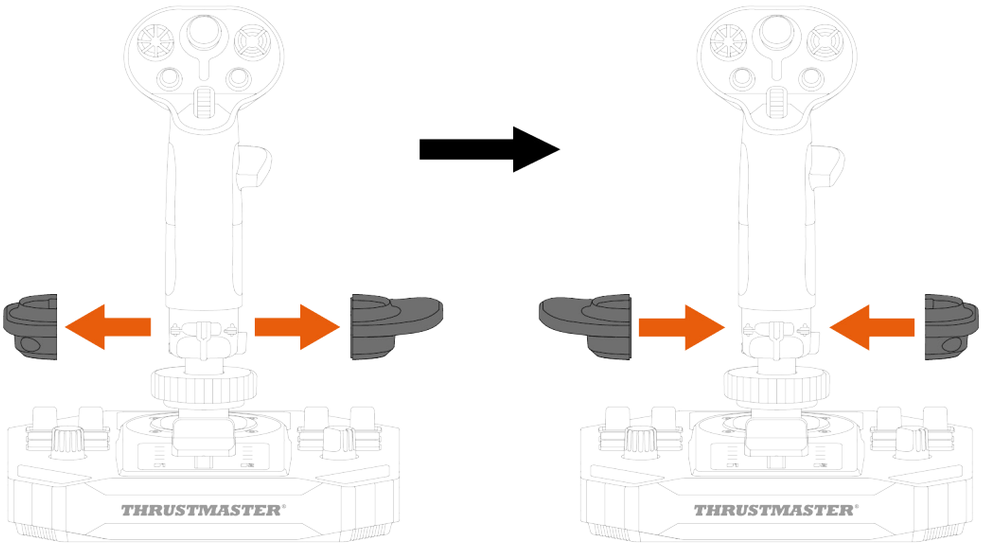

9. Schroef de twee boutjes vast die de polssteun op zijn plaats houden.

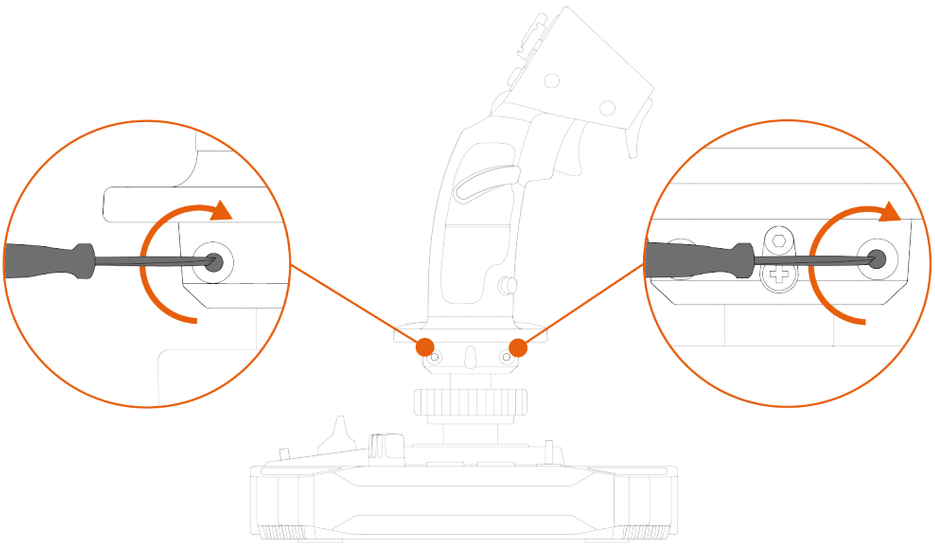

Overschakelen van linkshandige modus naar rechtshandige modus

1. Schroef de linker duimsteun los.

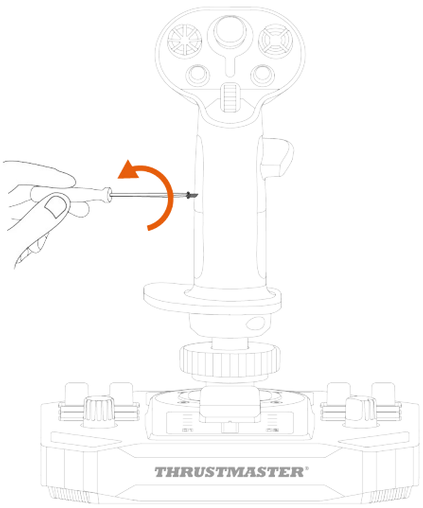

2. Verwijder beide delen van de linker duimsteun.

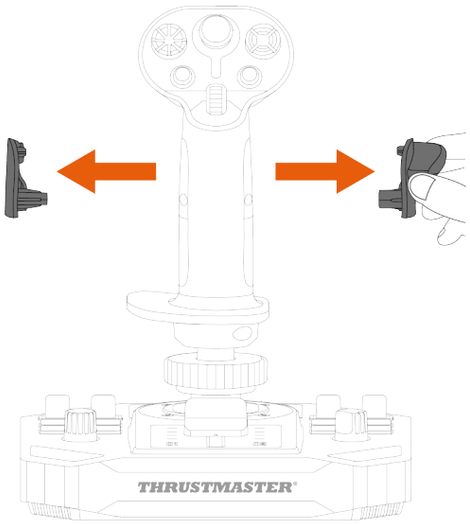

3. Plaats beide delen van de rechter duimsteun op de flightstick-greep.

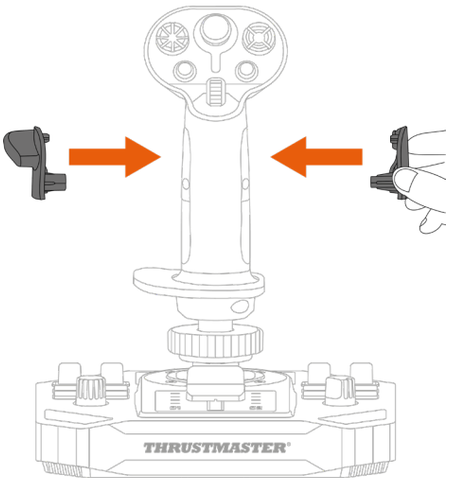

4. Schroef de rechter duimsteun vast.

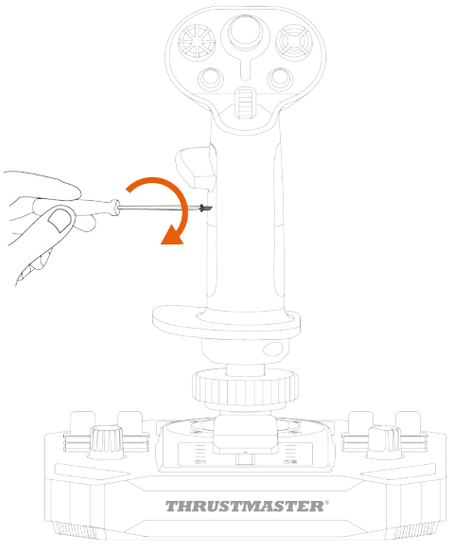

5. Verwijder de verwijderbare drukknop aan de achterkant van de flightstick-greep.

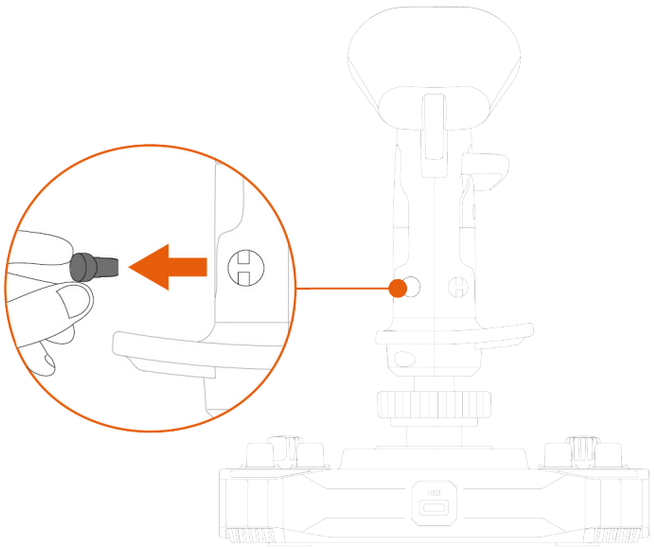

6. Plaats de verwijderbare knop onder de duimsteun.

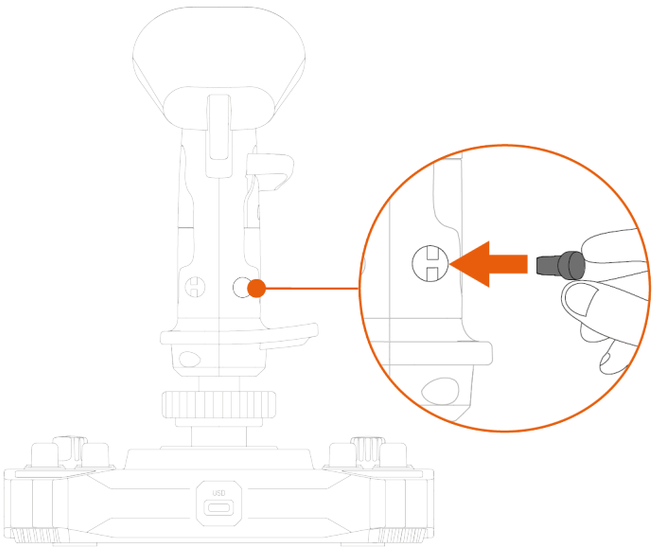

7. Schroef de twee boutjes los waarmee de polssteun vastzit.

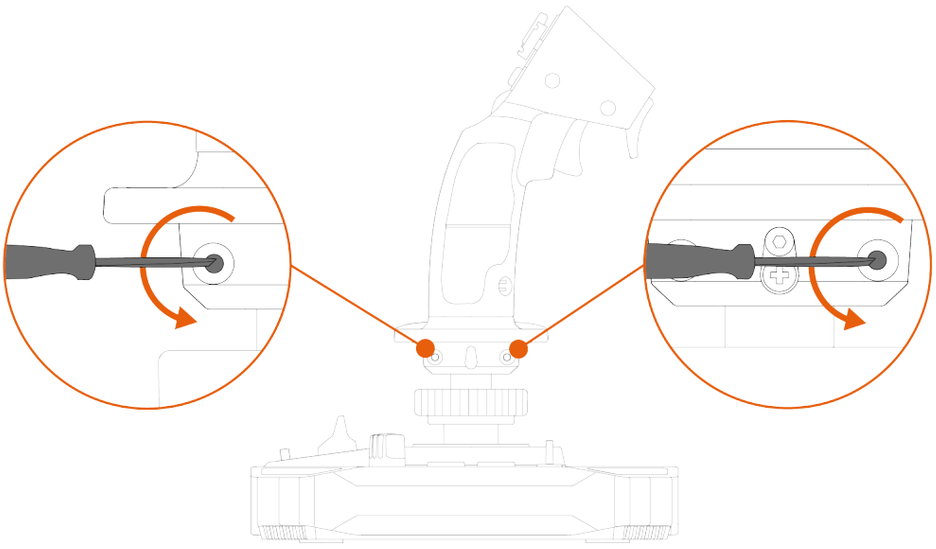

8. Verwijder de twee delen van de polssteun en plaats ze vervolgens opnieuw op de flightstick-greep door de onderdelen om te keren.

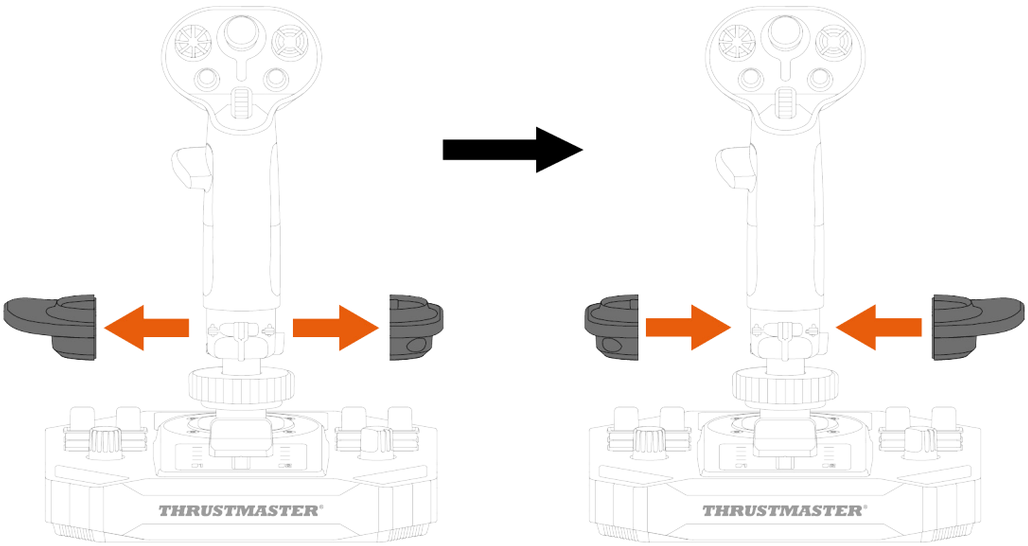

9. Schroef de twee boutjes vast die de polssteun op zijn plaats houden.

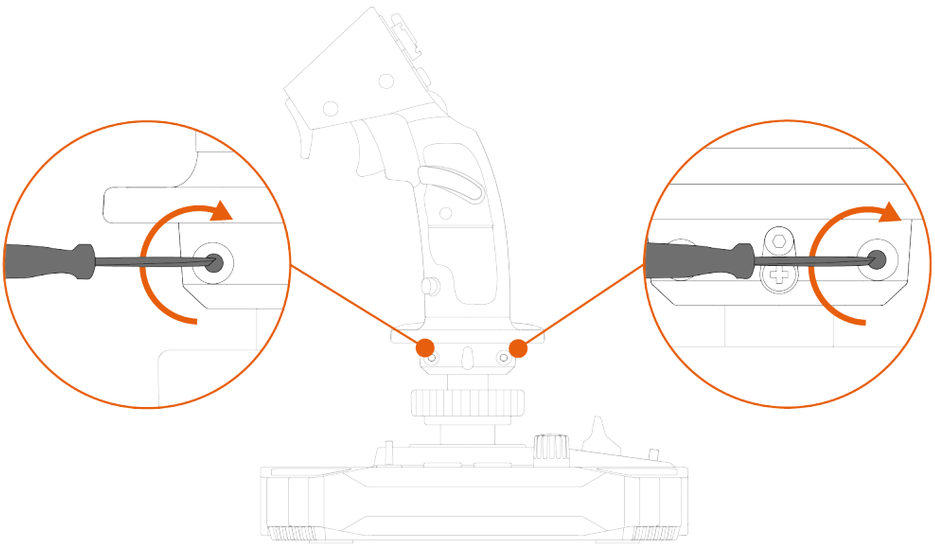

Hoogte-adapter

De Sol-R 3 AVA Add-On Grip-flightstick-greep heeft een hoogte-adapter zodat uw hand hoger komt wanneer u de flightstick-greep vasthoudt, voor meer comfort.

Zonder de adapter	Met de adapter
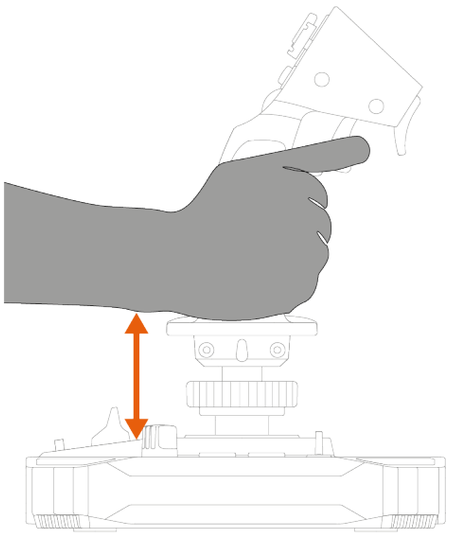	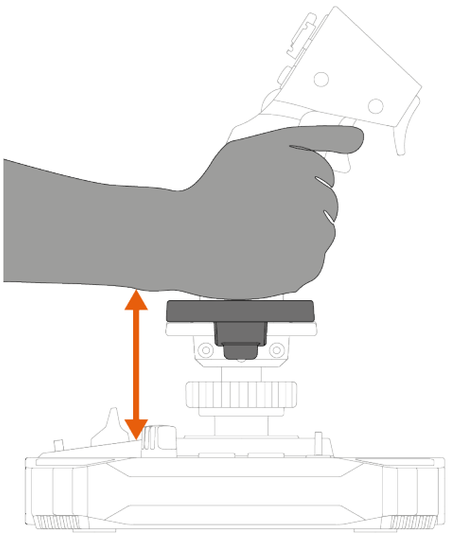

Om de hoogte-adapter te installeren, klemt u deze vast aan de polssteun.

Linkshandige modus	Rechtshandige modus
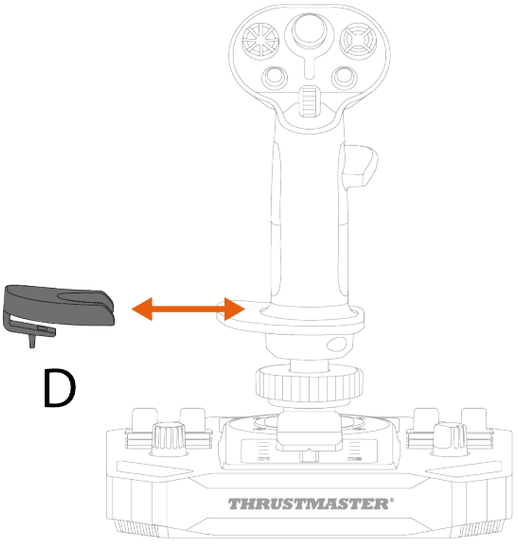	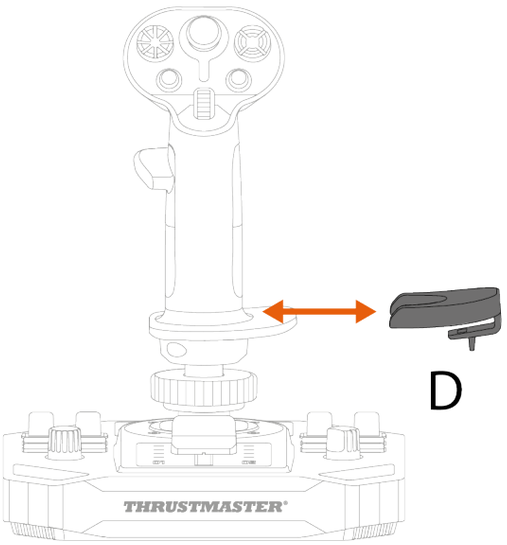

6. Compatibiliteit

Zorg ervoor dat u alleen goedgekeurde accessoires gebruikt. Het gebruik van niet-goedgekeurde accessoires kan het product beschadigen en de garantie ongeldig maken.

Voeten

De Sol-R 3 AVA Add-On Grip-flightstick-greep is compatibel met de AVA*-voet, de Sol-R 5 Base*-voet en de HOTAS Magnetic Base*-voet.

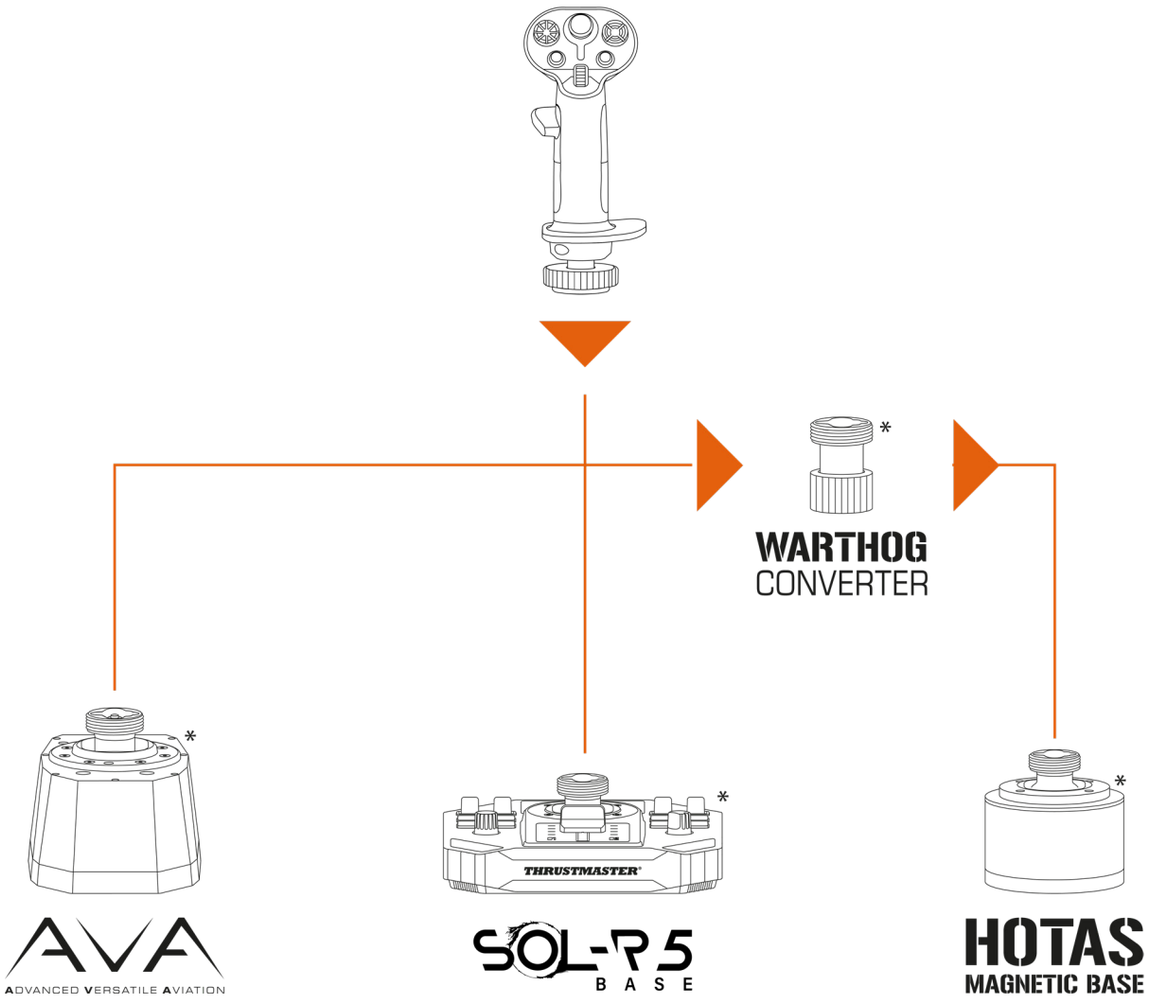

Het installeren van de Sol-R 3 AVA Add-On Grip-flightstick-greep op een HOTAS Magnetic Base*-voet vereist het gebruik van de Warthog Converter* om compatibiliteit te garanderen.

**Wordt apart verkocht*

Nokken

De Sol-R 3 AVA Add-On Grip-flightstick-greep wordt geleverd met twee STAR-nokken voor eigenaren van een AVA*-voet voor gebruik in ruimtesimulaties.

De nokken passen de manier aan waarop de kracht die wordt uitgeoefend op de flightstick-greep wordt omgezet in beweging, waardoor het gevoel van het traject van de flightstick-greep verandert, samen met het gedrag.

De procedure voor het installeren van nokken op een AVA*-voet is hier beschikbaar:

https://support.thrustmaster.com/product/ava/

**Wordt apart verkocht*

7. T.A.R.G.E.T geavanceerde programmeersoftware

T.A.R.G.E.T (Thrustmaster Advanced pRogramming Graphical EdiTor) is een innovatieve en hoog presterende softwarebundel waarmee het gebruik van de meeste Thrustmaster-flightcontrollers geoptimaliseerd kan worden en profielen gedeeld kunnen worden in de Thrustmaster-community.

Installatie

1. Ga naar:

   https://support.thrustmaster.com/product/sol-r-3-ava-add-on-grip

2. Ga naar de sectie **Software** en download en installeer de geavanceerde T.A.R.G.E.T-programmeersoftware.

Belangrijkste kenmerken

- Verschillende mogelijke configuraties voor de assen.
- Meerdere programmeerniveaus beschikbaar: Basic, Advanced en Script.
- Maakt gebruik van slepen en neerzetten.
- De mogelijkheid om de Sol-R 3 AVA Add-On Grip-flightstick-greep te combineren met andere flightsim-accessoires van Thrustmaster (Hotas Cougar*, T.16000M FCS*, TWCS*, TFRP*, MFD Cougar Pack*, TCA-serie*, VIPER-serie*, AVA-serie*, Sol-R-serie*, die allemaal ook compatibel zijn met T.A.R.G.E.T), waardoor ze kunnen worden herkend als één enkel USB-apparaat.
- Toegang tot geavanceerde profielen gemaakt door de Thrustmaster-community.

**Wordt apart verkocht*

8. FAQ en technische ondersteuning

Hebt u vragen over de Sol-R 3 AVA Add-On Grip-flightstick-greep of ervaart u technische problemen? Zo ja, ga dan naar de website voor technische ondersteuning van Thrustmaster:

https://support.thrustmaster.com/product/sol-r-3-ava-add-on-grip

1. Mijn joystick werkt niet goed of lijkt slecht gekalibreerd te zijn

- Schakel uw PC uit, koppel uw joystick los en sluit deze vervolgens opnieuw aan. Start uw PC opnieuw op en start daarna uw game opnieuw op.
- Plaats bij het aansluiten van de joystick de flightstick-greep altijd in de middenstand en beweeg hem niet, om kalibratieproblemen te voorkomen.

2. Ik kan mijn joystick niet configureren

- Ga in het menu van uw game naar **Options > Controller > Gamepad** of **Joystick**. En kies vervolgens de meest geschikte configuratie, of stel alle joystick-opties helemaal opnieuw in.
- Raadpleeg de handleiding of de online help van de game voor meer informatie.

3. Mijn joystick reageert te gevoelig of reageert niet gevoelig genoeg

- De joystick kalibreert zichzelf automatisch na een paar bewegingen op de verschillende assen.
- Ga in het menu van uw game naar **Options > Controller > Gamepad** of **Joystick**. Pas vervolgens de gevoeligheid en dode zones van uw joystick aan als deze opties beschikbaar zijn.

4. Mijn joystick doet het niet

Om de joystick goed te laten werken met games, moet u eerst de firmware van de voet bijwerken.

- Als u een Sol-R 5 Base-voet gebruikt, gaat u naar **https://support.thrustmaster.com/product/sol-r-5-base**
- Als u een AVA-voet gebruikt, gaat u naar **https://support.thrustmaster.com/product/ava**
- Als u een HOTAS Magnetic Base-voet gebruikt, gaat u naar **https://support.thrustmaster.com/product/hotas-magnetic-base**

Selecteer **Drivers** en volg de instructies inclusief de procedure voor het downloaden en installeren.

THRUSTMASTER®

SOL-R 3
AVA
ADD-ON GRIP

PC (Windows® 10/11)

Manuale d'uso

Leggi attentamente le istruzioni fornite nel presente manuale **prima** di installare il prodotto, **prima** di qualsiasi uso del prodotto e **prima** di qualsiasi intervento di manutenzione. Assicurati di rispettare le istruzioni sulla sicurezza. Il mancato rispetto di tali istruzioni potrebbe causare incidenti e/o danni. Conserva questo manuale, in modo tale da poterne consultare le istruzioni in futuro.

INDICE

1. CONTENUTO DELLA CONFEZIONE 6

2. CARATTERISTICHE TECNICHE 7

3. INFORMAZIONI SULL'USO DELLA LEVA DI COMANDO.....9

4. MONTAGGIO 11

Mappatura 13

Funzione timone.....19

Pomello multidirezionale per l'angolo di visuale 21

5. CONFIGURARE LA LEVA DI COMANDO ...24

Modalità Destrimane o Mancina 24

Esempio di configurazione con una base Sol-R* 25

Esempio di configurazione con una base AVA* o una base HOTAS Magnetic Base*. 28

Passare dalla modalità Destrimane alla modalità Mancina *29*

Passare dalla modalità Mancina alla modalità Destrimane *33*

Adattatore di altezza *37*

6. COMPATIBILITÀ **38**

Basi *39*

Piastre *40*

7. SOFTWARE DI PROGRAMMAZIONE AVANZATA T.A.R.G.E.T **41**

Installazione *41*

Caratteristiche principali *42*

8. FAQ E ASSISTENZA TECNICA **43**

Goditi un'esperienza stellare con la leva di comando Sol-R 3 AVA Add-On Grip: ti accompagnerà dritto al cuore delle tue esplorazioni e battaglie spaziali.

Questo manuale ti aiuterà a installare e utilizzare al meglio la tua Sol-R 3 AVA Add-On Grip. Prima di decollare, assicurati di aver letto attentamente le istruzioni e gli avvisi: ti aiuteranno a divertirti al massimo utilizzando il tuo prodotto.

Aggiornamento del firmware

Affinché la leva di comando Sol-R 3 AVA Add-On Grip funzioni correttamente nei videogiochi, dovrai aggiornare il firmware della base.

- Se stai utilizzando una base Sol-R 5 Base, visita la pagina **https://support.thrustmaster.com/product/sol-r-5-base**

- Se stai utilizzando una base AVA, visita la pagina **https://support.thrustmaster.com/product/ava**

- Se stai utilizzando una base HOTAS Magnetic Base, visita la pagina **https://support.thrustmaster.com/product/hotas-magnetic-base**

Seleziona **Drivers** (Driver) e segui le istruzioni, compresa la procedura di download e installazione.

1. Contenuto della confezione

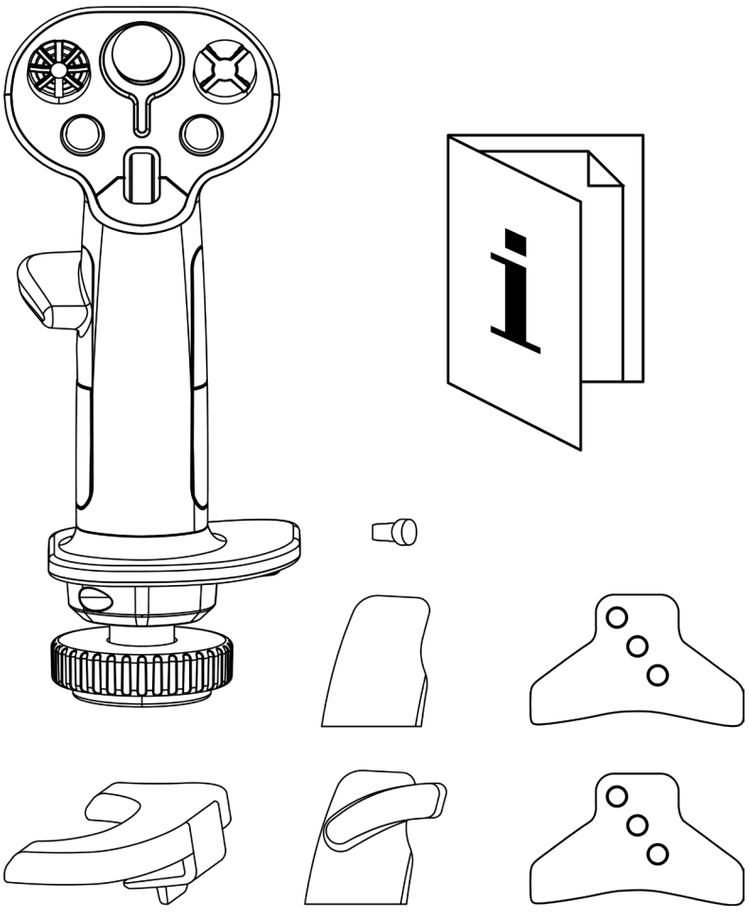

2. Caratteristiche tecniche

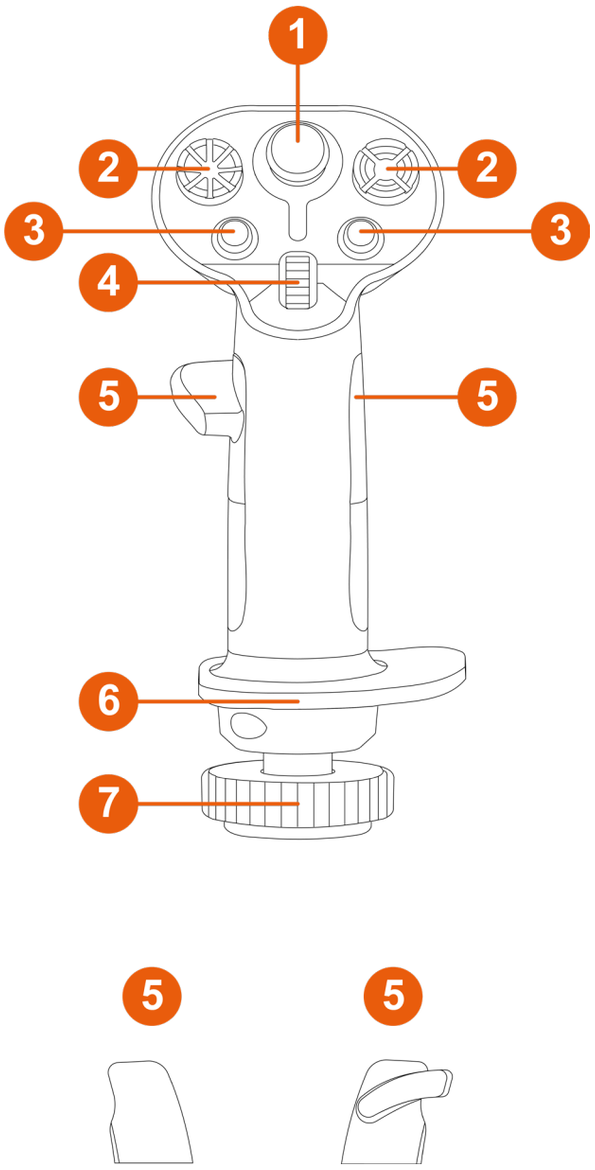

❶ Mini-stick analogico

❷ Pomelli multidirezionali a 8 direzioni per l'angolo di visuale

❸ Pulsanti azione

❹ Rotella

❺ Poggia-pollici (destrimane e mancino)

❻ Poggia-polso ambidestro

❼ Funzione timone tramite rotazione della leva di comando (bloccabile)

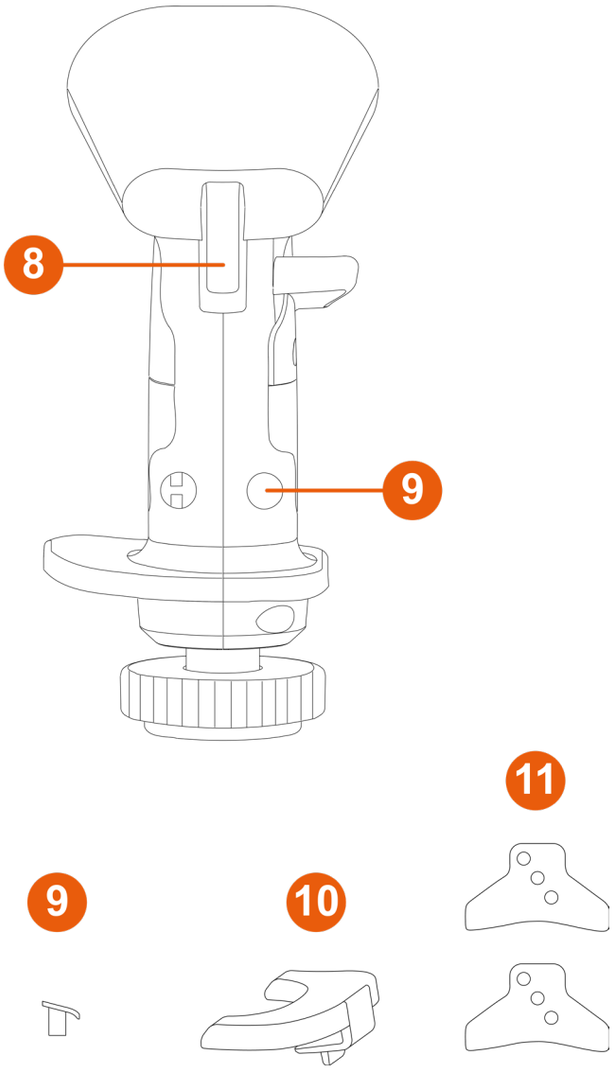

❽ Grilletti (compreso un grilletto a doppia posizione)

❾ Pulsanti rimuovibili

❿ Adattatore di altezza rimuovibile (destrimane e mancino)

⓫ Piastre STAR (solo per base AVA*)

**Venduta separatamente*

3. Informazioni sull'uso della leva di comando

Documentazione

Prima di utilizzare questo prodotto, rileggi con attenzione la presente documentazione e conservala per una futura consultazione.

Rischio di schiacciamento

Quando utilizzi la leva di comando Sol-R 3 AVA Add-On Grip montata su una base*, non posizionare mai le tue dita nello spazio tra la base e l'asse della leva di comando.

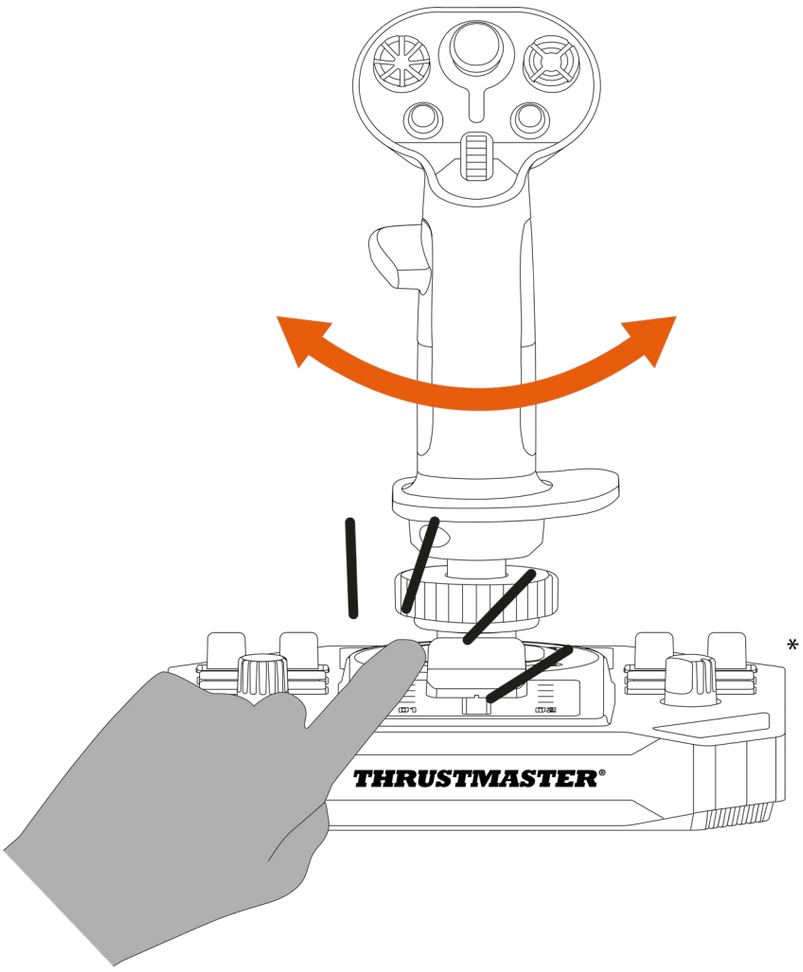

**Venduta separatamente*

4. Montaggio

1. Inserisci la leva di comando su una base compatibile*. Assicurati che la leva di comando sia posizionata correttamente, come mostrato nel diagramma seguente.
2. Stringi l'anello di chiusura.

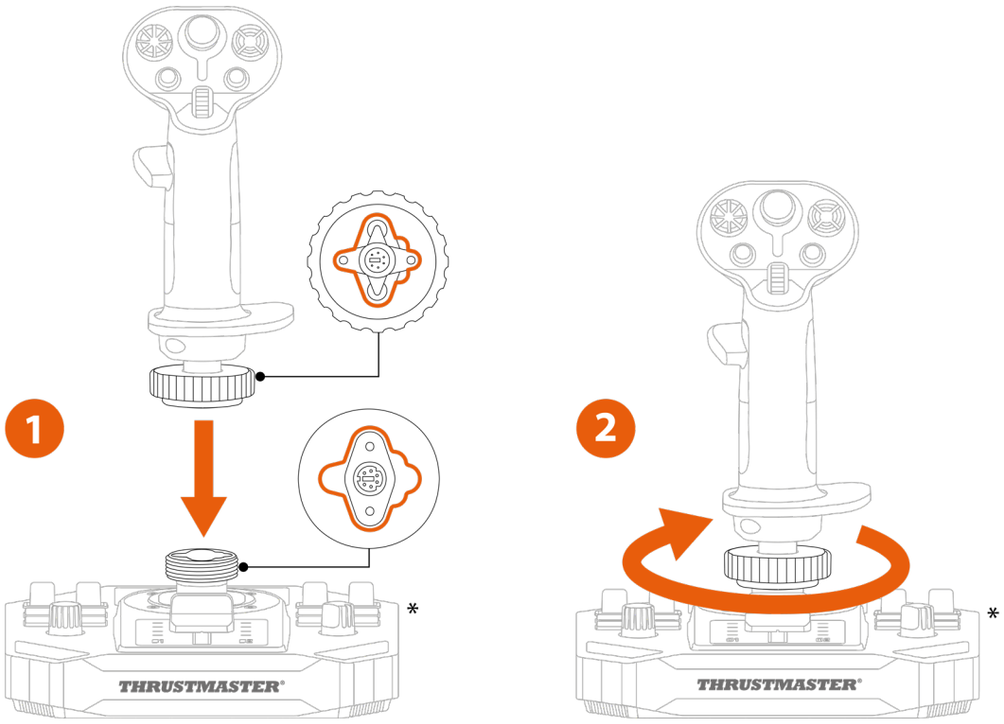

**Venduta separatamente*

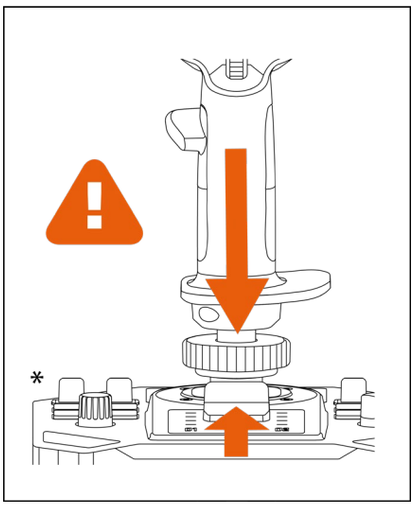

Qualora avvertissi della resistenza, non forzare. Assicurati che i connettori per la base e la leva di comando siano correttamente allineati. Il mancato rispetto di tale indicazione potrebbe causare il danneggiamento dei prodotti.

**Venduta separatamente*

Mappatura

Modalità Destrimane con base Sol-R*

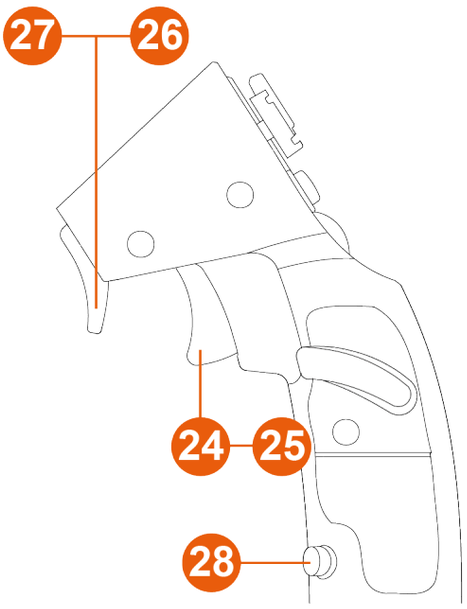

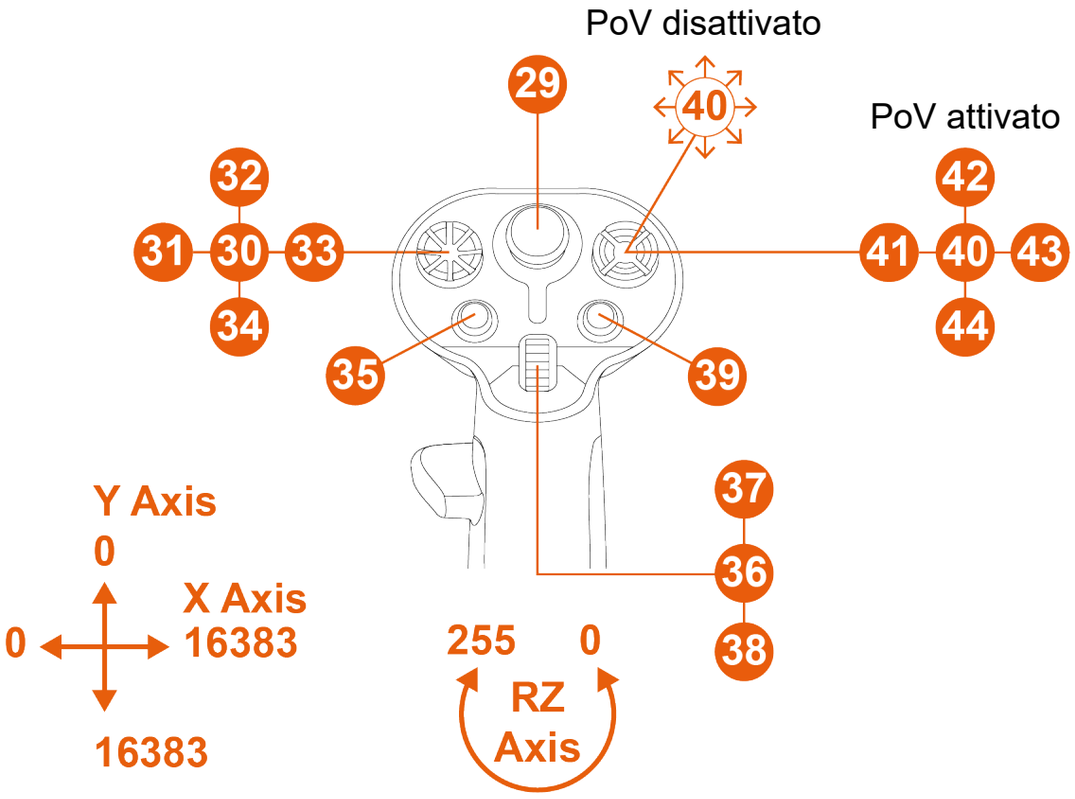

*Venduta separatamente

*Modalità Mancina con base Sol-R**

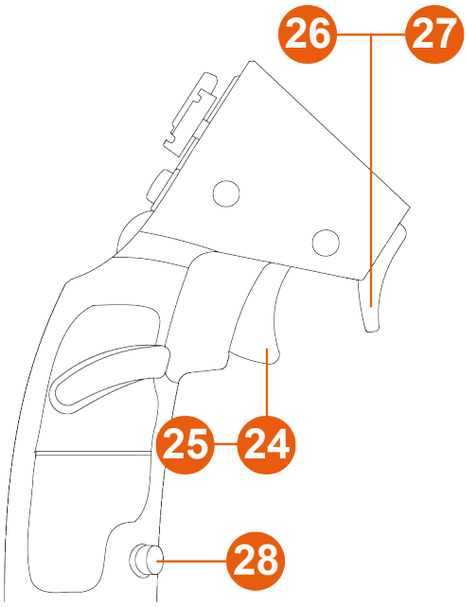

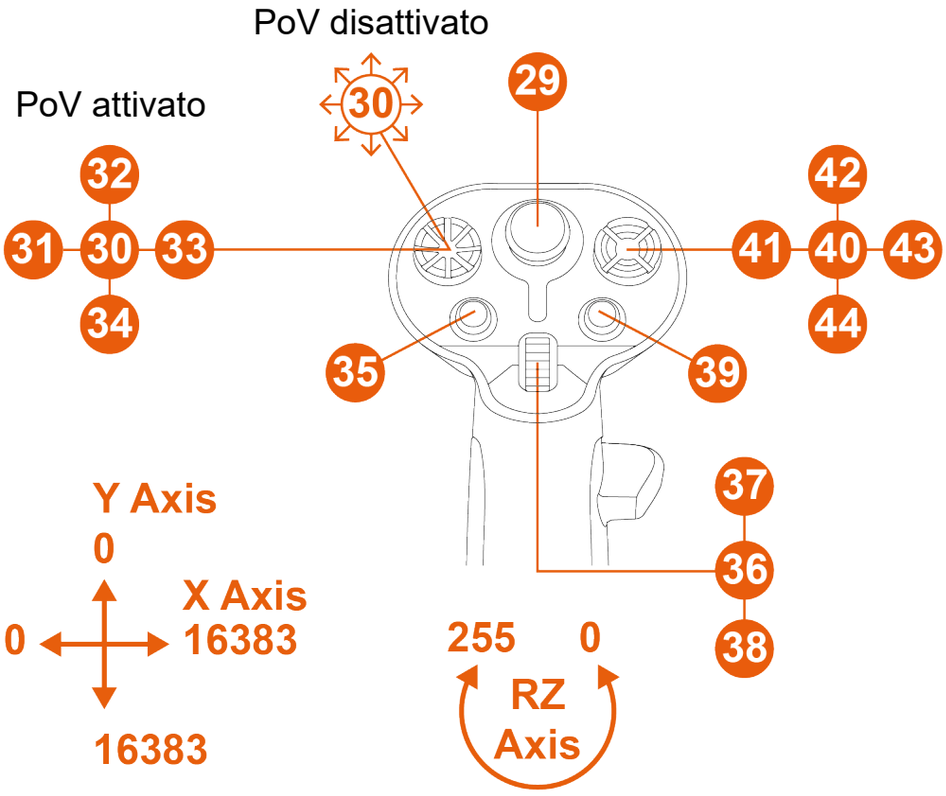

**Venduta separatamente*

*Modalità Destrimane con base AVA**

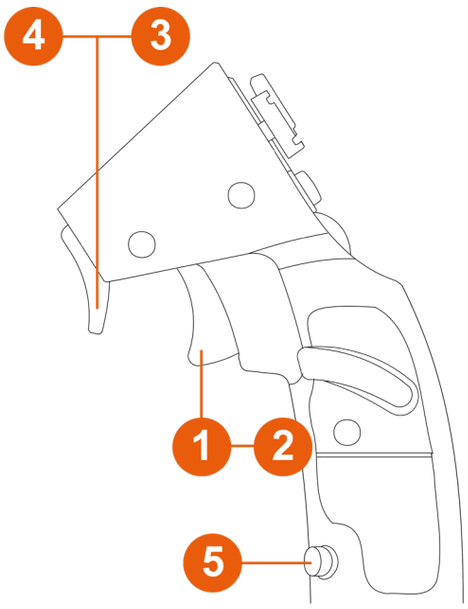

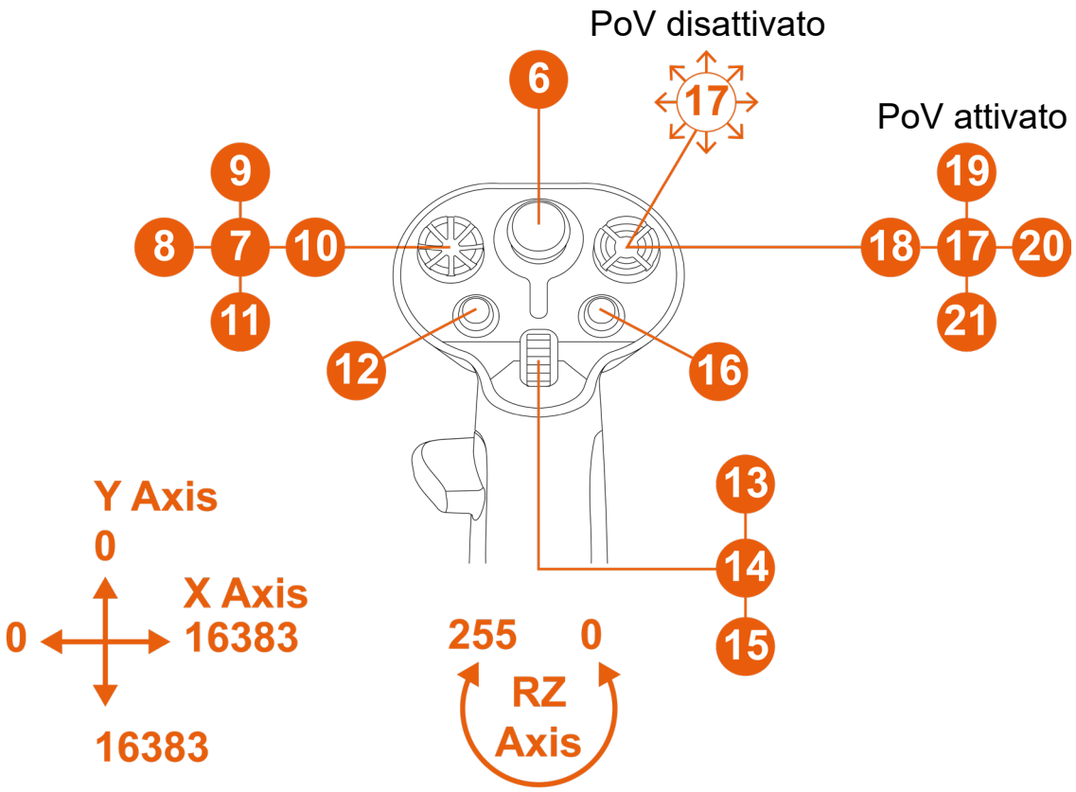

**Venduta separatamente*

*Modalità Mancina con base AVA**

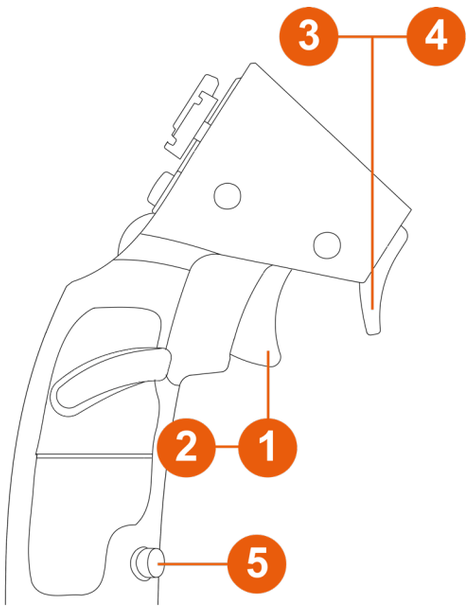

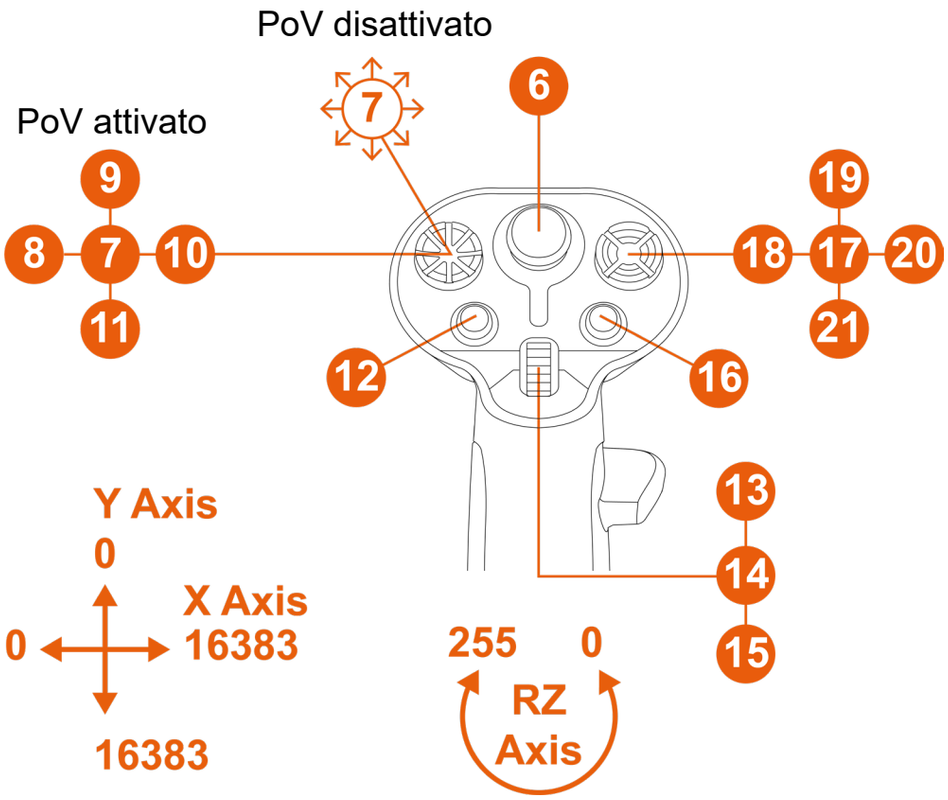

**Venduta separatamente*

Con la base HOTAS Magnetic Base dotata di Warthog Converter**

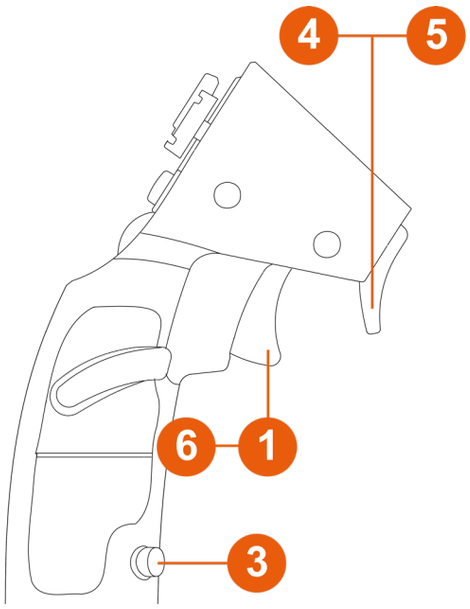

PoV disattivato

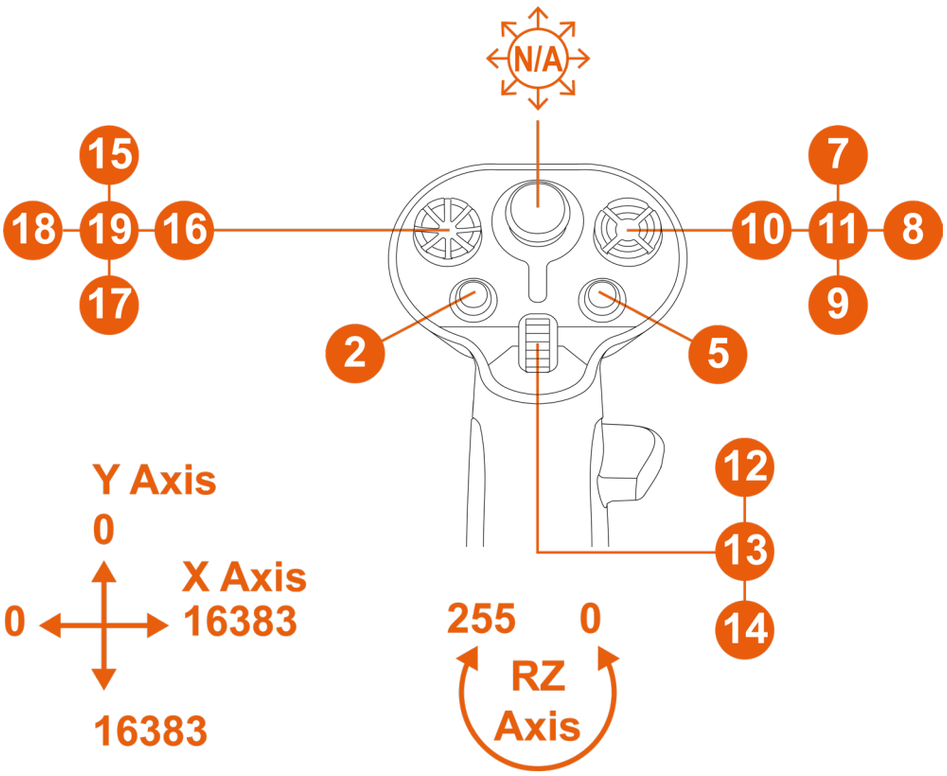

Venduti separatamente

Con questa configurazione, la leva di comando viene riconosciuta come un VIPER HOTAS Add-On Grip.

La funzione timone tramite la rotazione della leva di comando non è attiva.

Funzione timone

La leva di comando Sol-R 3 AVA Add-On Grip dispone di una funzione timone attivabile ruotando a destra o a sinistra la leva di comando.

In un aeroplano, il pilota manovra il timone per inclinare l'aereo attorno al suo asse verticale (facendo sì che l'aereo ruoti verso destra o verso sinistra).

Questa funzione può essere disattivata bloccando la rotazione dell'asse Z (imbardata).

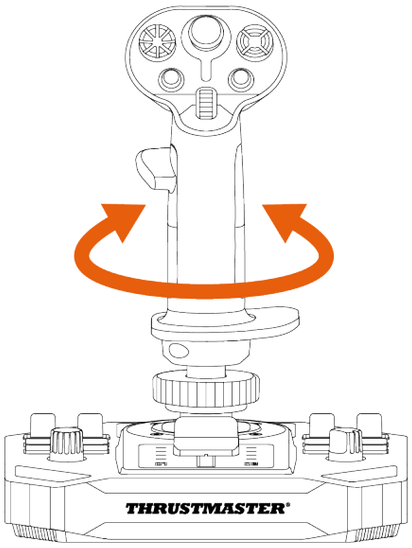

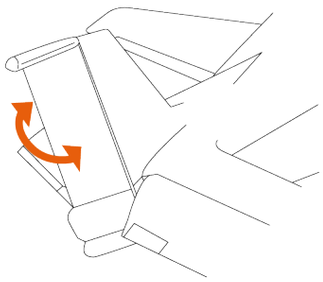

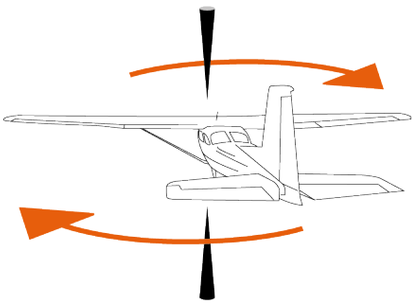

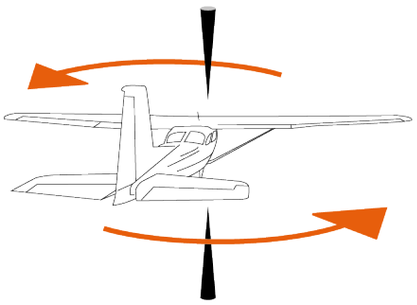

Per bloccare la funzione timone:

– Utilizzando una chiave Allen da 2 mm (non inclusa), stringi la vite esagonale presente sotto il poggia-polso.

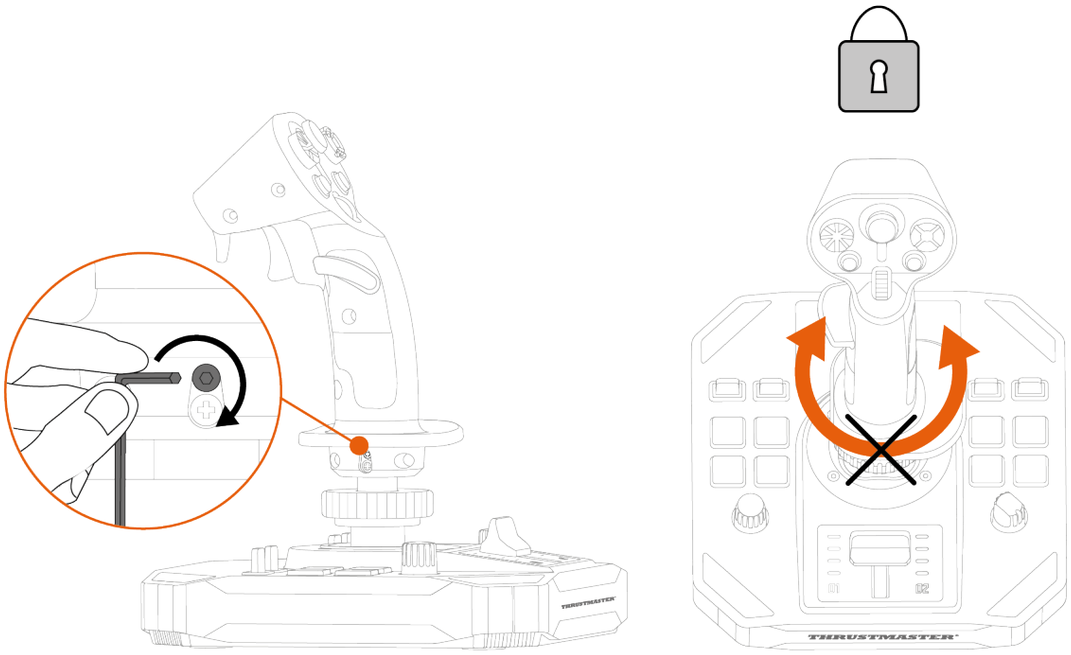

Per sbloccare la funzione timone:

– Utilizzando una chiave Allen da 2 mm (non inclusa), allenta la vite esagonale presente sotto il poggia-polso.

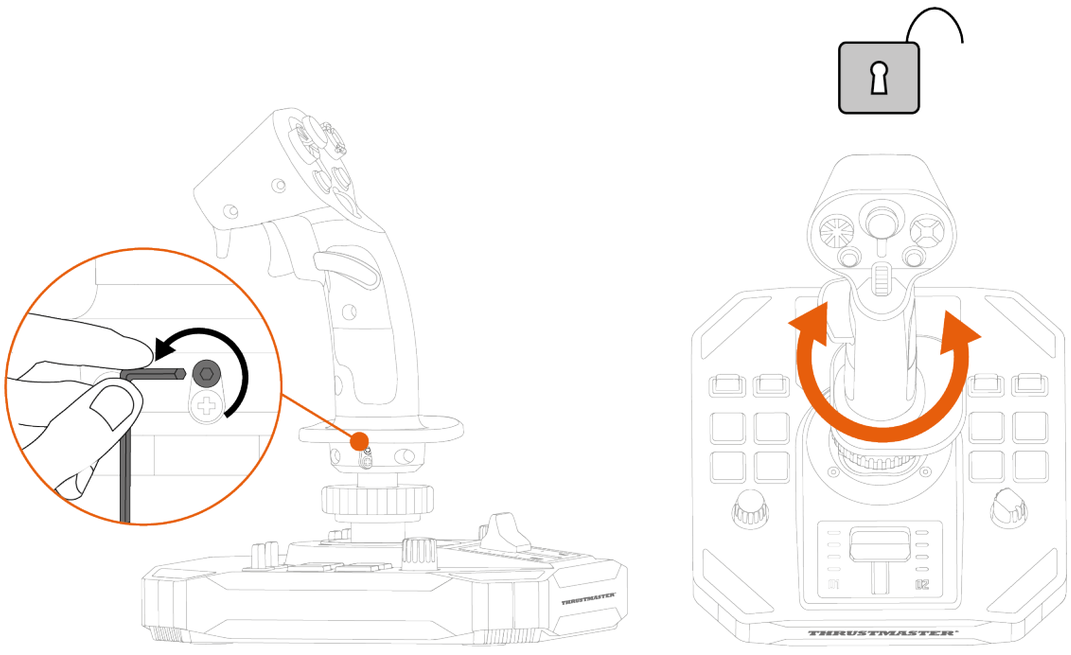

Pomello multidirezionale per l'angolo di visuale

La leva di comando Sol-R 3 AVA Add-On Grip dispone di un pomello multidirezionale per l'angolo di visuale che ti permette di tenere sott'occhio ciò che sta accadendo attorno alla tua astronave (nei giochi che lo consentono).

Dal menu di configurazione del tuo gioco, puoi associare le varie visuali (visuale posteriore, sinistra, destra e visuali esterne) alle direzioni del pomello multidirezionale.

Puoi anche destinare il pomello multidirezionale ad altri usi (fuoco, ecc.).

Modalità Mancina	Modalità Destrimane
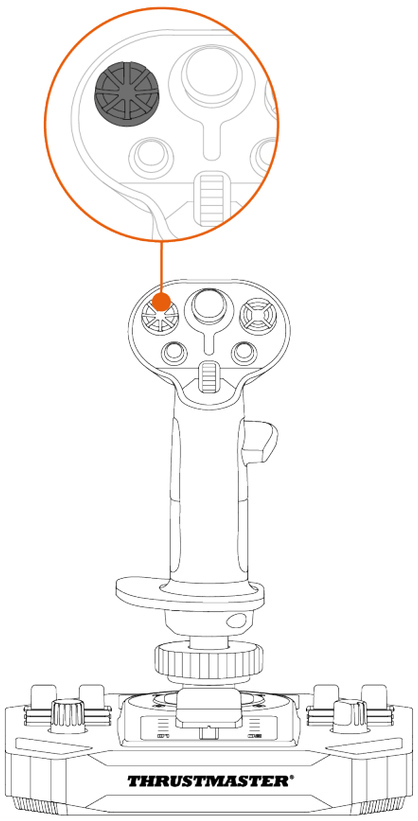	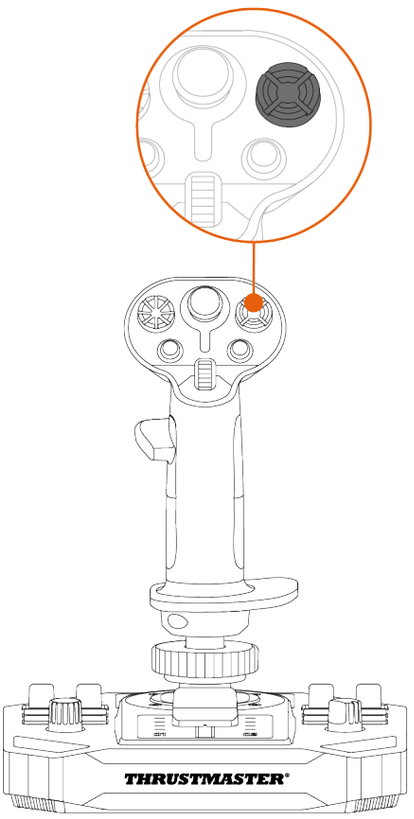

La funzione angolo di visuale può essere disattivata. Tuttavia, il pomello multidirezionale resta comunque utilizzabile.

Per disattivare la funzione angolo di visuale:

- Accedi al **pannello di controllo** della leva di comando Sol-R 3 AVA Add-On Grip.
- Nella finestra di dialogo **Game Controllers** (**Periferiche di gioco**), clicca su **Properties** (**Proprietà**).
- Nella scheda **Test Input** (**Test comandi**), non spuntare (ossia deseleziona) **Point of View hat-switch** (**Pomello angolo di visuale**).

Funzione angolo di visuale (modalità Destrimane)	
Attiva	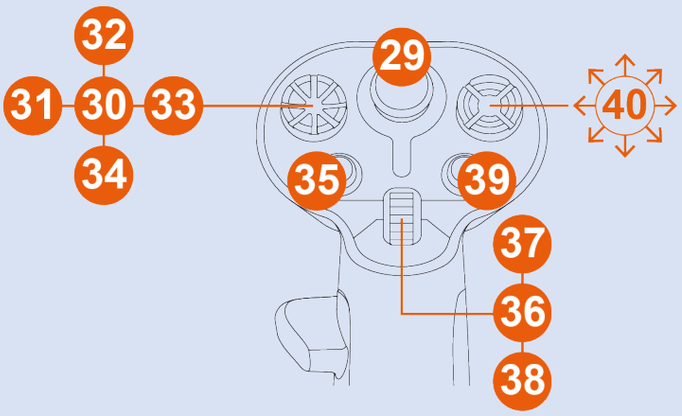
Disattivata	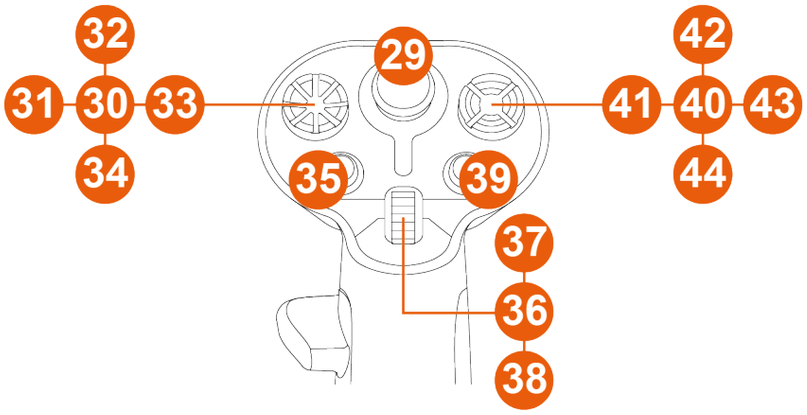

Funzione angolo di visuale (modalità Mancina)	
Attiva	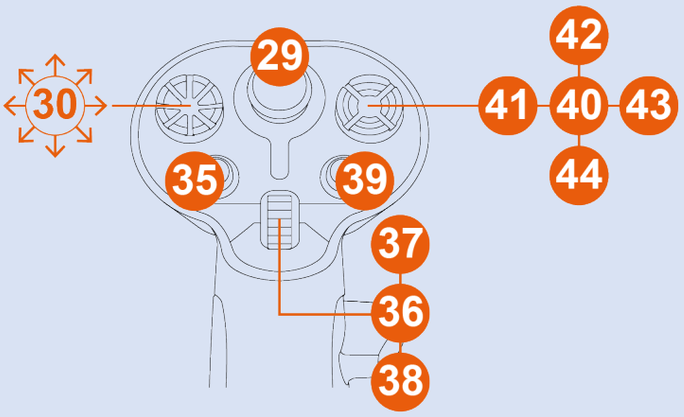
Disattivata	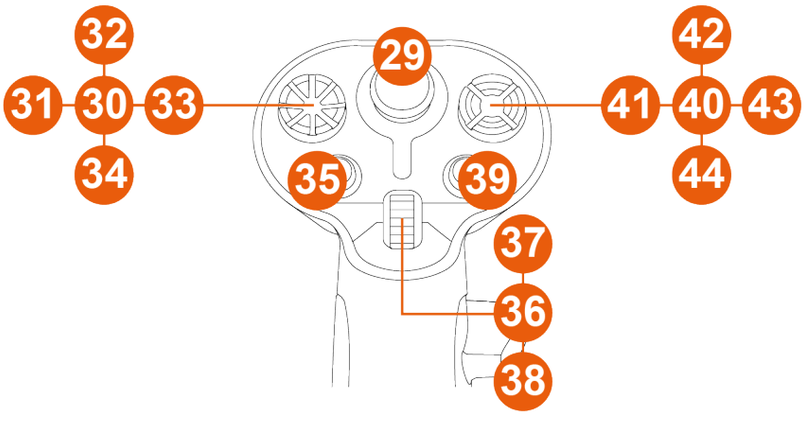

5. Configurare la leva di comando

Modalità Destrimane o Mancina

Per adattarsi perfettamente a tutti i giocatori (siano essi destrimani o mancini), la leva di comando Sol-R 3 AVA Add-On Grip è ambidestra.

Per default, la leva di comando è configurata in modalità Destrimane.

*Esempio di configurazione con una base Sol-R**

Modalità Mancina	Modalità Destrimane
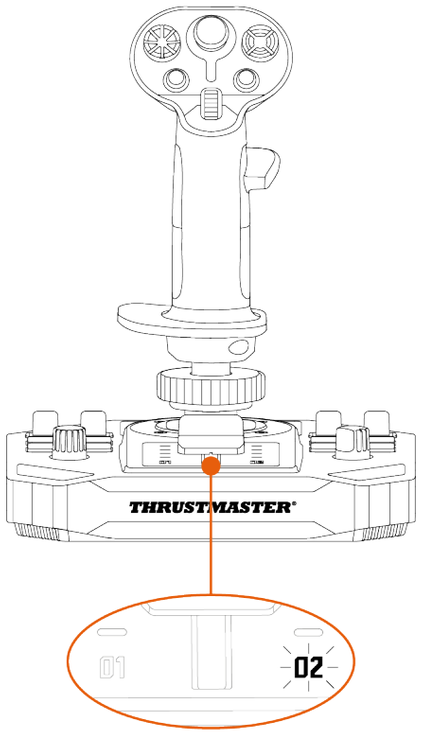	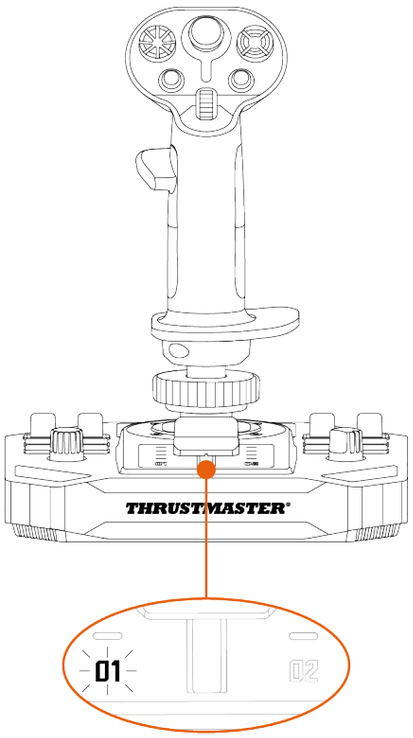

Esegui la procedura per il passaggio dalla modalità Destrimane alla modalità Mancina (o viceversa) **prima** di collegare il joystick al tuo PC.

**Venduta separatamente*

Per impostare il joystick in **modalità Mancina**:

- Sposta il selettore presente nella sotto la base del joystick in posizione LEFT HANDED (mancina).

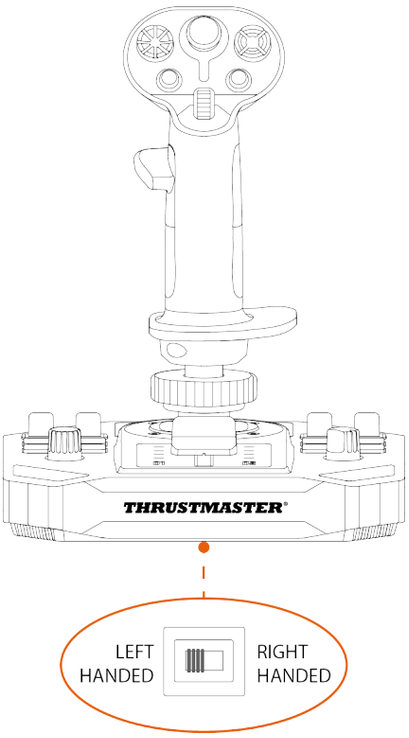

Il joystick viene riconosciuto con il nome **Sol-R [L] Flightstick**.

Per impostare il joystick in **modalità Destrimane**:

- Sposta il selettore presente sotto la base del joystick in posizione RIGHT HANDED (destrimane).

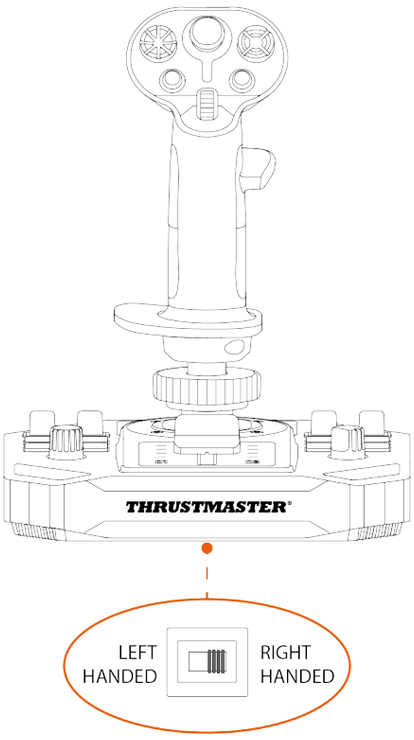

Il joystick viene riconosciuto con il nome **Sol-R [R] Flightstick**.

Esempio di configurazione con una base AVA o una base HOTAS Magnetic Base**

Quando le leva di comando Sol-R 3 AVA Add-On Grip è installata su una base AVA* o su una base HOTAS Magnetic Base*:

1. Accedi al **pannello di controllo**.
2. Nella finestra di dialogo **Game Controllers** (**Periferiche di gioco**), clicca su **Properties** (**Proprietà**).
3. Nella scheda **Test Input** (**Test comandi**), seleziona **RIGHT-HANDED** (destrimane) o **LEFT-HANDED** (mancina).

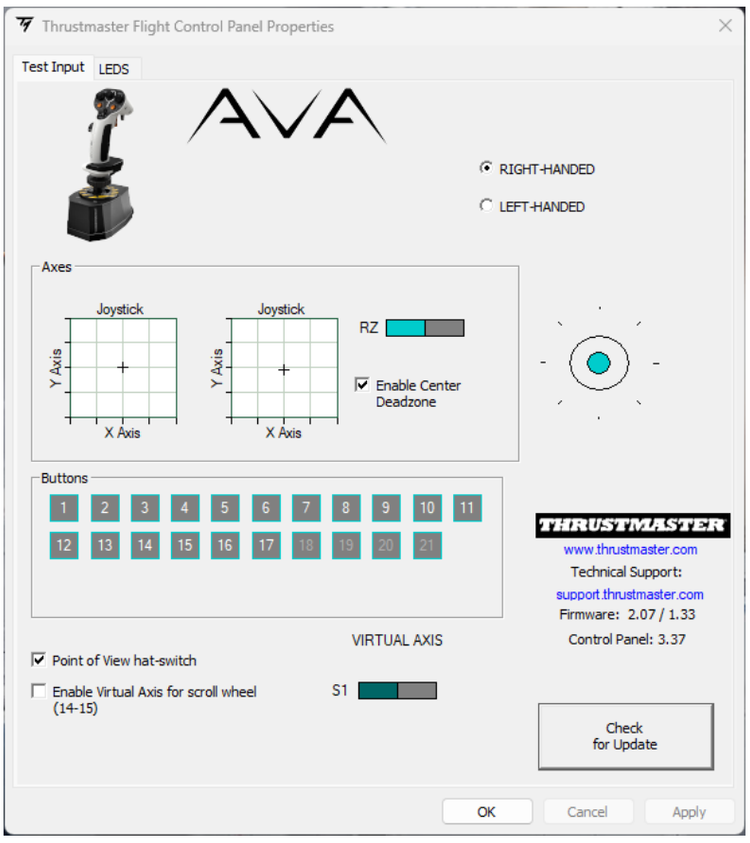

**Vendute separatamente*

Passare dalla modalità Destrimane alla modalità Mancina

1. Svita il poggia-pollice per la mano destra.

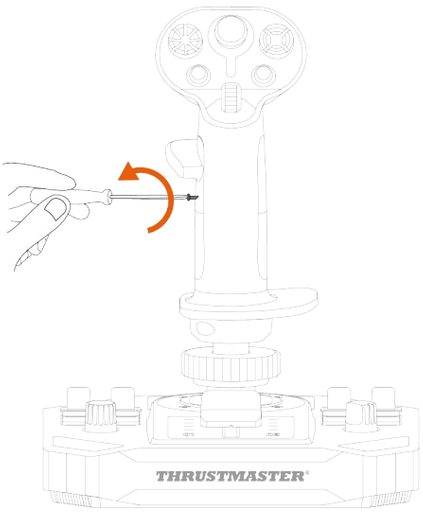

2. Rimuovi entrambi le parti del poggia-pollice per la mano destra.

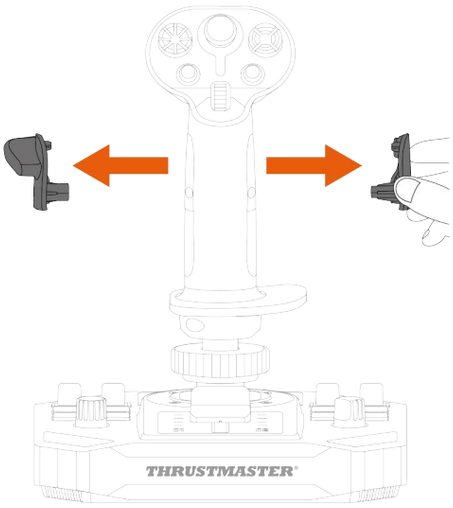

3. Inserisci nella leva di comando entrambe le parti del poggia-pollice per la mano sinistra.

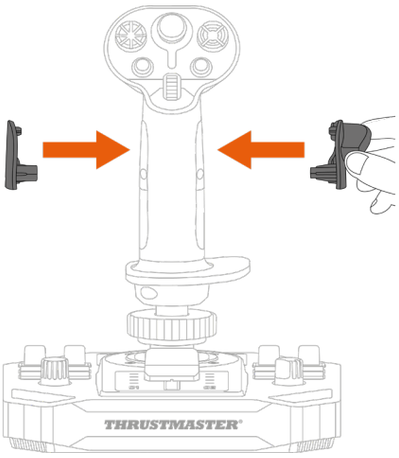

4. Avvita il poggia-pollice per la mano sinistra.

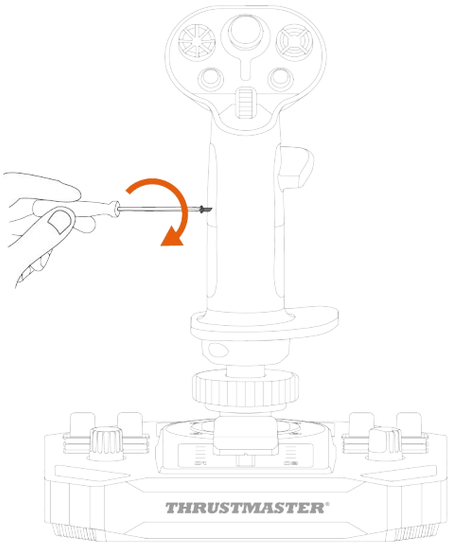

5. Estrai il pulsante rimuovibile presente sul retro della leva di comando.

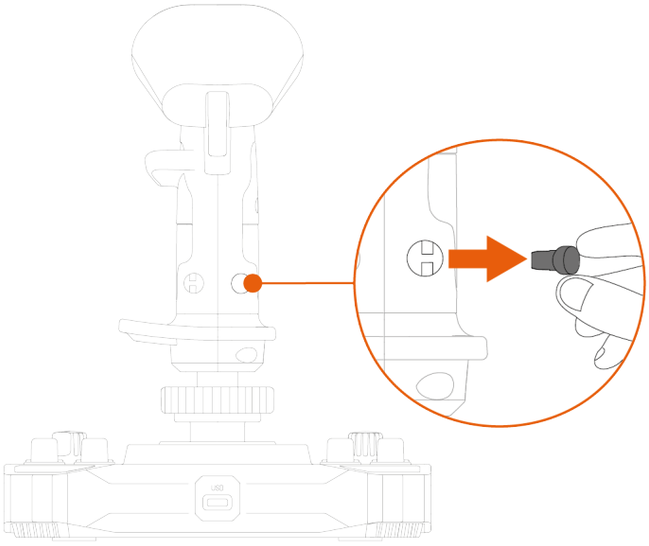

6. Inserisci il pulsante rimuovibile sotto al poggia-pollice.

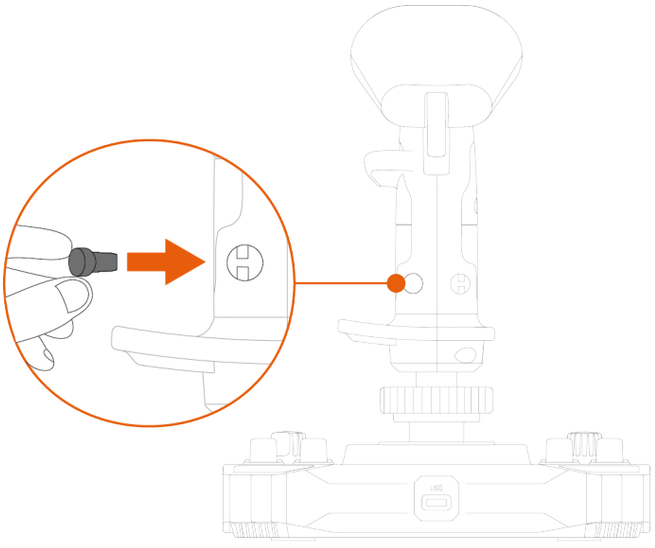

7. Svita le due viti di fissaggio del poggia-polso.

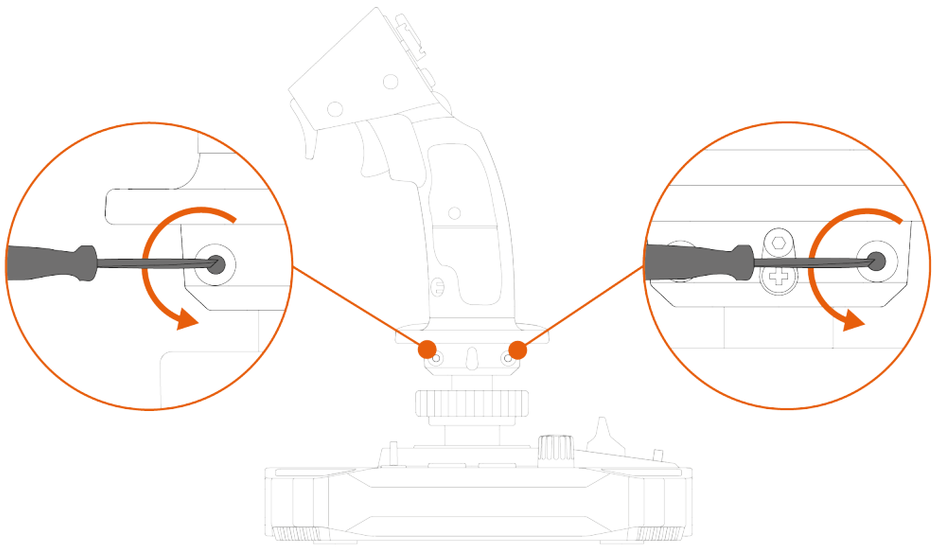

8. Rimuovi le due parti del poggia-polso, dopodiché riposizionale sulla leva di comando invertendo le parti.

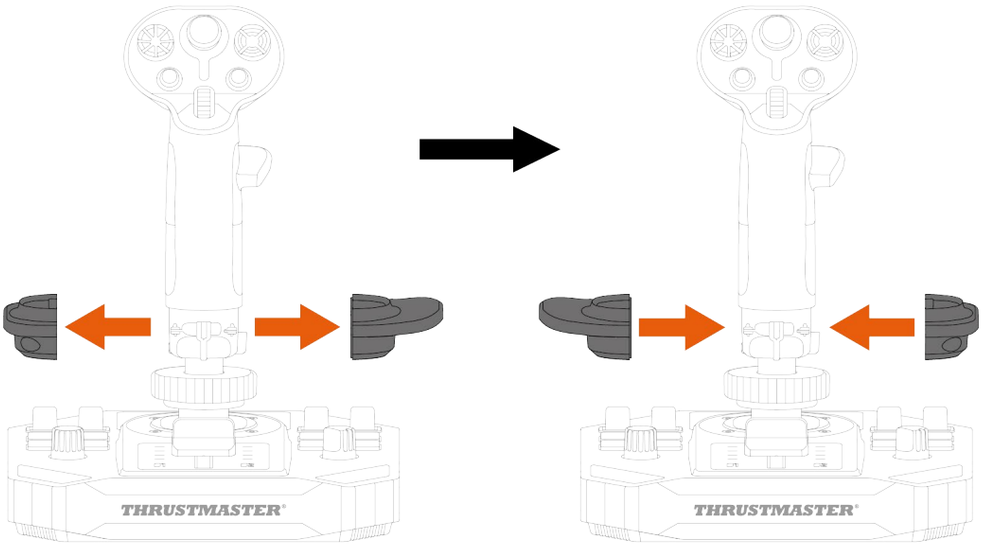

9. Stringi le due viti di fissaggio del poggia-polso.

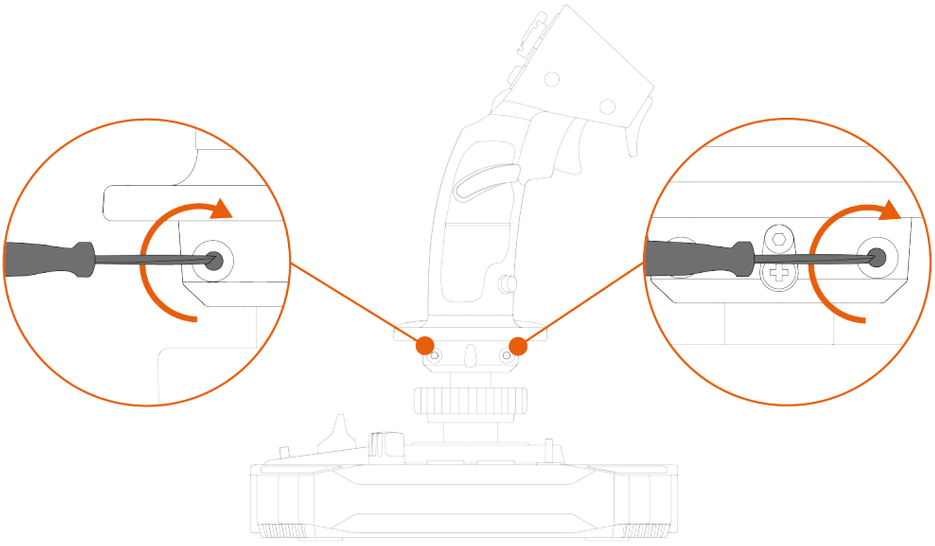

Passare dalla modalità Mancina alla modalità Destrimane

1. Svita il poggia-pollice per la mano sinistra.

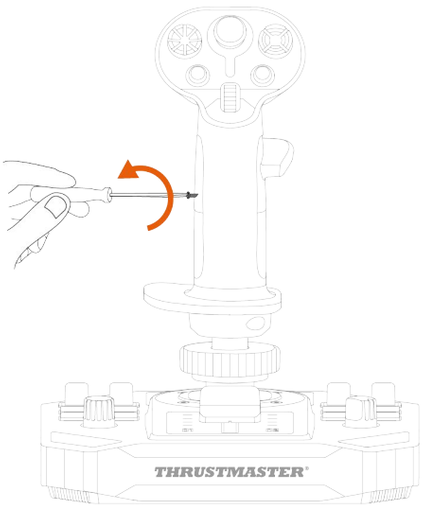

2. Rimuovi entrambi le parti del poggia-pollice per la mano sinistra.

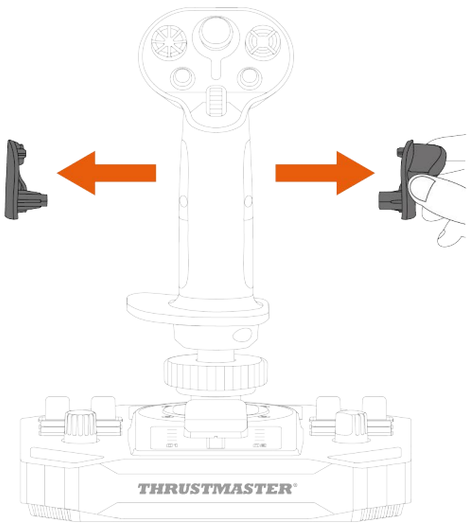

3. Inserisci nella leva di comando entrambe le parti del poggia-pollice per la mano destra.

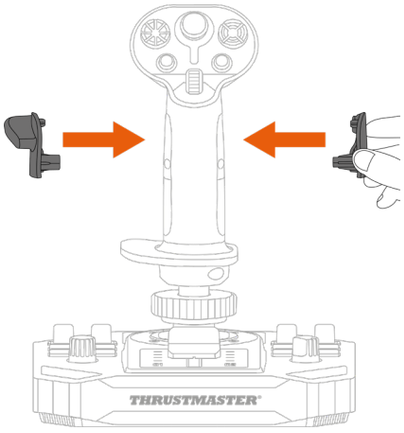

4. Avvita il poggia-pollice per la mano destra.

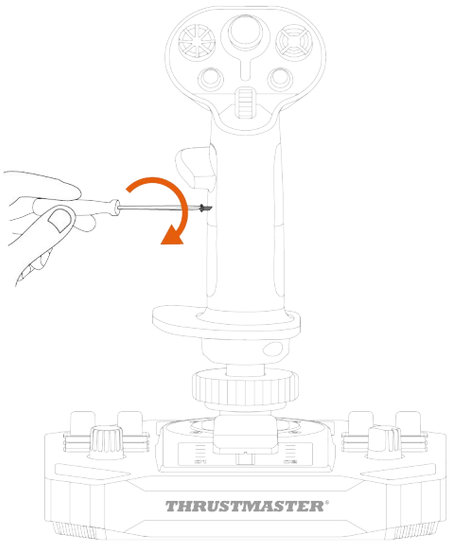

5. Estrai il pulsante rimuovibile presente sul retro della leva di comando.

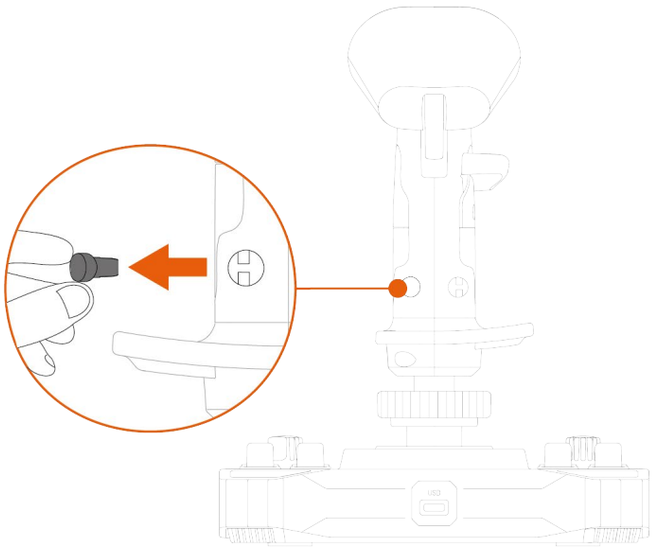

6. Inserisci il pulsante rimuovibile sotto al poggia-pollice.

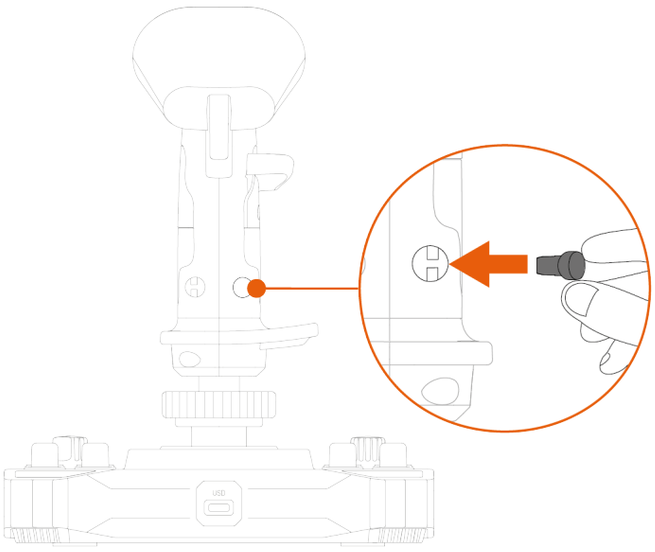

7. Svita le due viti di fissaggio del poggia-polso.

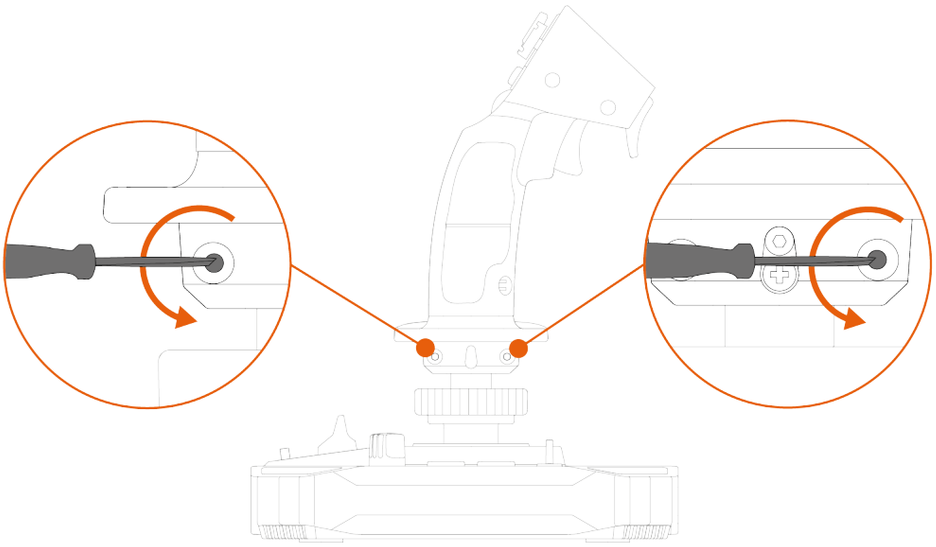

8. Rimuovi le due parti del poggia-polso, dopodiché riposizionale sulla leva di comando invertendo le parti.

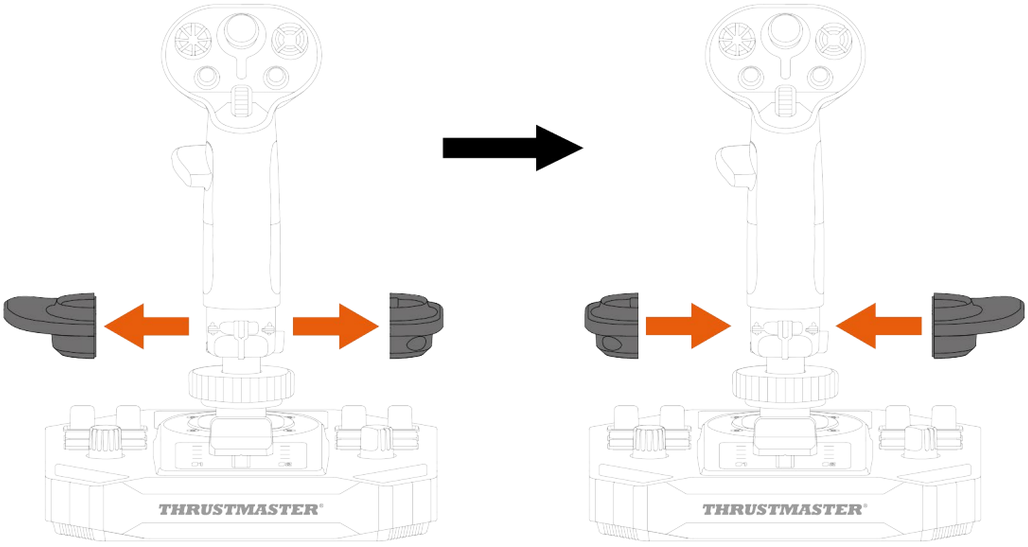

9. Stringi le due viti di fissaggio del poggia-polso.

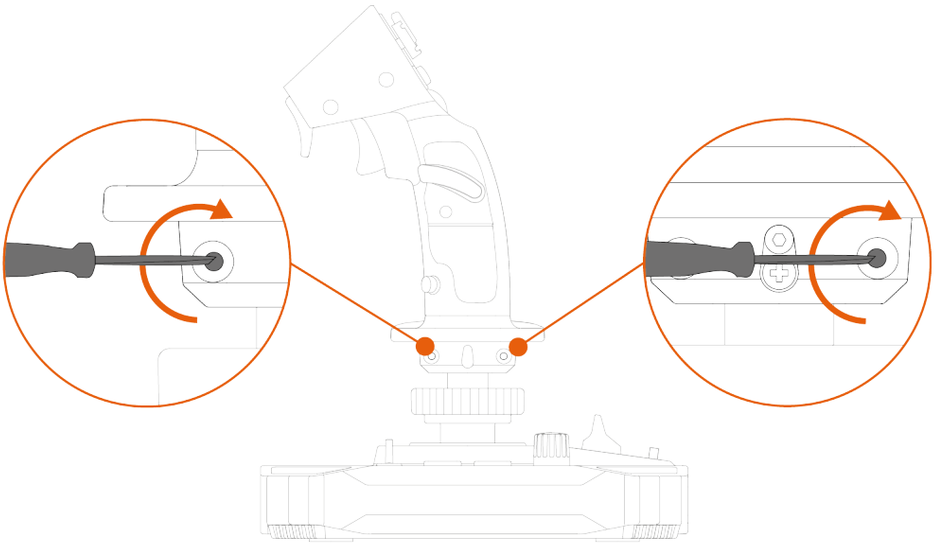

Adattatore di altezza

La leva di comando Sol-R 3 AVA Add-On Grip dispone di un adattatore di altezza per alzare la posizione della tua mano quando impugni la leva di comando, per un maggiore comfort.

Senza l'adattatore	Con l'adattatore
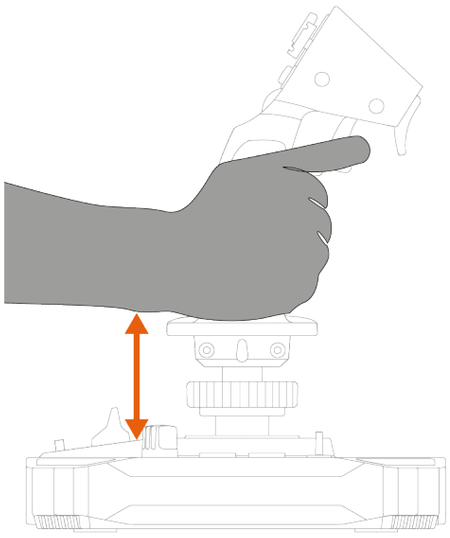	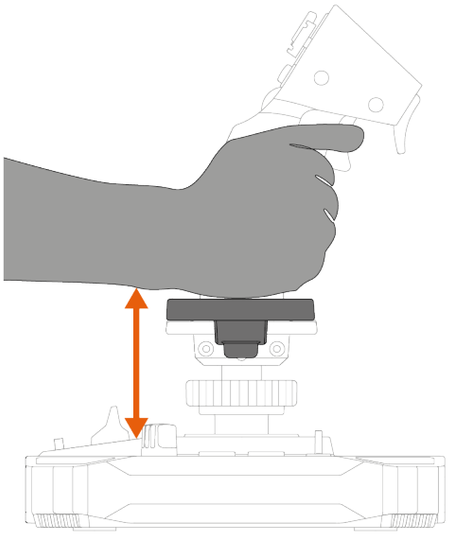

Per installare l'adattatore di altezza, inseriscilo nel poggia-polso.

Modalità Mancina	Modalità Destrimane
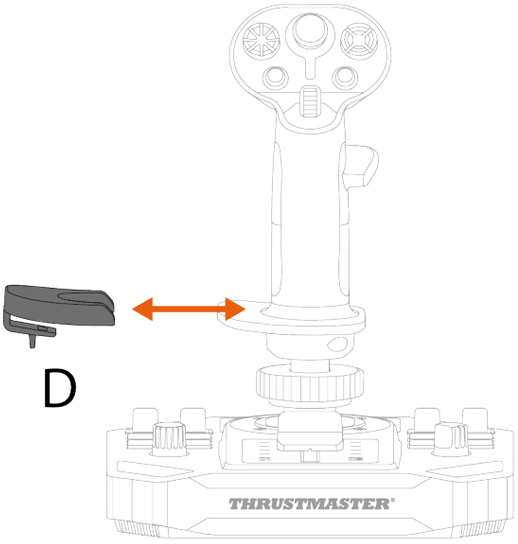	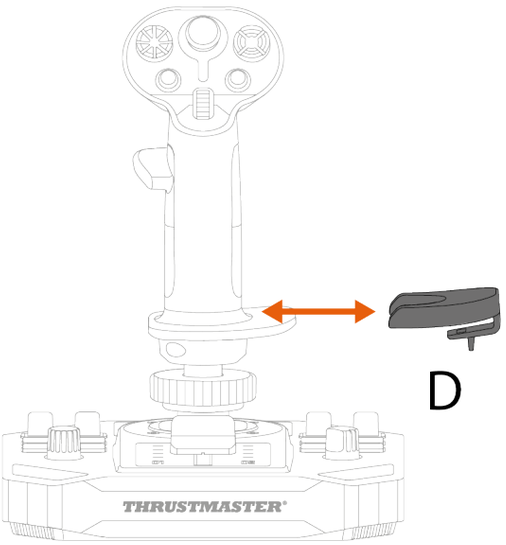

6. Compatibilità

Assicurati di utilizzare esclusivamente accessori autorizzati. L'uso di accessori non autorizzati potrebbe danneggiare il prodotto e annullare la garanzia.

Basi

La leva di comando Sol-R 3 AVA Add-On Grip è compatibile con la base AVA*, la base Sol-R 5 Base* e la base HOTAS Magnetic Base*.

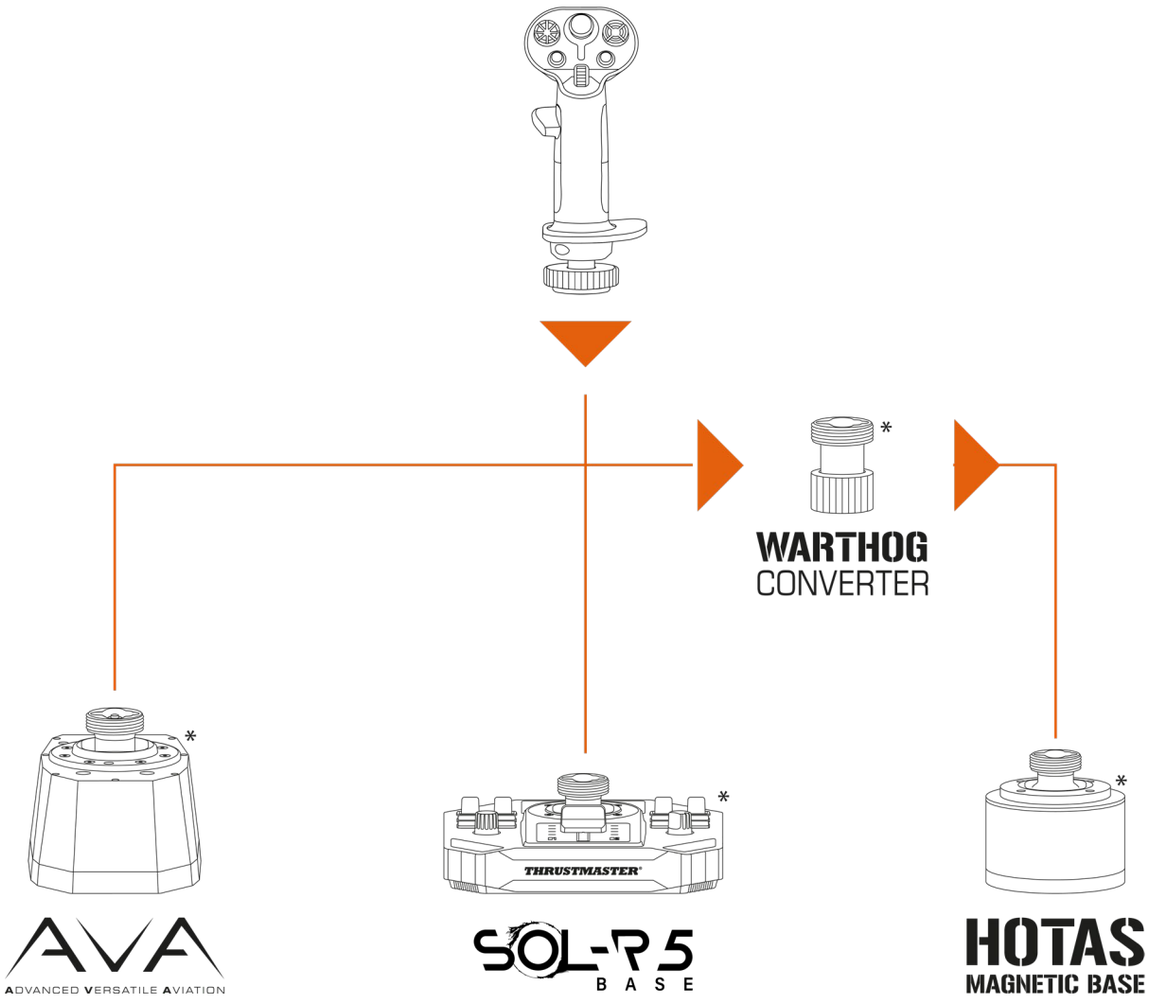

Per garantire la compatibilità, l'installazione della leva di comando Sol-R 3 AVA Add-On Grip su una base HOTAS Magnetic Base* richiede l'uso di un Warthog Converter*.

**Venduti separatamente*

Piastre

Per i possessori di una base AVA*, la leva di comando Sol-R 3 AVA Add-On Grip è accompagnata da due piastre STAR, da utilizzare nelle simulazioni spaziali.

Le piastre regolano il modo in cui la forza applicata alla leva di comando viene convertita in movimento, cambiando le sensazioni legate alla traiettoria della leva di comando, oltre che al suo comportamento.
La procedura per l'installazione delle piastre su una base AVA* è disponibile qui:
https://support.thrustmaster.com/product/ava/

**Venduta separatamente*

7. Software di programmazione avanzata T.A.R.G.E.T

T.A.R.G.E.T (Thrustmaster Advanced pRogramming Graphical EdiTor) è un innovativo software ad alte prestazioni, che apporta delle migliorie alla maggior parte dei controller di volo Thrustmaster e consente di condividere i profili con la community Thrustmaster.

Installazione

1. Visita la pagina:

   https://support.thrustmaster.com/product/sol-r-3-ava-add-on-grip

2. Nella sezione **Software**, scarica e installa il software di programmazione avanzata T.A.R.G.E.T.

Caratteristiche principali

- Diverse configurazioni possibili per gli assi.
- Diversi livelli di programmazione disponibili: Basic, Advanced e Script.
- Uso del principio del Drag and Drop.
- Possibilità di combinare la leva di comando Sol-R 3 AVA Add-On Grip con altri accessori Thrustmaster per le simulazioni di volo (Hotas Cougar*, T.16000M FCS*, TWCS*, TFRP*, MFD Cougar Pack*, gamma TCA*, gamma VIPER*, gamma AVA*, gamma Sol-R* — anch'essi tutti compatibili con T.A.R.G.E.T), in modo tale che vengano riconosciuti come un'unica periferica USB.
- Accesso a profili avanzati creati dalla community Thrustmaster.

**Venduti separatamente*

8. FAQ e assistenza tecnica

Hai qualche domanda riguardante la leva di comando Sol-R 3 AVA Add-On Grip o stai riscontrando dei problemi tecnici? Se così fosse, visita il sito web di assistenza tecnica Thrustmaster:

https://support.thrustmaster.com/product/sol-r-3-ava-add-on-grip

1. Il mio joystick non funziona correttamente o sembra essere mal calibrato

- Spegni il tuo PC, scollega il tuo joystick, dopodiché ricollegalo, riavvia il tuo PC e avvia di nuovo il tuo gioco.
- Quando colleghi il tuo joystick, per evitare qualsiasi problema di calibrazione, tieni sempre la leva di comando in posizione centrale, senza muoverla.

2. Non riesco a configurare il mio joystick

- Accedi al menu del tuo gioco e scegli **Opzioni > Controller > Gamepad** o **Joystick**. Seleziona quindi la configurazione più appropriata, oppure riconfigura completamente le opzioni del joystick.
- Per ulteriori informazioni, consulta il manuale d'uso o l'aiuto online del tuo gioco.

3. Il mio joystick è troppo sensibile o non abbastanza sensibile

- Il joystick si calibra automaticamente dopo aver compiuto dei movimenti lungo i vari assi.
- Accedi al menu del tuo gioco e scegli **Opzioni > Controller > Gamepad** o **Joystick**. Regola quindi la sensibilità e le zone morte del tuo joystick, qualora queste opzioni fossero disponibili.

4. Il mio joystick non funziona

Affinché il joystick funzioni correttamente con i videogiochi, dovrai aggiornarne il firmware della base.

- Se stai utilizzando una base Sol-R 5 Base, visita la pagina **https://support.thrustmaster.com/product/sol-r-5-base**
- Se stai utilizzando una base AVA, visita la pagina **https://support.thrustmaster.com/product/ava**
- Se stai utilizzando una base HOTAS Magnetic Base, visita la pagina **https://support.thrustmaster.com/product/hotas-magnetic-base**

Seleziona **Drivers** (Driver) e segui le istruzioni, compresa la procedura di download e installazione.

THRUSTMASTER®

SOL-R 3
AVA
ADD-ON GRIP

PC (Windows® 10/11)

Manual del usuario

Lee atentamente las instrucciones proporcionadas en este manual **antes** de instalar el producto, **antes** de usar el producto y **antes** de realizar cualquier mantenimiento. Asegúrate de seguir las instrucciones de seguridad. El incumplimiento de estas instrucciones puede provocar accidentes y/o daños. Conserva este manual para poder consultar las instrucciones en el futuro.

TABLA DE CONTENIDO

1. CONTENIDO DE LA CAJA 6

2. CARACTERÍSTICAS TÉCNICAS 7

3. INFORMACIÓN RELATIVA AL USO DE LA EMPUÑADURA DEL FLIGHT STICK 9

4. MONTAJE 11

Mapeado 13

Función de timón 19

Hat-switch de punto de vista multidireccional.....21

5. CONFIGURACIÓN DE LA EMPUÑADURA DEL FLIGHT STICK 24

Modo para diestros o zurdos 24

Ejemplo de configuración con una base Sol-R* 25

Ejemplo de configuración con una base AVA* o base HOTAS Magnetic Base* 28

Cambio del modo para diestros al modo para zurdos *29*

Cambio del modo para zurdos al modo para diestros *33*

Adaptador de altura *37*

6. COMPATIBILIDAD **38**

Bases *39*

Levas *40*

7. SOFTWARE DE PROGRAMACIÓN AVANZADA T.A.R.G.E.T **41**

Instalación *41*

Características principales *42*

8. PREGUNTAS FRECUENTES Y SOPORTE TÉCNICO **43**

Disfruta de una experiencia estelar con la empuñadura de flight stick Sol-R 3 AVA Add-On Grip: te acompañará directamente al corazón de tus batallas y exploraciones espaciales.

Este manual te ayudará a instalar y usar tu Sol-R 3 AVA Add-On Grip en las mejores condiciones posibles. Antes de despegar, asegúrate de leer atentamente las instrucciones y advertencias: te ayudarán a disfrutar al máximo de tu producto.

THRUSTMASTER®

Actualización del firmware

Para que la empuñadura de flight stick Sol-R 3 AVA Add-On Grip funcione correctamente con los videojuegos, necesitas actualizar el firmware de la base.

- Si estás usando una base Sol-R 5 Base, visita **https://support.thrustmaster.com/product/sol-r-5-base**

- Si estás usando una base AVA, visita **https://support.thrustmaster.com/product/ava**

- Si estás usando una base HOTAS Magnetic Base, visita **https://support.thrustmaster.com/product/hotas-magnetic-base**

Selecciona **Drivers** (Controladores) y sigue las instrucciones, incluido el procedimiento de descarga e instalación.

1. Contenido de la caja

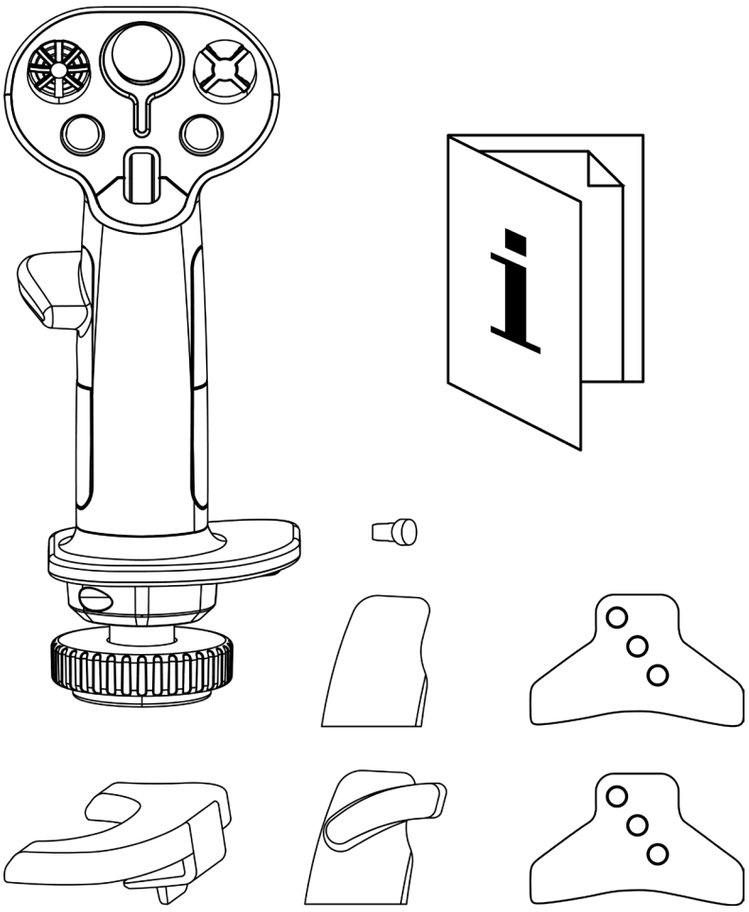

2. Características técnicas

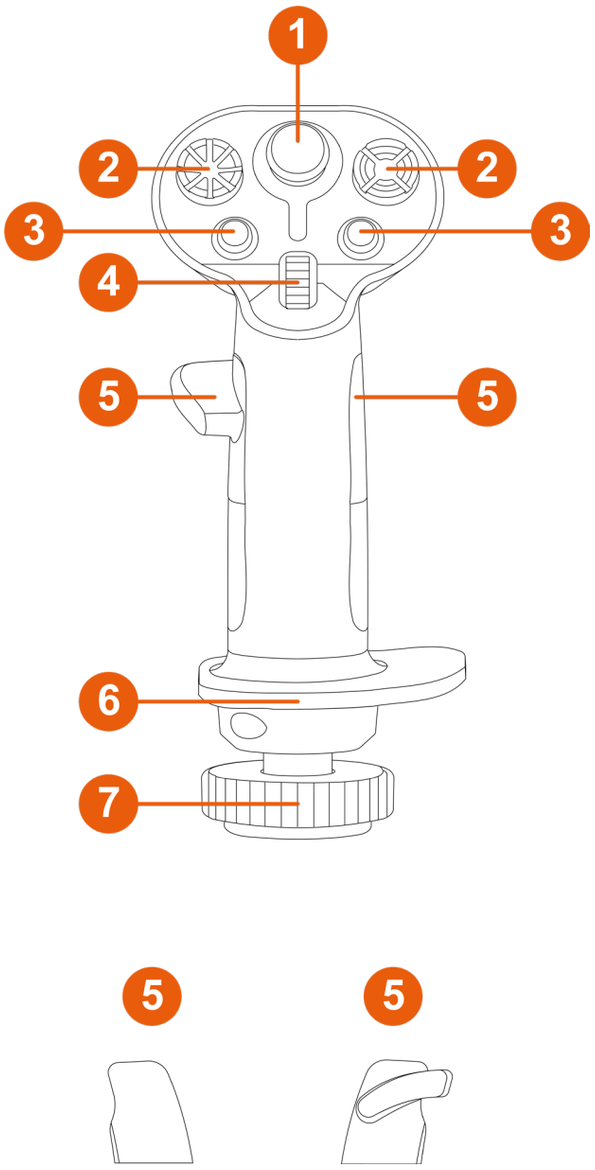

❶ Mini-stick analógico

❷ Hat-switches de punto de vista multidireccionales de 8 vías

❸ Botones de acción

❹ Rueda de desplazamiento

❺ Reposapulgares (para diestros y zurdos)

❻ Reposamuñecas ambidextro

❼ Función de timón mediante rotación de la empuñadura del flight stick (bloqueable)

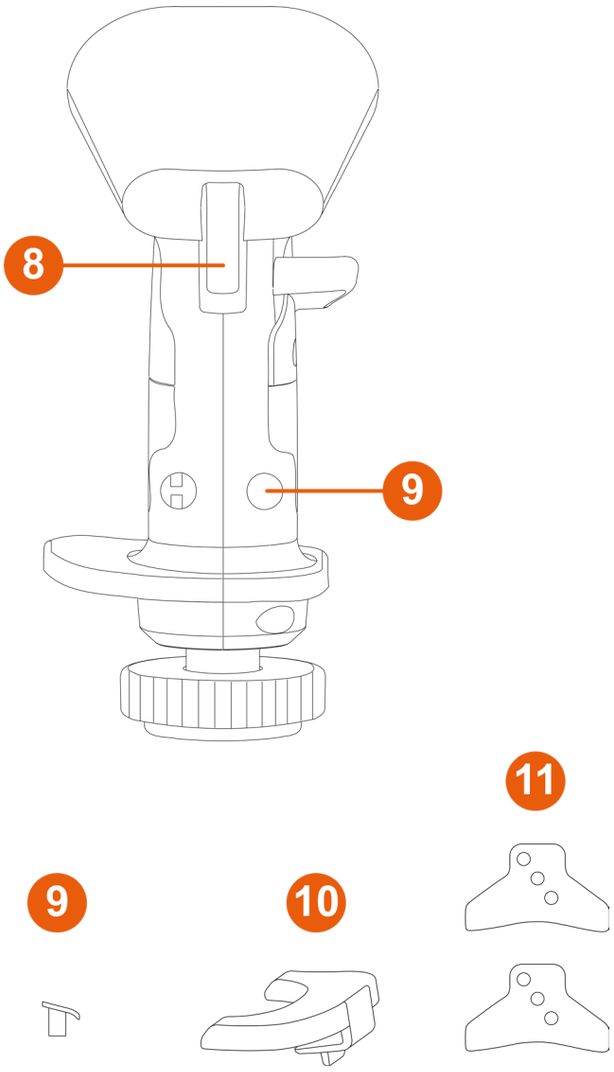

❽ Gatillos (incluyendo uno de doble posición)

❾ Botones extraíbles

❿ Adaptador de altura extraíble (para diestros y zurdos)

⓫ Levas STAR (sólo para base AVA*)

**Se vende por separado*

3. Información relativa al uso de la empuñadura del flight stick

Documentación

Antes de usar este producto, vuelve a leer atentamente esta documentación y guárdala para consultarla en el futuro.

Peligro de pillarse

Al usar la empuñadura de flight stick Sol-R 3 AVA Add-On Grip montada sobre una base*, no coloques los dedos en el espacio entre la base y el eje de la empuñadura del flight stick.

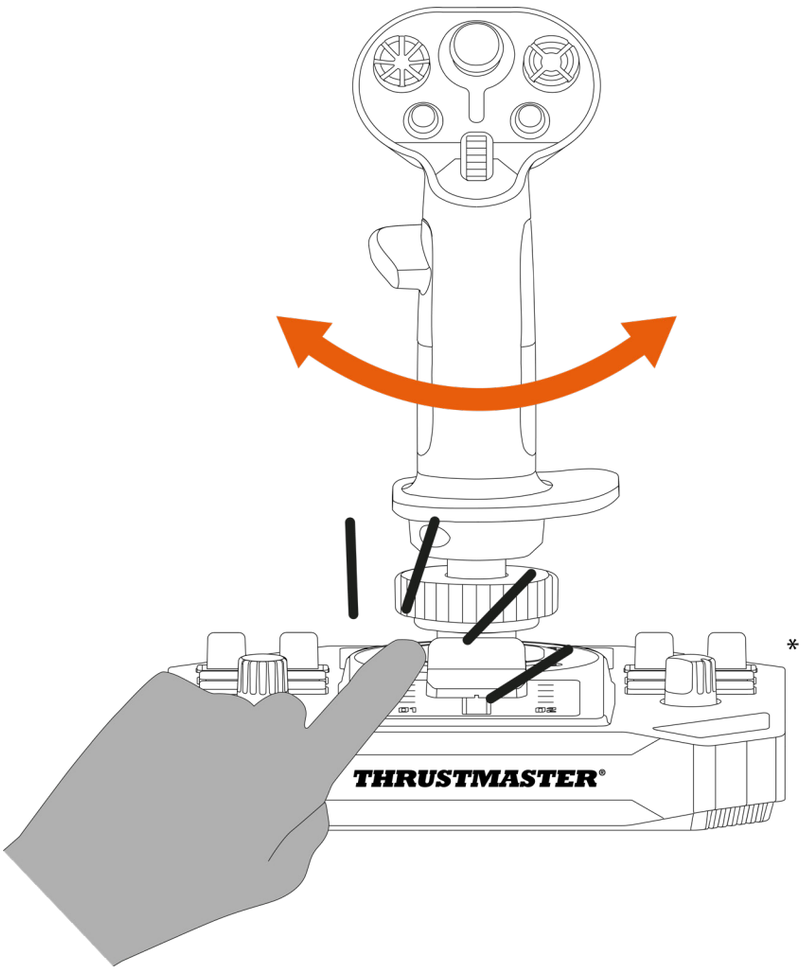

**Se vende por separado*

4. Montaje

1. Coloca la empuñadura del flight stick sobre una base compatible*. Asegúrate de que la empuñadura del flight stick esté colocada correctamente, como se muestra en el diagrama a continuación.
2. Aprieta el anillo de sujeción.

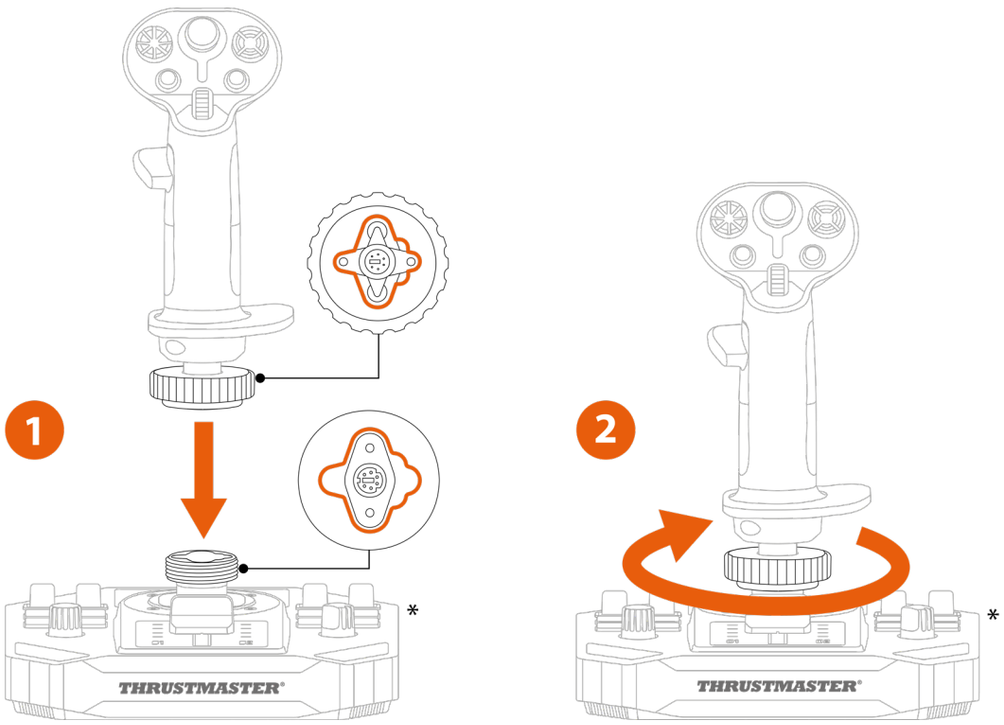

**Se vende por separado*

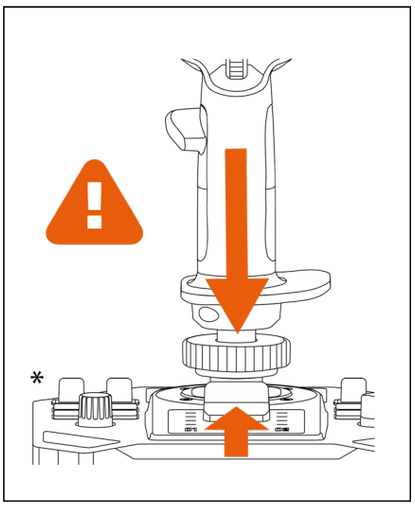

Si sientes alguna resistencia, no lo fuerces. Asegúrate de que los conectores de la base y la empuñadura del flight stick estén correctamente alineados. El incumplimiento de esta indicación puede ocasionar daños a los productos.

**Se vende por separado*

Mapeado

Modo para diestros con base Sol-R*

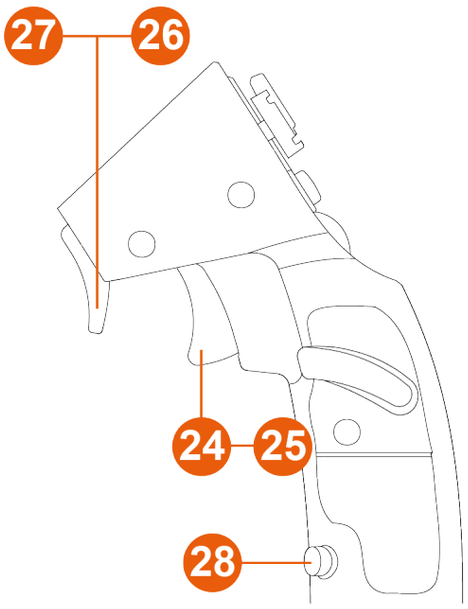

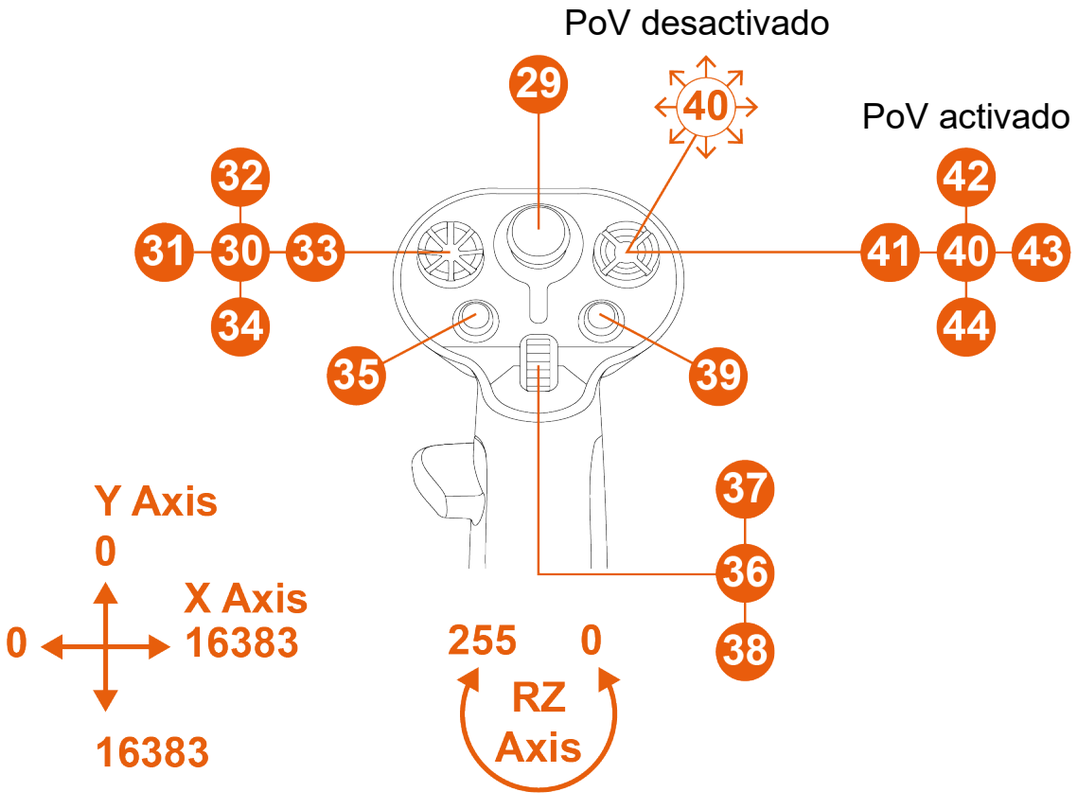

*Se vende por separado

*Modo para zurdos con base Sol-R**

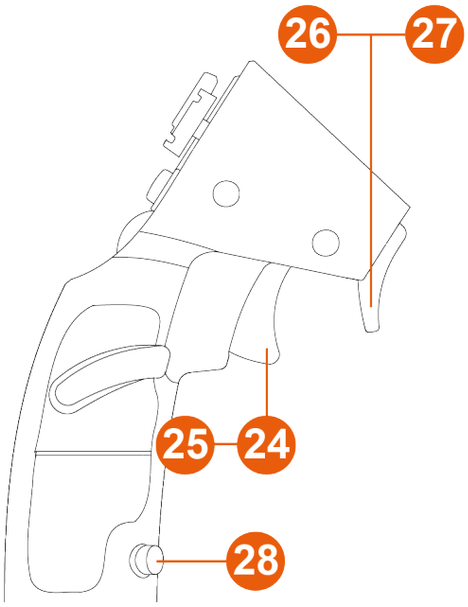

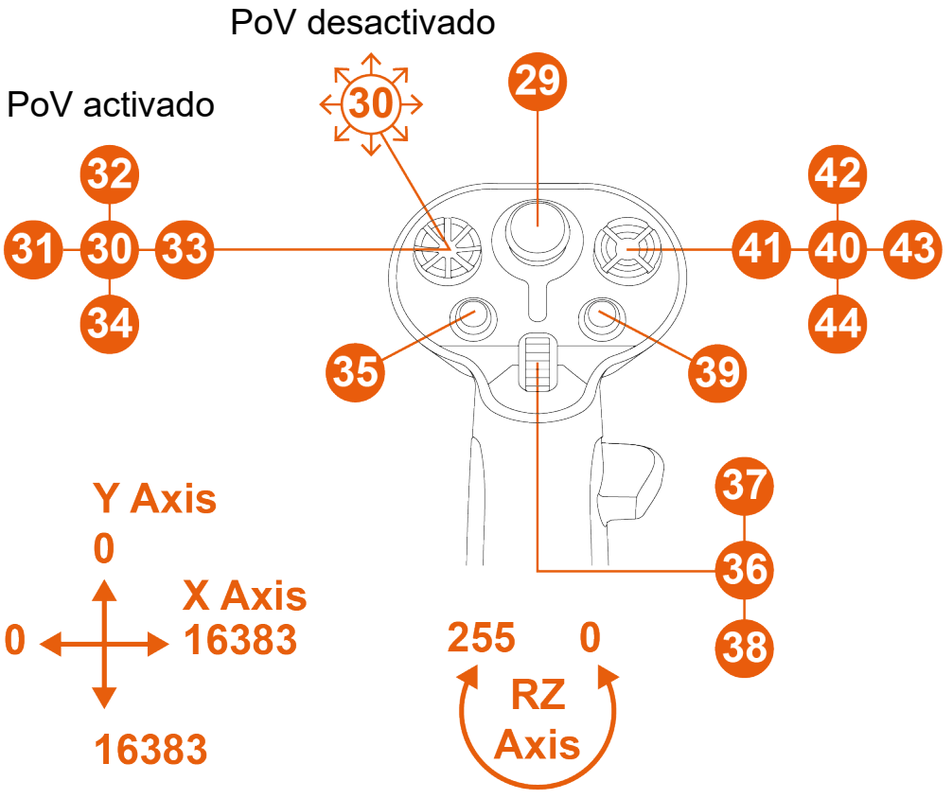

**Se vende por separado*

*Modo para diestros con base AVA**

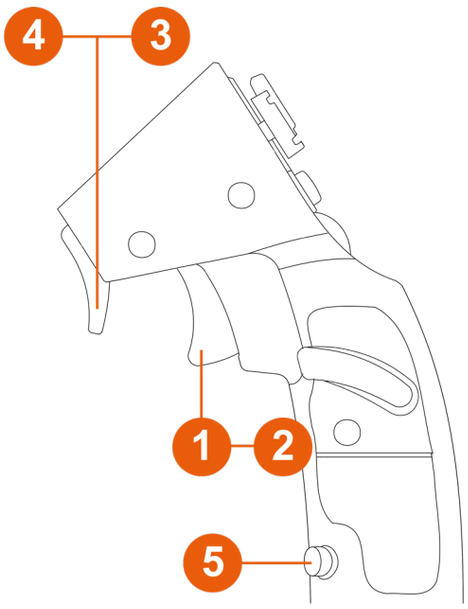

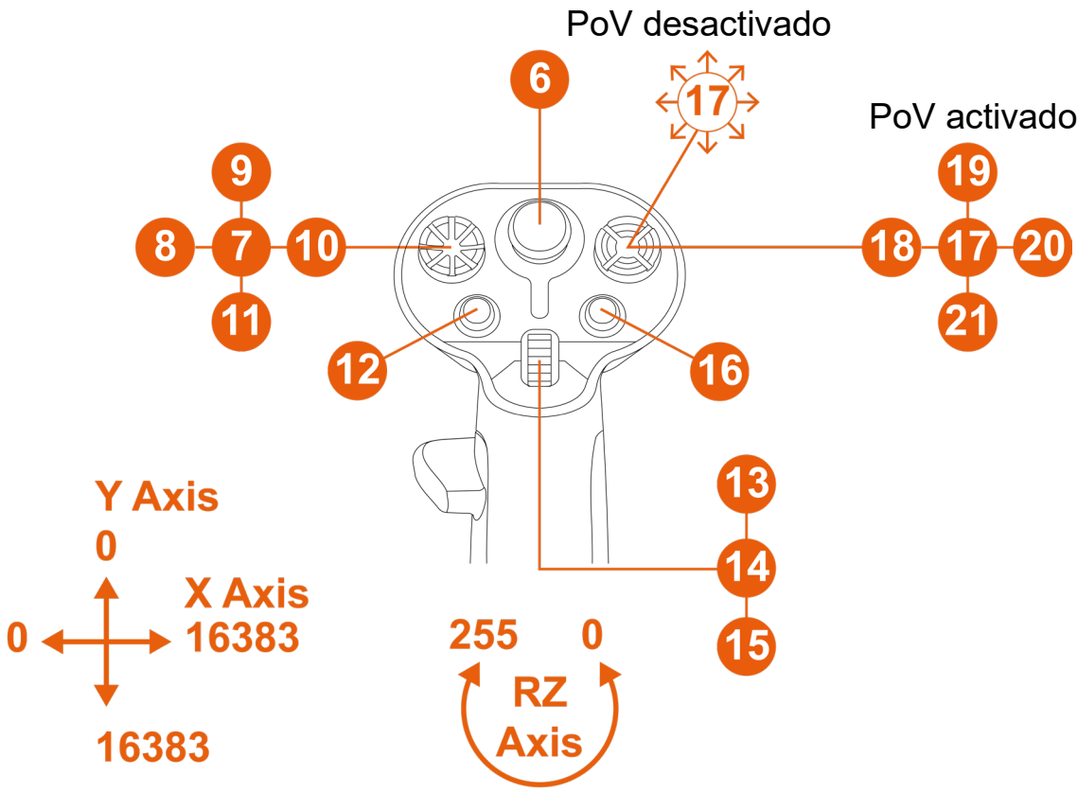

**Se vende por separado*

*Modo para zurdos con base AVA**

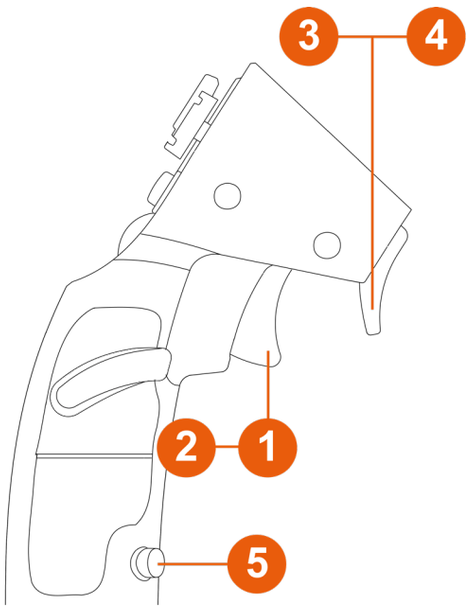

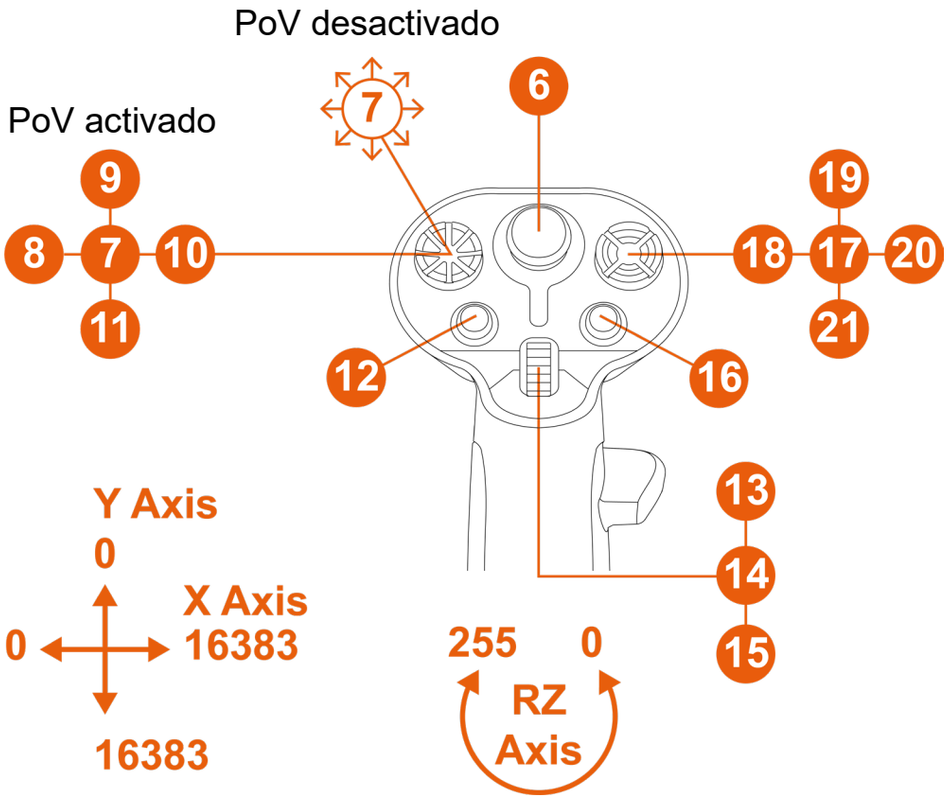

**Se vende por separado*

Con la base HOTAS Magnetic Base equipada con el Warthog Converter**

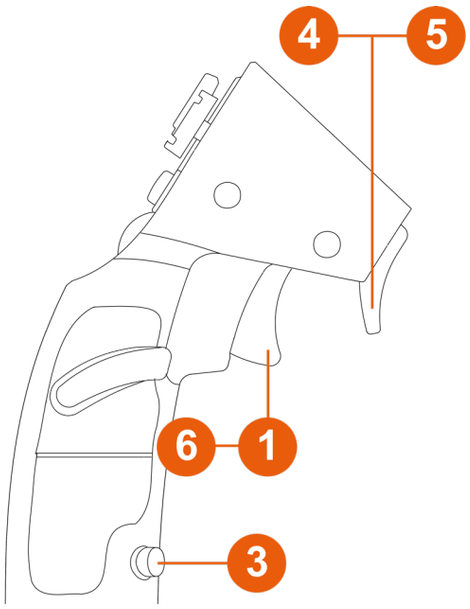

PoV desactivado

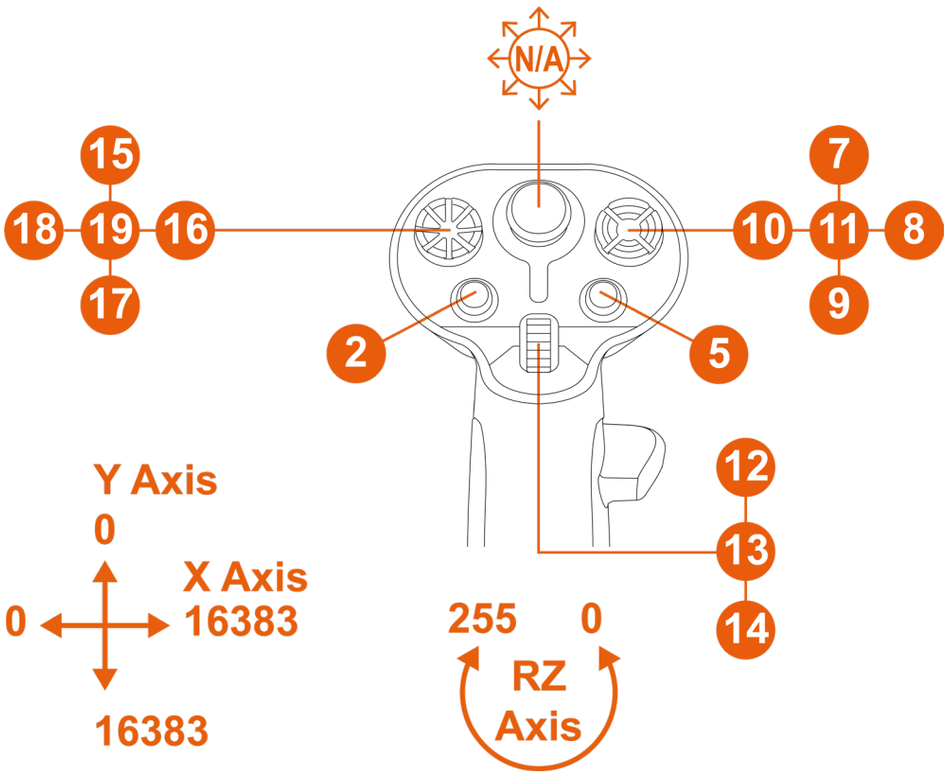

**Se vende por separado*

En esta configuración, la empuñadura del flight stick se reconoce como una VIPER HOTAS Add-On Grip.

La función de timón mediante rotación de la empuñadura del flight stick no es funcional.

Función de timón

La empuñadura de flight stick Sol-R 3 AVA Add-On Grip cuenta con una función de timón a la que se puede acceder rotando la empuñadura del flight stick hacia la izquierda o hacia la derecha.

En una aeronave, el piloto manipula el timón para pivotar el avión alrededor de su eje vertical (haciendo que el avión gire hacia la izquierda o hacia la derecha).

Esta función se puede desactivar bloqueando la rotación del eje Z (guiñada).

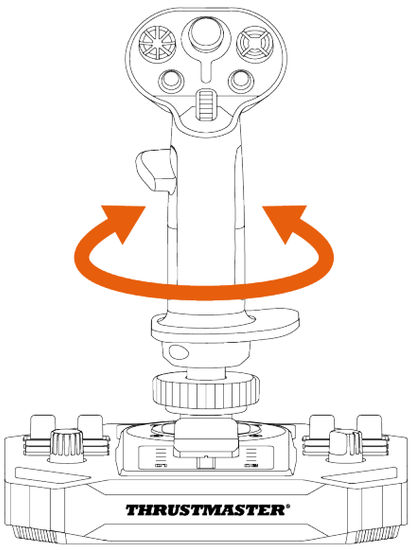

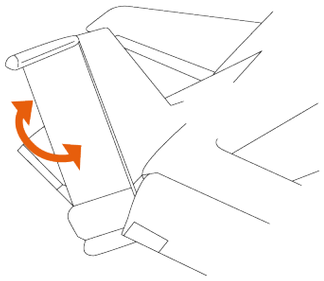

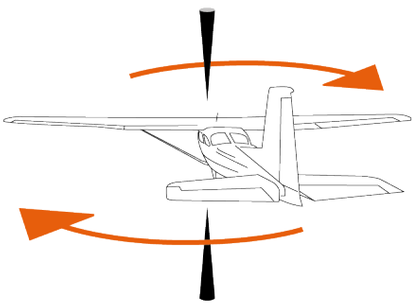

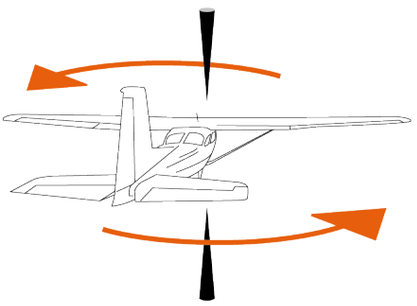

Para bloquear la función de timón:

– Con una llave Allen de 2 mm (no incluida), aprieta el tornillo hexagonal situado debajo del reposamuñecas.

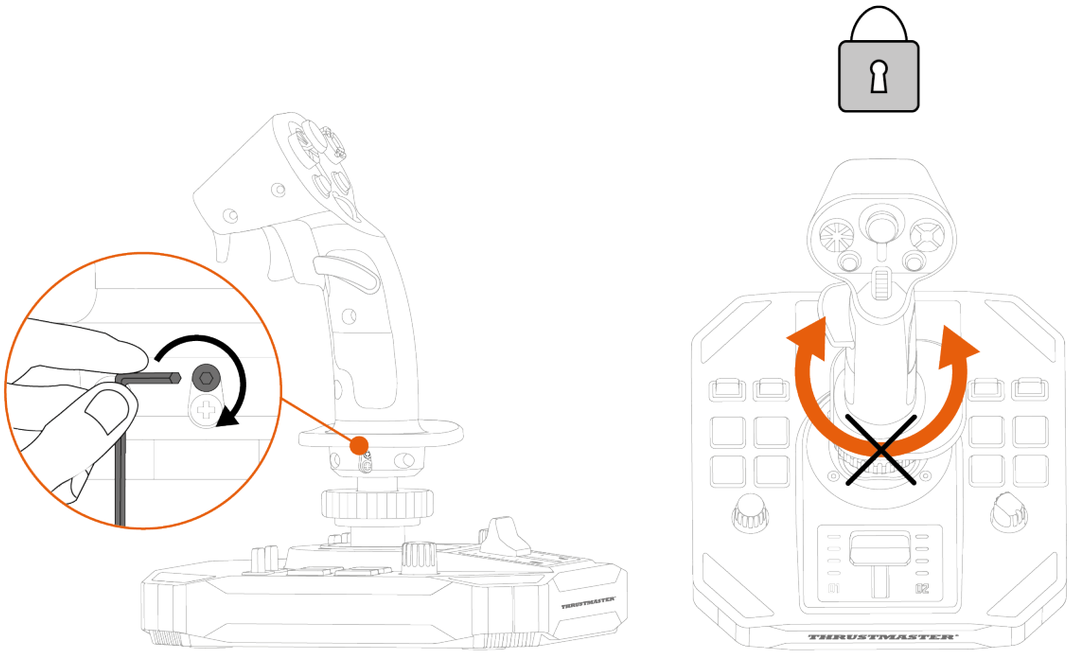

Para desbloquear la función de timón:

– Con una llave Allen de 2 mm (no incluida), afloja el tornillo hexagonal situado debajo del reposamuñecas.

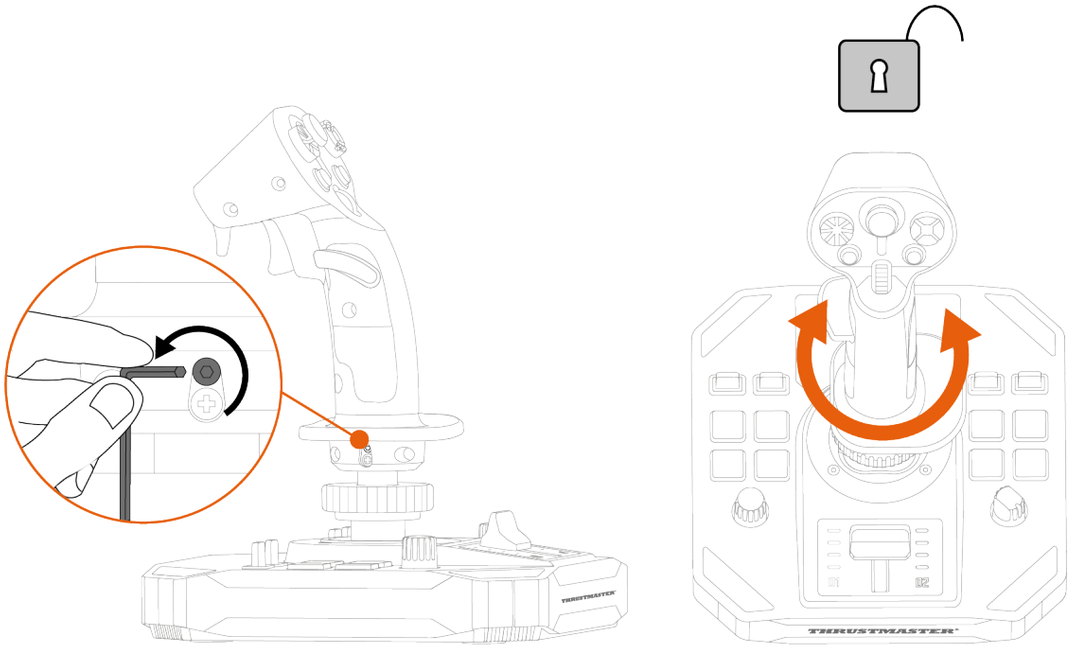

Hat-switch de punto de vista multidireccional

La empuñadura de flight stick Sol-R 3 AVA Add-On Grip incorpora un hat-switch de punto de vista multidireccional con el que puedes monitorizar lo que sucede alrededor de tu nave espacial (en juegos que lo permiten).

Desde el menú de configuración del juego puedes programar las diferentes vistas (vista trasera, vista izquierda, vista derecha, vistas externas) en las direcciones del hat-switch de punto de vista.

También puedes reservar el hat-switch de punto de vista multidireccional para otros usos (disparos, etc.).

Modo para zurdos	Modo para diestros
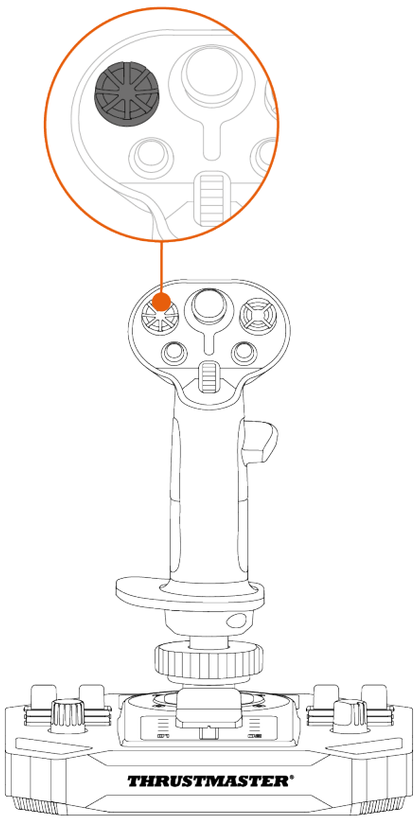	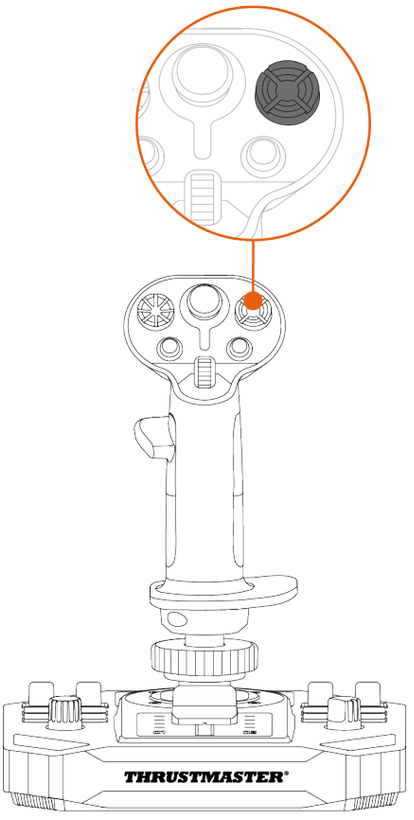

La función de punto de vista se puede desactivar. Sin embargo, se puede seguir usando el hat-switch multidireccional.

Para desactivar la función de punto de vista:

- Ve al **panel de control** de la empuñadura de flight stick Sol-R 3 AVA Add-On Grip.
- En el cuadro de diálogo **Game Controllers** (**Dispositivos de juego**), haz clic en **Properties** (**Propiedades**).
- En la pestaña **Test Input** (**Probar entrada**), desmarca (es decir, quita la selección) **Point of View hat-switch** (**Hat-switch de punto de vista**).

Función de punto de vista (modo para diestros)	
Activada	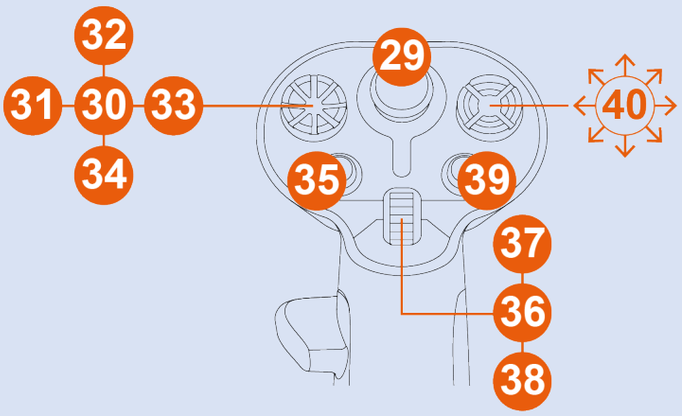
Desactivada	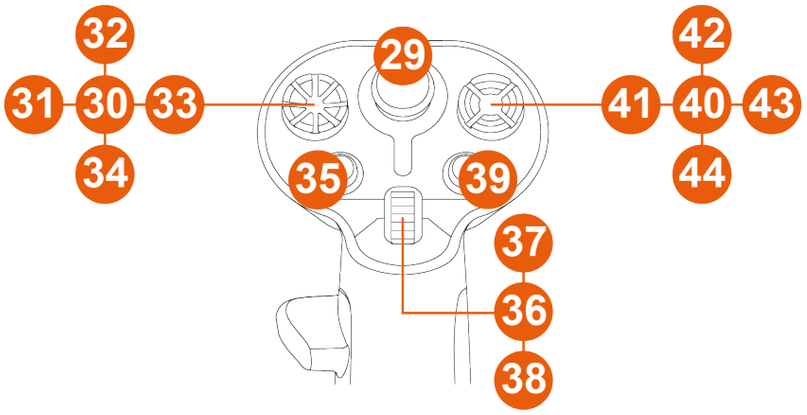

Función de punto de vista (modo para zurdos)	
Activada	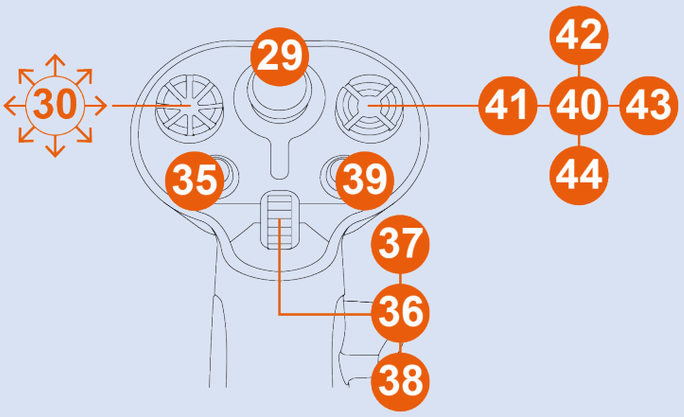
Desactivada	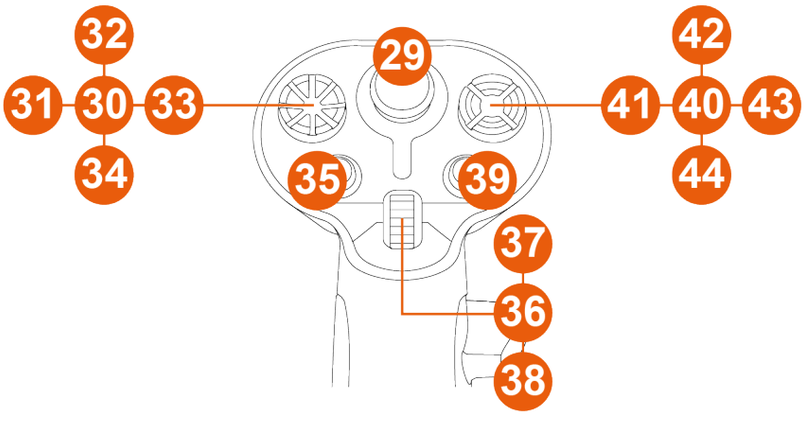

5. Configuración de la empuñadura del flight stick

Modo para diestros o zurdos

La empuñadura de flight stick Sol-R 3 AVA Add-On Grip es ambidextra, para adaptarse perfectamente a todos los gamers (ya sean diestros o zurdos).

Por defecto, la empuñadura del flight stick está configurada en modo para diestros.

*Ejemplo de configuración con una base Sol-R**

Modo para zurdos	Modo para diestros
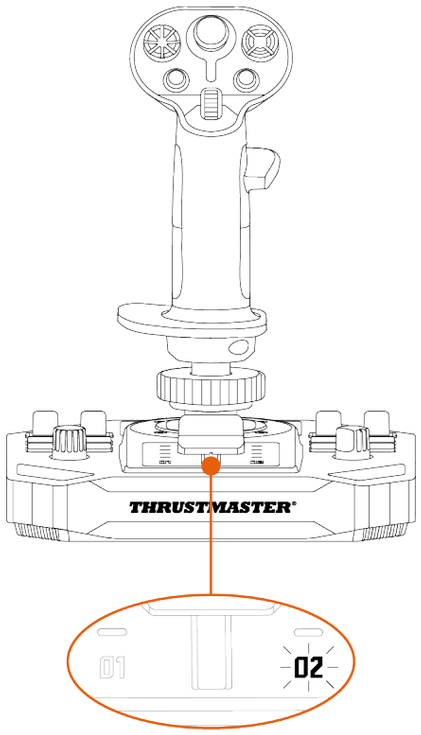	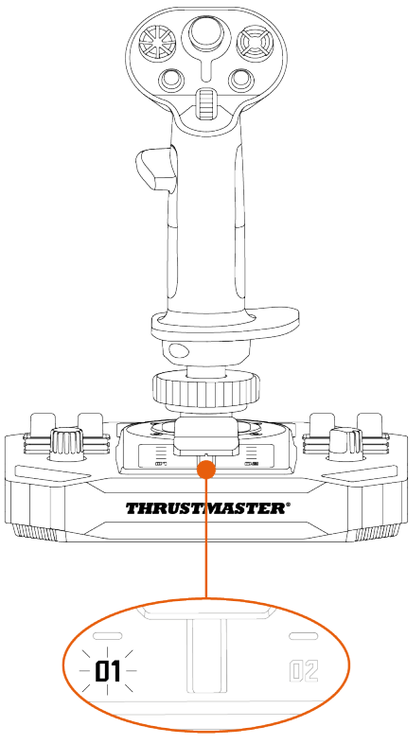

Realiza el procedimiento para cambiar del modo para diestros al modo para zurdos (o viceversa) **antes** de conectar el joystick al PC.

**Se vende por separado*

Para configurar el joystick en **modo para zurdos**:

- Coloca el interruptor selector situado en la parte inferior de la base del joystick en LEFT HANDED (para zurdos).

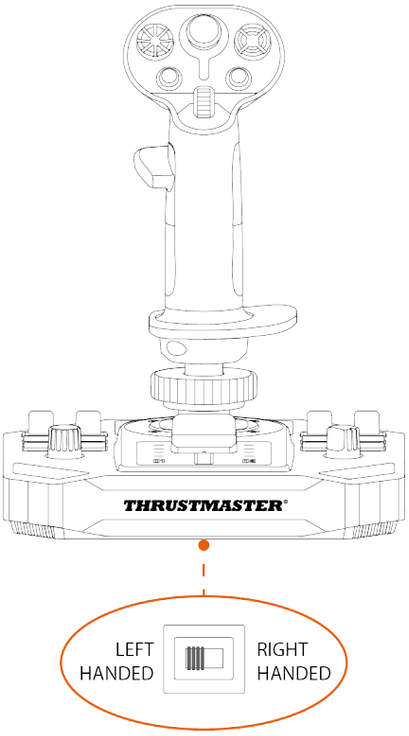

El joystick se reconoce con el nombre **Sol-R [L] Flightstick**.

Para configurar el joystick en **modo para diestros**:

- Coloca el interruptor selector situado en la parte inferior de la base del joystick en RIGHT HANDED (para diestros).

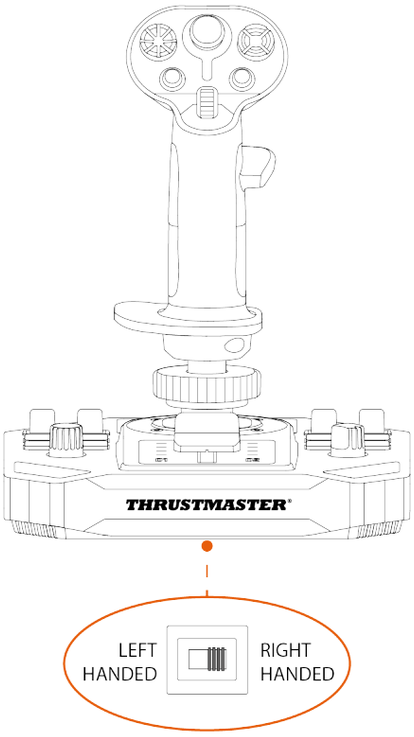

El joystick se reconoce con el nombre **Sol-R [R] Flightstick**.

Ejemplo de configuración con una base AVA o base HOTAS Magnetic Base**

Cuando la empuñadura de flight stick Sol-R 3 AVA Add-On Grip está instalada en una base AVA* o una base HOTAS Magnetic Base*:

1. Ve al **panel de control**.
2. En el cuadro de diálogo **Game Controllers** (**Dispositivos de juego**), haz clic en **Properties** (**Propiedades**).
3. En la pestaña **Test Input** (**Probar entrada**), selecciona **RIGHT-HANDED** (para diestros) o **LEFT-HANDED** (para zurdos).

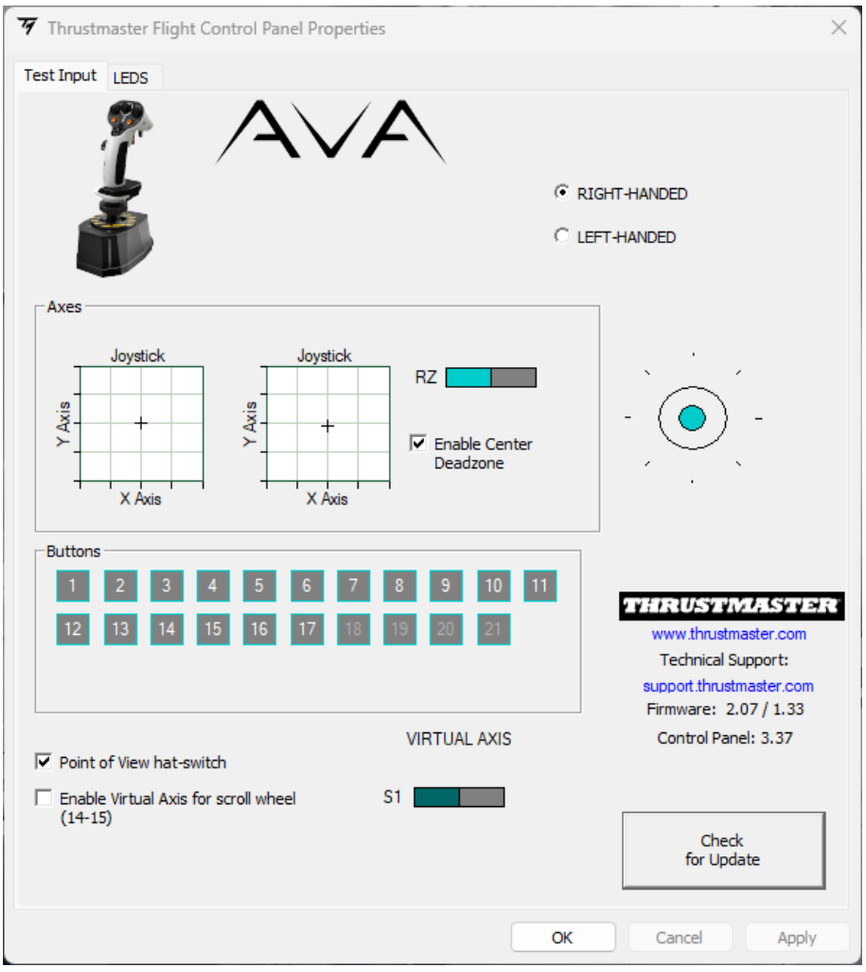

**Se vende por separado*

Cambio del modo para diestros al modo para zurdos

1. Desenrosca el reposapulgares derecho.

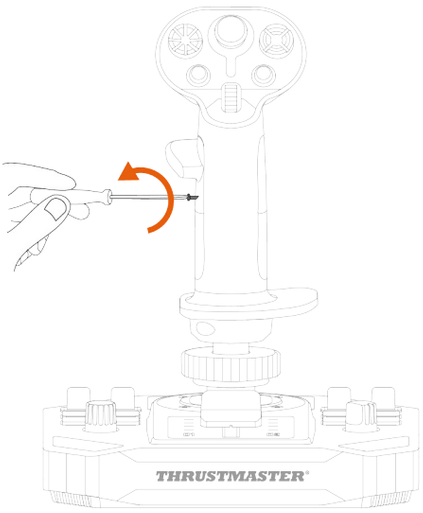

2. Retira ambas piezas del reposapulgares derecho.

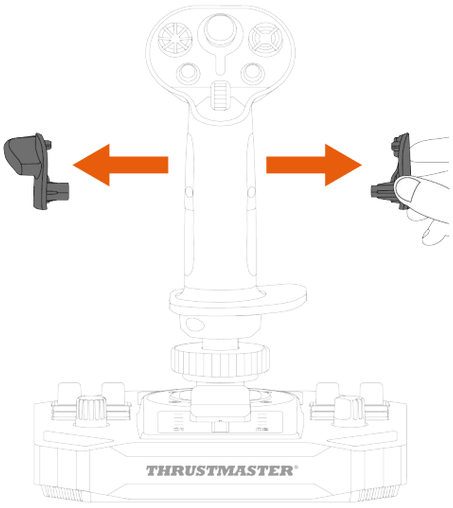

3. Coloca ambas piezas del reposapulgares izquierdo en la empuñadura del flight stick.

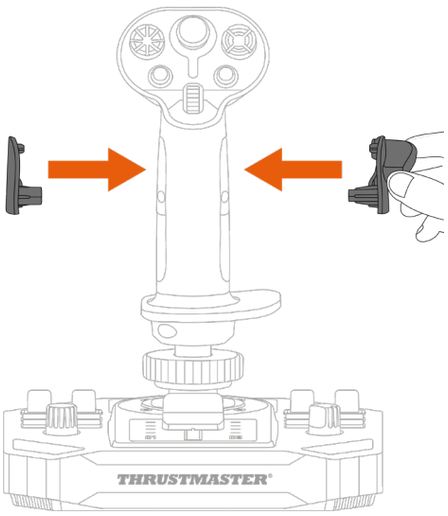

4. Enrosca el reposapulgares izquierdo.

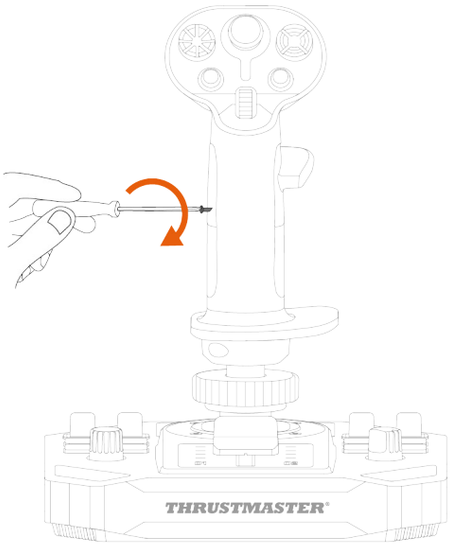

5. Retira el botón extraíble situado en la parte posterior de la empuñadura del flight stick.

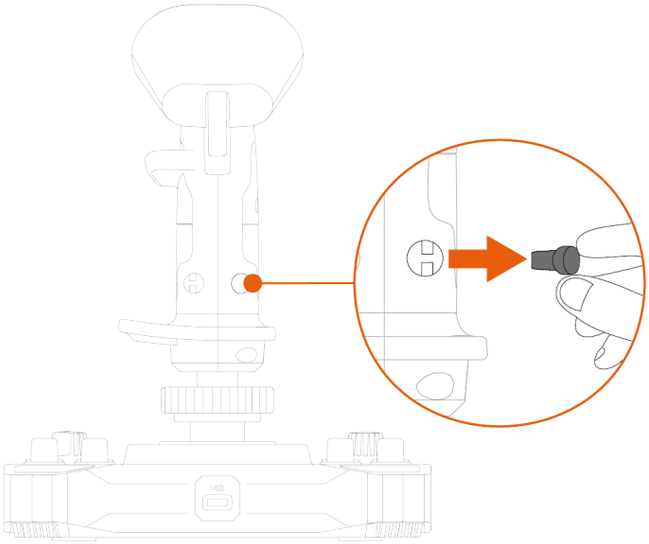

6. Inserta el botón extraíble debajo del reposapulgares.

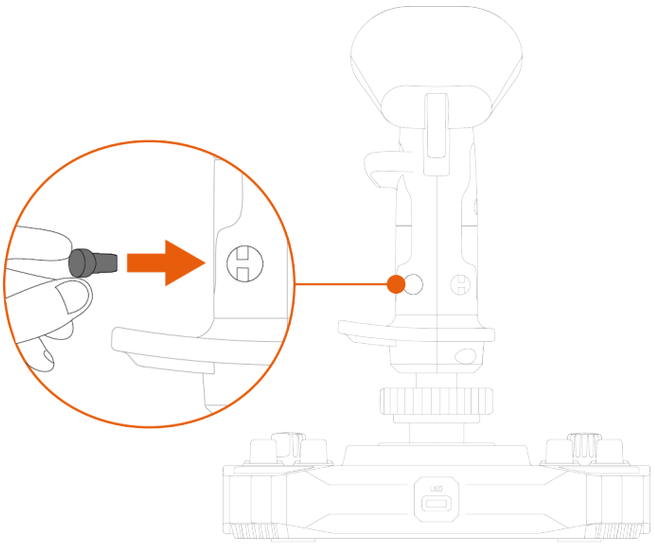

7. Desenrosca los dos tornillos que sujetan el reposamuñecas en su lugar.

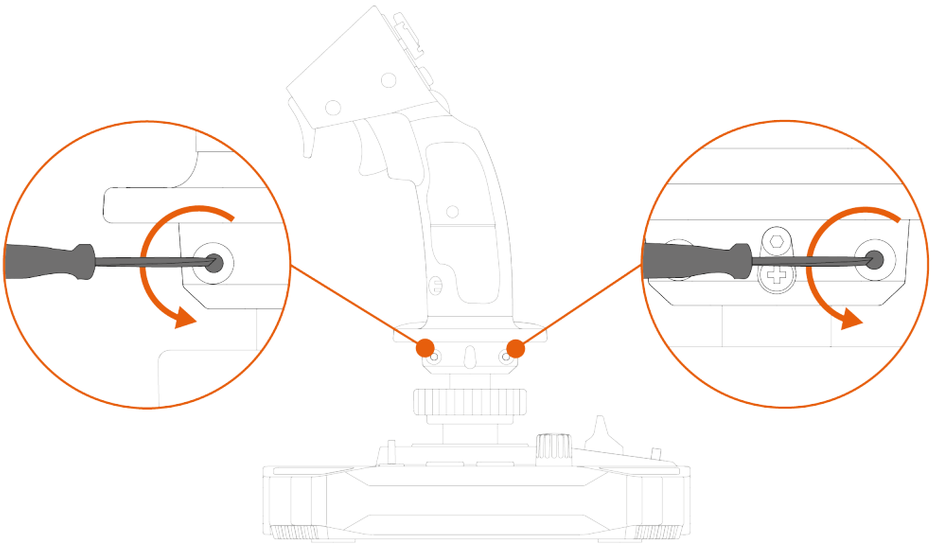

8. Retira las dos piezas del reposamuñecas y luego vuelve a colocarlas en la empuñadura del flight stick invirtiendo las piezas.

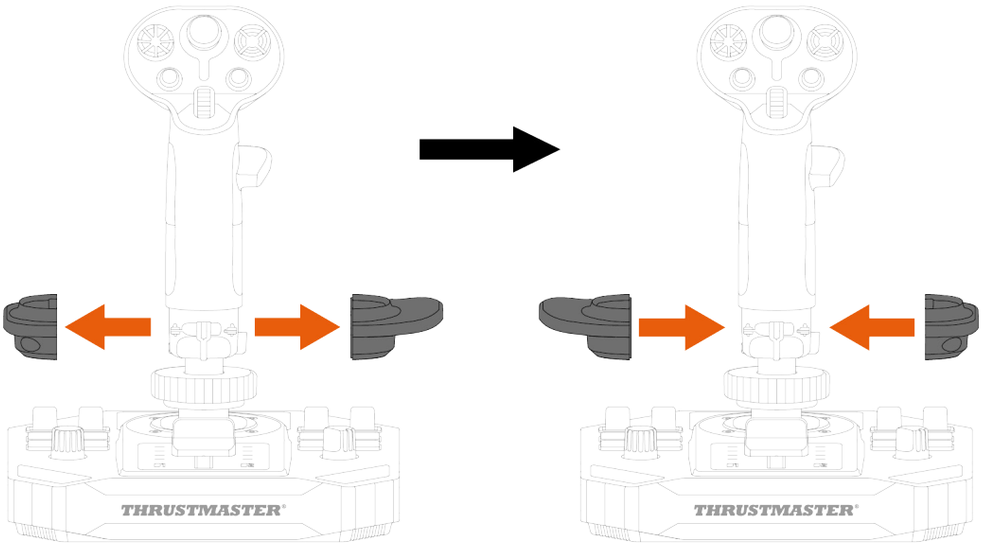

9. Enrosca los dos tornillos que sujetan el reposamuñecas en su lugar.

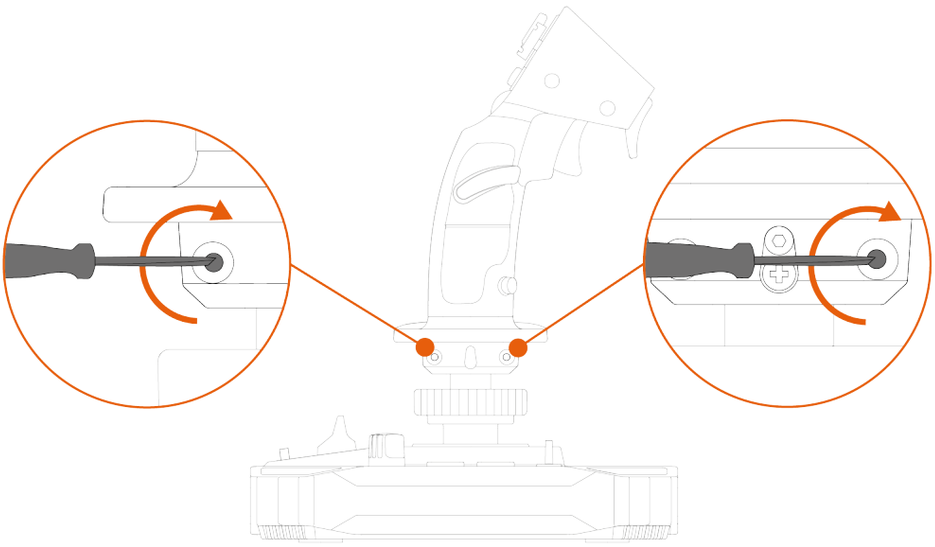

Cambio del modo para zurdos al modo para diestros

1. Desenrosca el reposapulgares izquierdo.

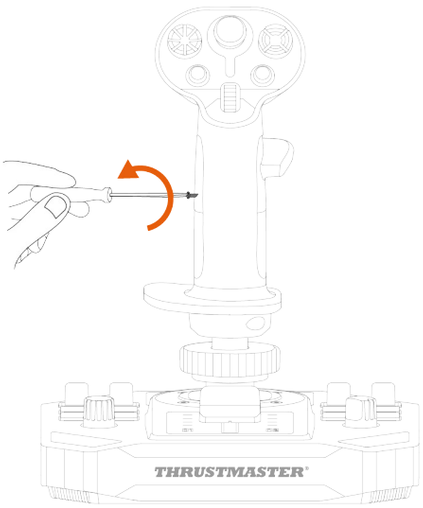

2. Retira ambas piezas del reposapulgares izquierdo.

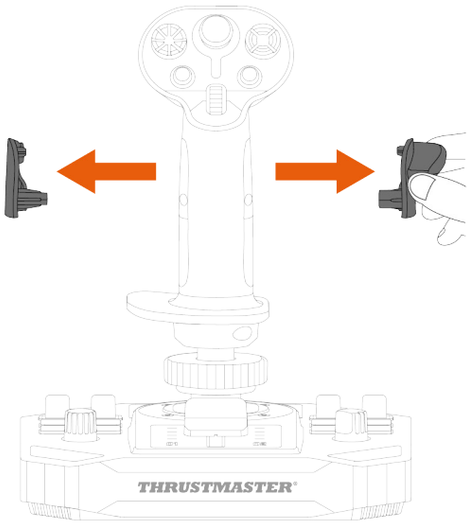

3. Coloca ambas piezas del reposapulgares derecho en la empuñadura del flight stick.

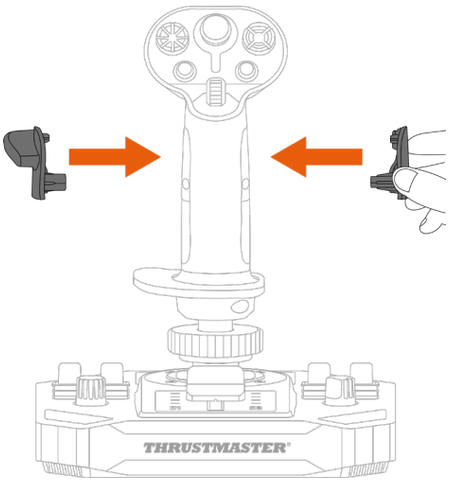

4. Enrosca el reposapulgares derecho.

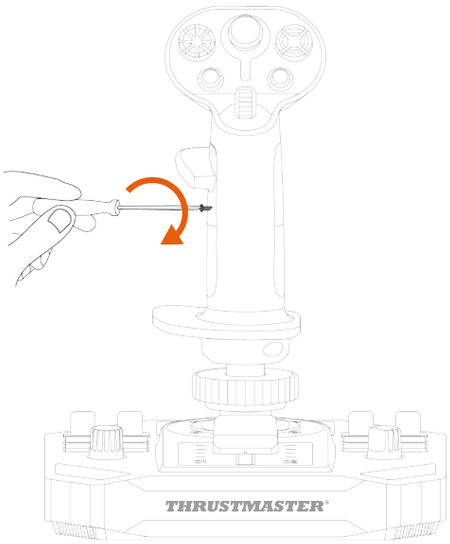

5. Retira el botón extraíble situado en la parte posterior de la empuñadura del flight stick.

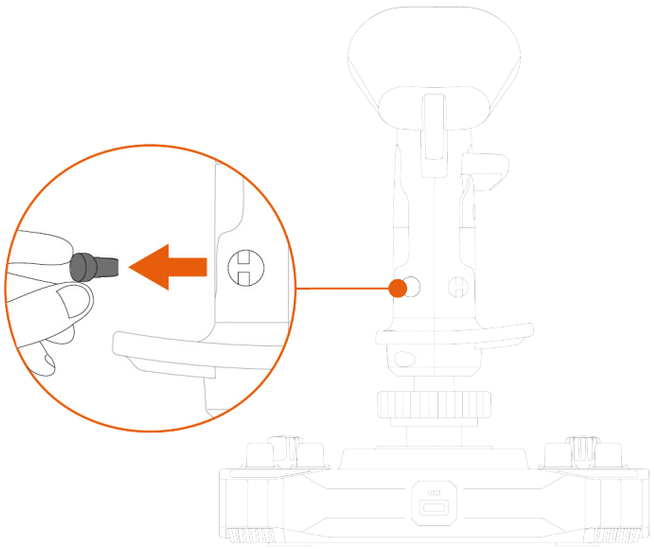

6. Inserta el botón extraíble debajo del reposapulgares.

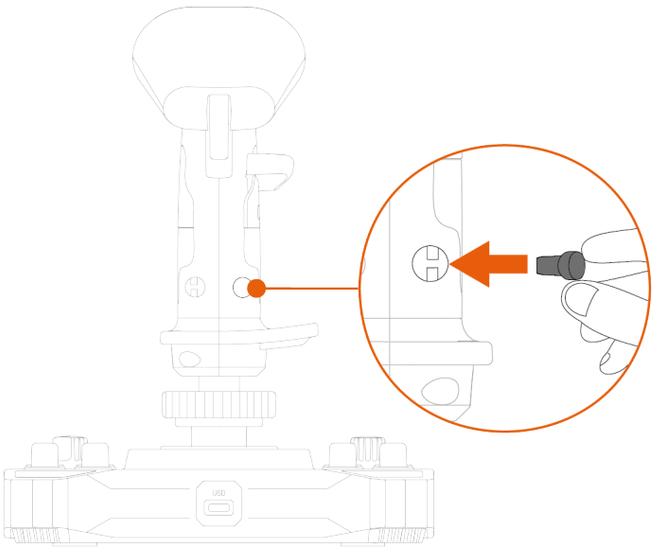

7. Desenrosca los dos tornillos que sujetan el reposamuñecas en su lugar.

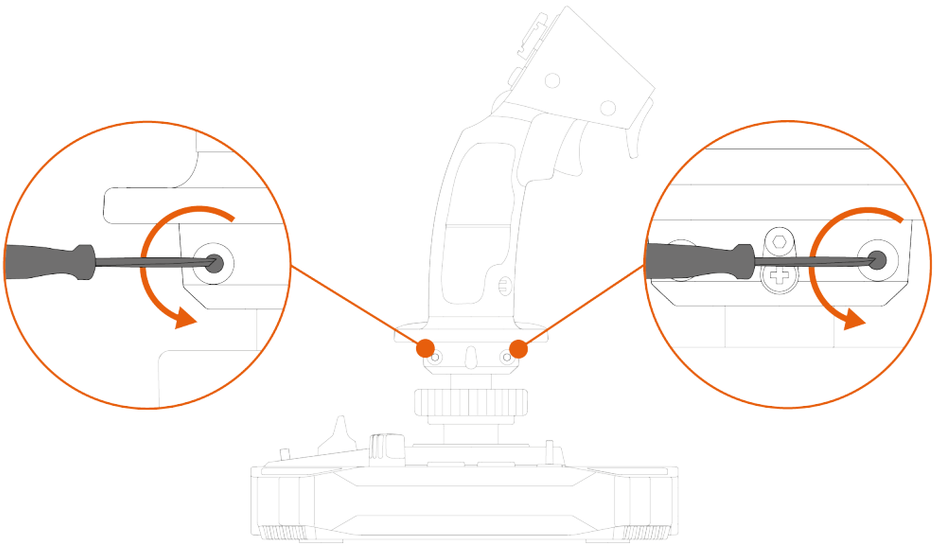

8. Retira las dos piezas del reposamuñecas y luego vuelve a colocarlas en la empuñadura del flight stick invirtiendo las piezas.

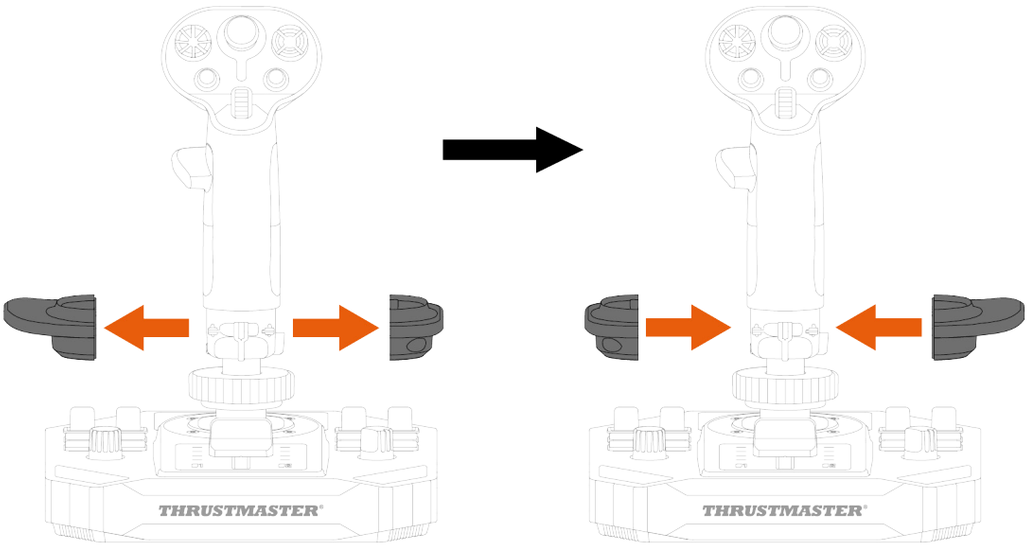

9. Enrosca los dos tornillos que sujetan el reposamuñecas en su lugar.

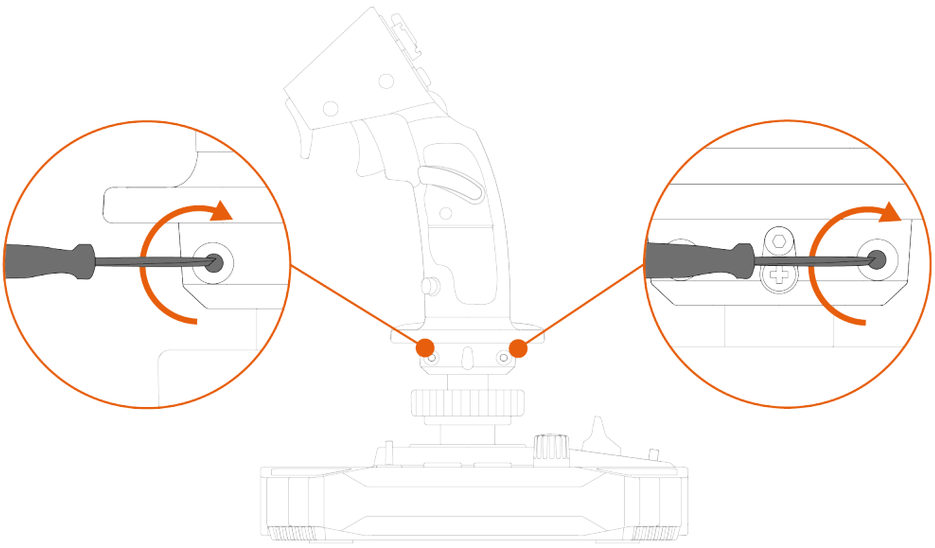

Adaptador de altura

La empuñadura de flight stick Sol-R 3 AVA Add-On Grip cuenta con un adaptador de altura para elevar la mano cuando sostienes la empuñadura del flight stick, para lograr una mayor comodidad.

Sin el adaptador	Con el adaptador
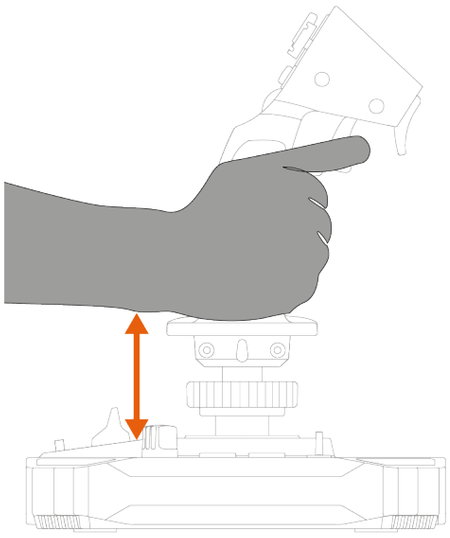	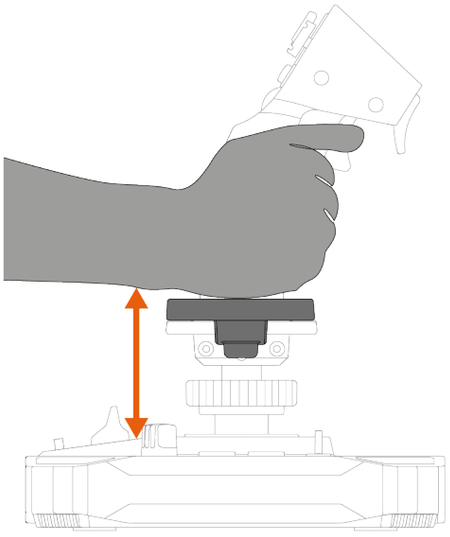

Para instalar el adaptador de altura, engánchalo al reposamuñecas.

Modo para zurdos	Modo para diestros
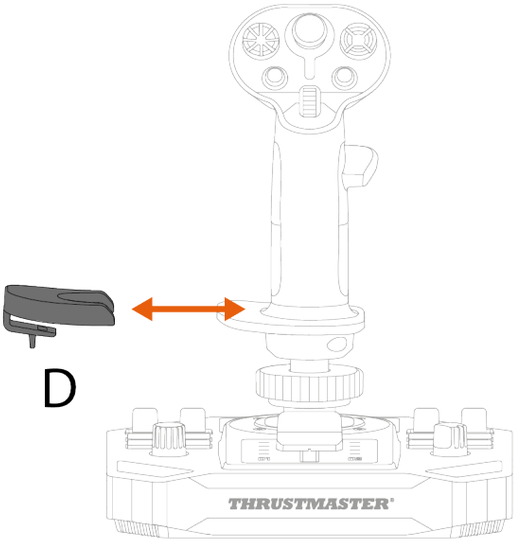	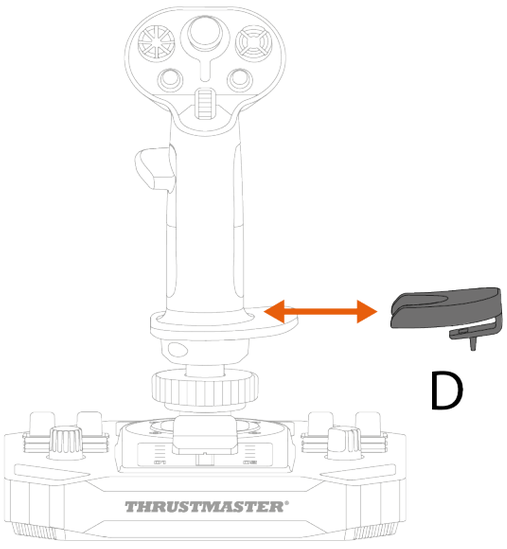

6. Compatibilidad

Asegúrate de usar únicamente accesorios autorizados. El uso de accesorios no autorizados puede dañar el producto y anular la garantía.

Bases

La empuñadura de flight stick Sol-R 3 AVA Add-On Grip es compatible con la base AVA*, la base Sol-R 5 Base* y la base HOTAS Magnetic Base*.

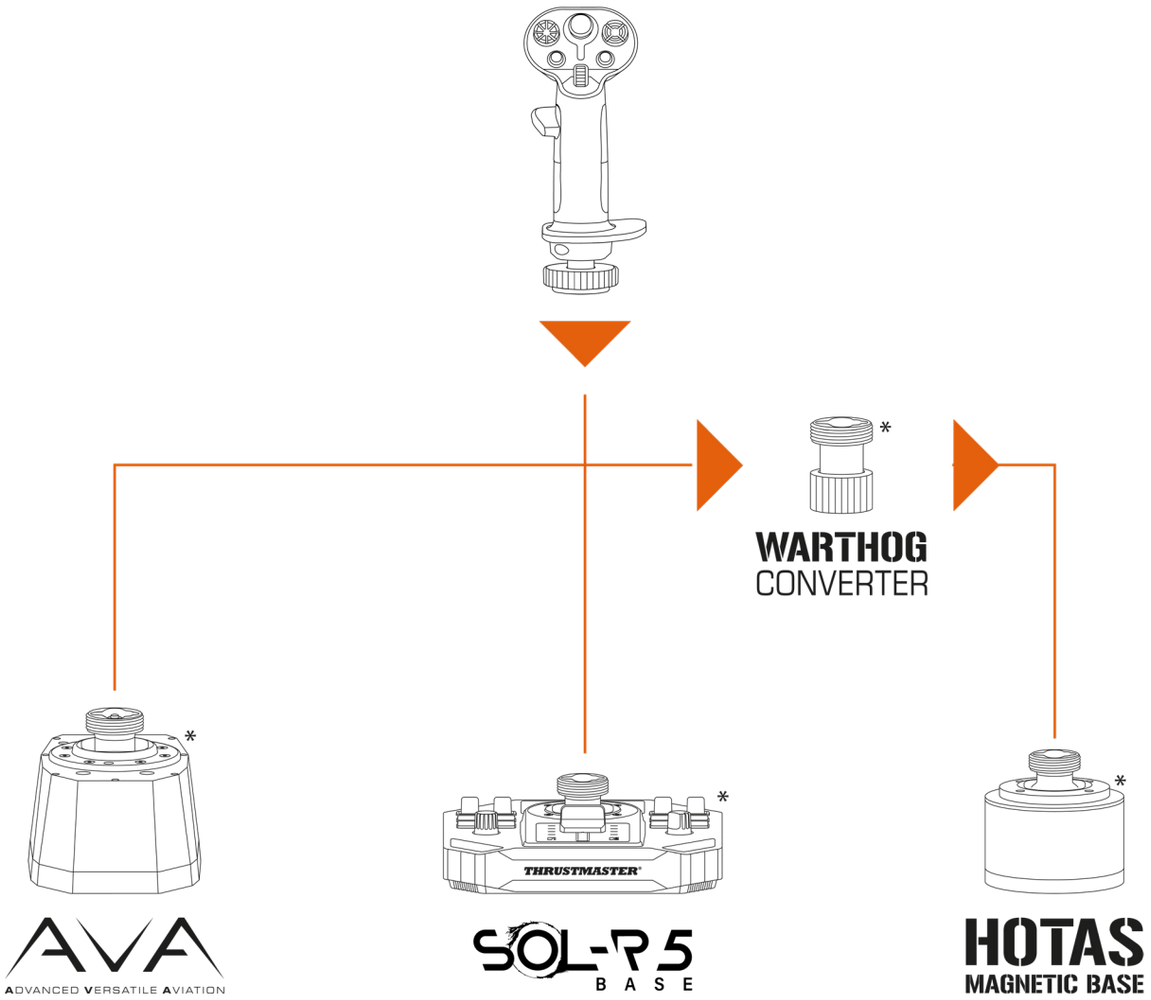

Para instalar la empuñadura de flight stick Sol-R 3 AVA Add-On Grip en una base HOTAS Magnetic Base* es necesario usar el Warthog Converter* para garantizar la compatibilidad.

**Se vende por separado*

Levas

La empuñadura de flight stick Sol-R 3 AVA Add-On Grip incluye dos levas STAR para que los propietarios de la base AVA* la usen en simulación espacial.

Las levas ajustan la forma en que la fuerza aplicada a la empuñadura del flight stick se transforma en movimiento, cambiando la sensación de la trayectoria de la empuñadura, junto con su comportamiento.
El procedimiento para instalar levas en una base AVA* está disponible aquí:
https://support.thrustmaster.com/product/ava/

**Se vende por separado*

7. Software de programación avanzada T.A.R.G.E.T

T.A.R.G.E.T (Thrustmaster Advanced pRogramming Graphical EdiTor) es un paquete de software innovador y de alto rendimiento que permite mejorar la mayoría de los controladores de vuelo de Thrustmaster y compartir perfiles con la comunidad de Thrustmaster.

Instalación

1. Visita:

   https://support.thrustmaster.com/product/sol-r-3-ava-add-on-grip

2. En la sección **Software**, descarga e instala el software de programación avanzada T.A.R.G.E.T.

Características principales

- Varias configuraciones posibles de los ejes.
- Múltiples niveles de programación disponibles: Basic, Advanced y Script.
- Utiliza el principio de Arrastrar y Soltar.
- Capacidad para combinar la empuñadura de flight stick Sol-R 3 AVA Add-On Grip con otros accesorios de simulación de vuelo de Thrustmaster (Hotas Cougar*, T.16000M FCS*, TWCS*, TFRP*, MFD Cougar Pack*, gama TCA*, gama VIPER*, gama AVA*, gama Sol-R* — todos los cuales también son compatibles con T.A.R.G.E.T.), lo que les permite ser reconocidos como un único dispositivo USB.
- Acceso a perfiles avanzados creados por la comunidad de Thrustmaster.

**Se vende por separado*

8. Preguntas frecuentes y soporte técnico

¿Tienes preguntas sobre la empuñadura de flight stick Sol-R 3 AVA Add-On Grip o estás experimentando problemas técnicos? Si es así, visita el sitio web de soporte técnico de Thrustmaster:

https://support.thrustmaster.com/product/sol-r-3-ava-add-on-grip

1. *Mi joystick no funciona correctamente o parece estar mal calibrado*

- Apaga el PC, desconecta el joystick y vuelve a conectarlo, reinicia el PC y luego vuelve a iniciar el juego.
- Al conectar el joystick, asegúrate de mantener la empuñadura del flight stick centrada y evita moverla para no tener problemas de calibración.

2. *No puedo configurar mi joystick*

- Accede al menú del juego y selecciona **Opciones > Controlador > Gamepad** o **Joystick**. Luego elige la configuración más adecuada o reconfigura completamente las opciones del joystick.
- Para más información, consulta el manual del usuario o la ayuda en línea del juego.

3. Mi joystick es demasiado sensible o no lo suficientemente sensible

- El joystick se autocalibra automáticamente después de algunos movimientos en los distintos ejes.
- Accede al menú del juego y selecciona **Opciones > Controlador > Gamepad** o **Joystick**. Luego ajusta la sensibilidad y las zonas muertas del joystick si estas opciones están disponibles.

4. Mi joystick no funciona

Para que el joystick funcione correctamente con los videojuegos, es necesario actualizar el firmware de la base.

- Si estás usando una base Sol-R 5 Base, visita **https://support.thrustmaster.com/product/sol-r-5-base**
- Si estás usando una base AVA, visita **https://support.thrustmaster.com/product/ava**
- Si estás usando una base HOTAS Magnetic Base, visita **https://support.thrustmaster.com/product/hotas-magnetic-base**

Selecciona **Drivers** (Controladores) y sigue las instrucciones, incluido el procedimiento de descarga e instalación.

THRUSTMASTER®

SOL-R 3
AVA
ADD-ON GRIP

PC (Windows® 10/11)

Manual do Utilizador

Leia atentamente as instruções fornecidas neste manual **antes** de instalar o produto, **antes** de qualquer utilização do produto e **antes** de realizar qualquer manutenção. Siga as instruções de segurança. O incumprimento destas instruções pode resultar em acidentes e/ou danos materiais. Guarde este manual para poder consultar as instruções no futuro.

ÍNDICE

1. CONTEÚDO DA EMBALAGEM.....6

2. CARACTERÍSTICAS TÉCNICAS 7

3. INFORMAÇÕES RELATIVAS À UTILIZAÇÃO DO MANÍPULO DE JOYSTICK.....9

4. MONTAGEM 11

Mapeamento 13

Função de leme de direção 19

Hat switch de ponto de vista multidirecional.....21

5. CONFIGURAR O MANÍPULO DE JOYSTICK... 24

Modo Destro ou Esquerdino 24

Exemplo de configuração com uma base Sol-R*.....25

Exemplo de configuração com uma base AVA* ou base HOTAS Magnetic Base*.....28

Mudar do modo Destro para o modo Esquerdino *29*

Mudar do modo Esquerdino para o modo Destro *33*

Adaptador de altura *37*

6. COMPATIBILIDADE 38

Bases *39*

Excêntricos *40*

7. SOFTWARE DE PROGRAMAÇÃO AVANÇADA T.A.R.G.E.T 41

Instalação *41*

Características principais *42*

8. PERGUNTAS FREQUENTES E SUPORTE TÉCNICO 43

Desfrute de uma experiência estelar com o manípulo de joystick Sol-R 3 AVA Add-On Grip: irá acompanhá-lo(a) diretamente até ao coração das suas batalhas e explorações espaciais.

Este manual irá ajudá-lo(a) a instalar e utilizar o seu Sol-R 3 AVA Add-On Grip nas melhores condições possíveis. Antes de descolar, leia atentamente as instruções e avisos: eles irão ajudá-lo(a) a desfrutar ao máximo do seu produto.

Atualizar o firmware

De modo a que o manípulo de joystick Sol-R 3 AVA Add-On Grip funcione corretamente com videojogos, necessita de atualizar o firmware da base.

- Se está a utilizar uma base Sol-R 5 Base, visite: **https://support.thrustmaster.com/product/sol-r-5-base**.

- Se está a utilizar uma base AVA, visite: **https://support.thrustmaster.com/product/ava**.

- Se está a utilizar uma base HOTAS Magnetic Base, visite: **https://support.thrustmaster.com/product/hotas-magnetic-base**.

Selecione **Drivers** (Controladores) e siga as instruções, incluindo o procedimento de transferência e instalação.

1. Conteúdo da embalagem

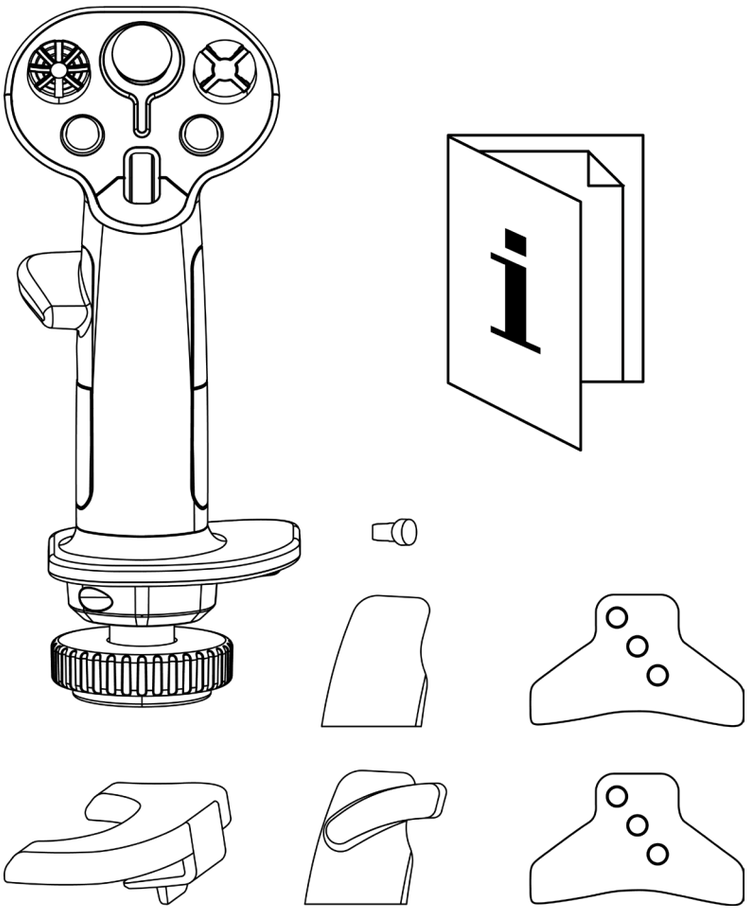

2. Características técnicas

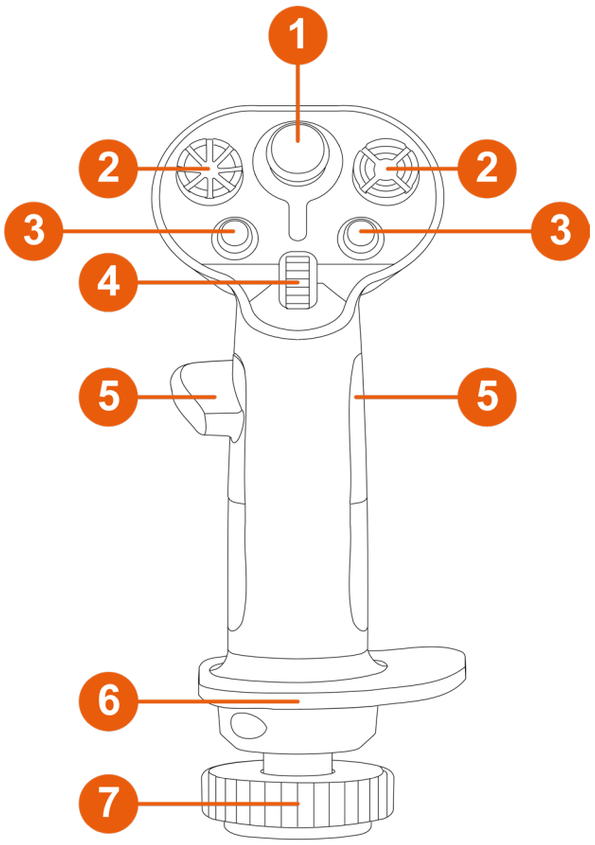

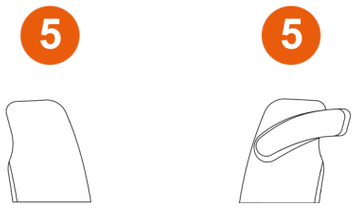

❶ Minialavanca analógica

❷ Hat switches de ponto de vista de 8 direções

❸ Botões de ações

❹ Roda de deslocamento

❺ Descansos dos polegares (utilizadores destros e esquerdinos)

❻ Descanso do pulso ambidestro

❼ Função de leme de direção através da rotação do manípulo do joystick (bloqueável)

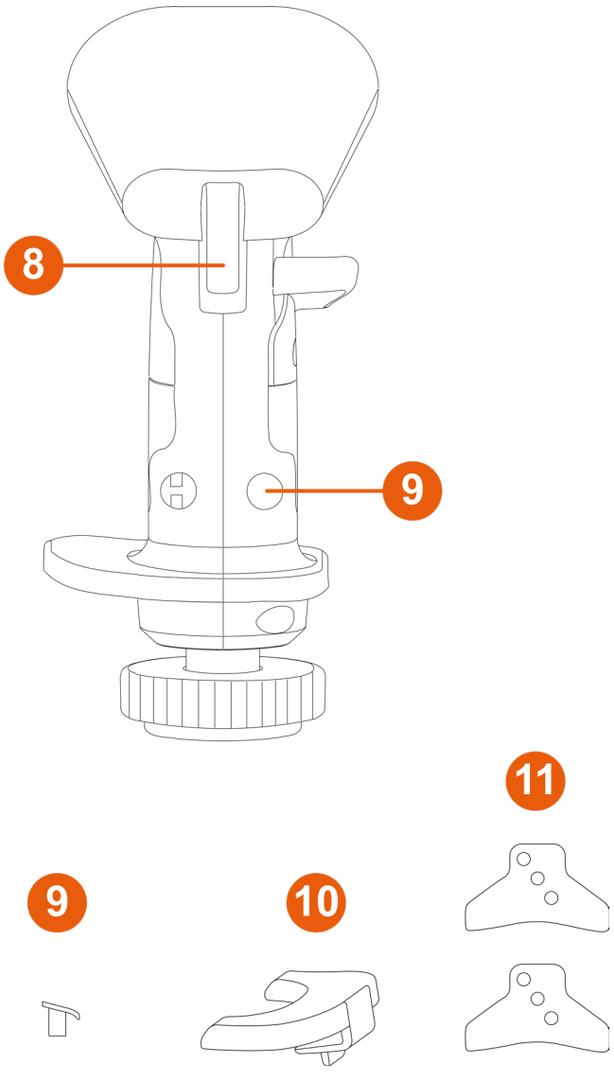

❽ Gatilhos (incluindo um gatilho de duas posições)

❾ Botões amovíveis

❿ Adaptador de altura amovível (utilizadores destros e esquerdinos)

⓫ Excêntricos STAR (apenas para base AVA*)

** Vendida à parte*

3. Informações relativas à utilização do manípulo de joystick

Documentação

Antes de utilizar este produto, leia atentamente esta documentação e conserve-a para consulta futura.

Perigo de entalamento

Ao utilizar o manípulo de joystick Sol-R 3 AVA Add-On Grip montado numa base*, não coloque os dedos no espaço entre a base e o eixo do manípulo de joystick.

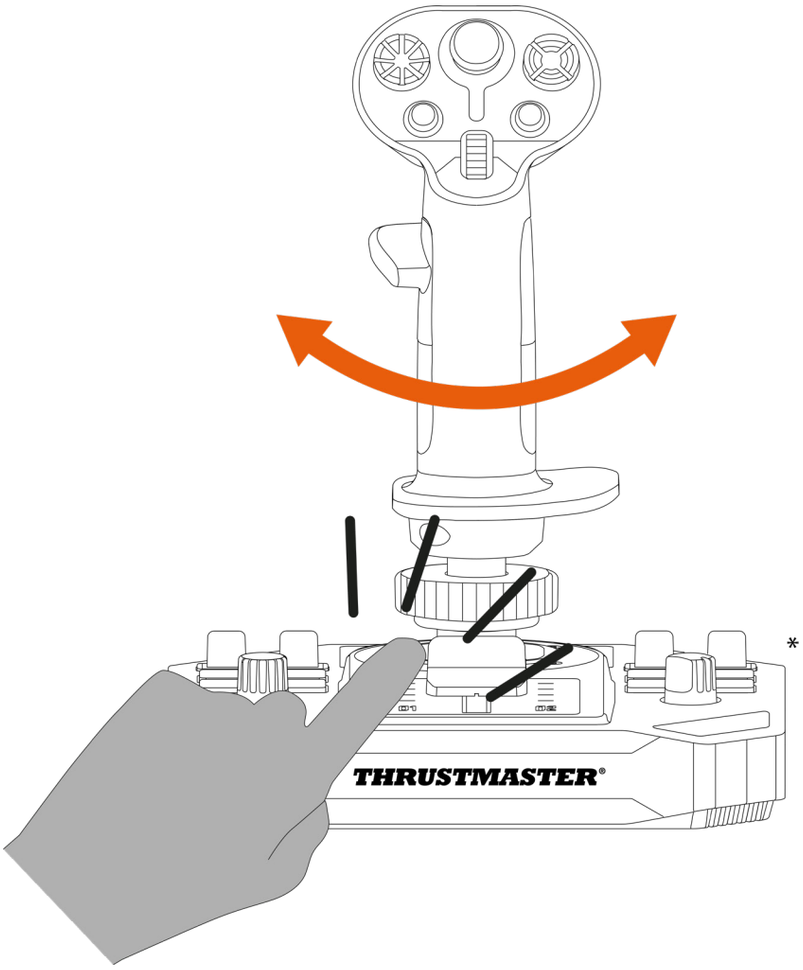

** Vendida à parte*

4. Montagem

1. Coloque o manípulo de joystick numa base compatível*. Certifique-se de que o manípulo de joystick está posicionado corretamente, como se mostra no esquema abaixo.
2. Aperte o anel de fixação.

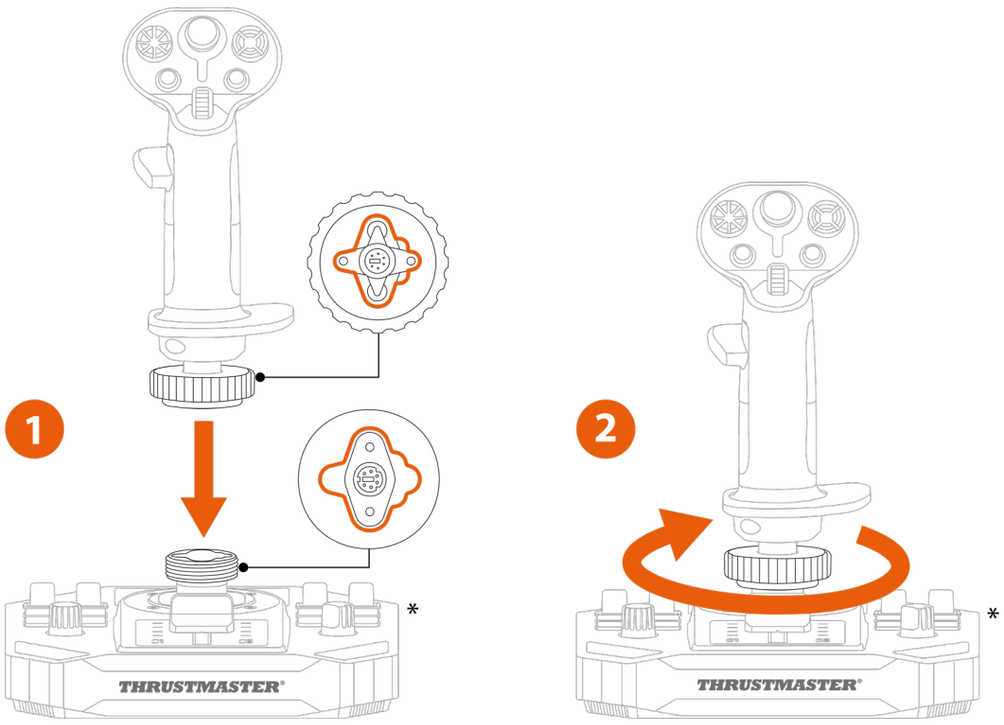

** Vendida à parte*

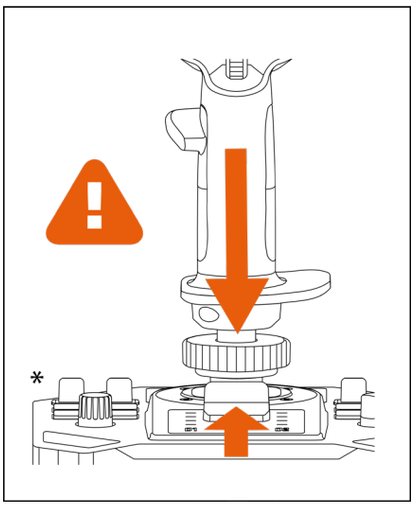

Se sentir resistência, não force. Certifique-se de que os conectores da base e o manípulo de joystick estão devidamente alinhados. O incumprimento desta instrução poderá causar danos nos produtos.

** Vendido à parte*

Mapeamento

Modo Destro com base Sol-R*

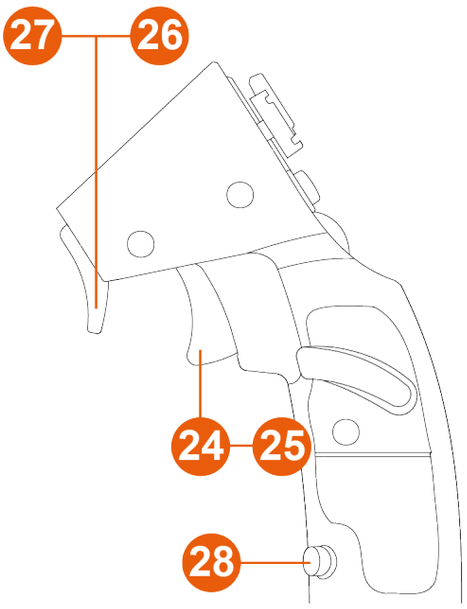

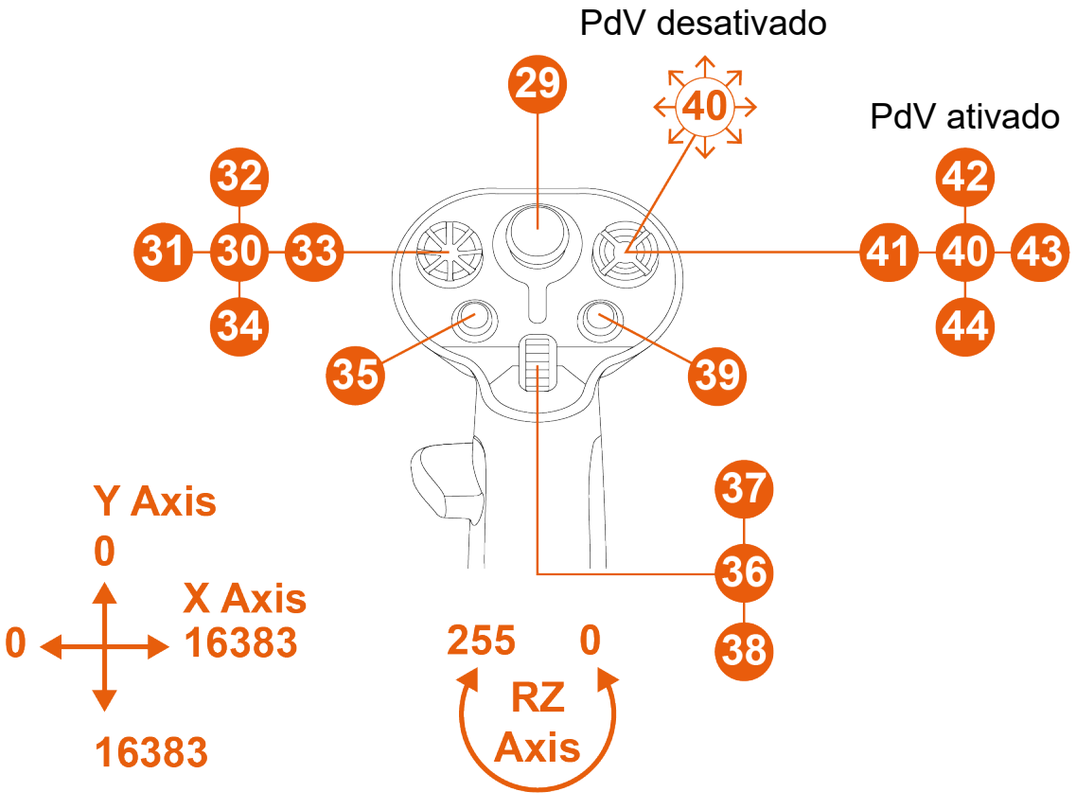

* *Vendida à parte*

*Modo Esquerdino com base Sol-R**

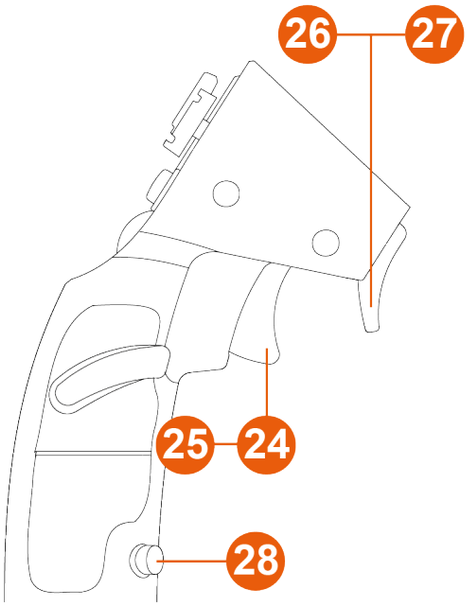

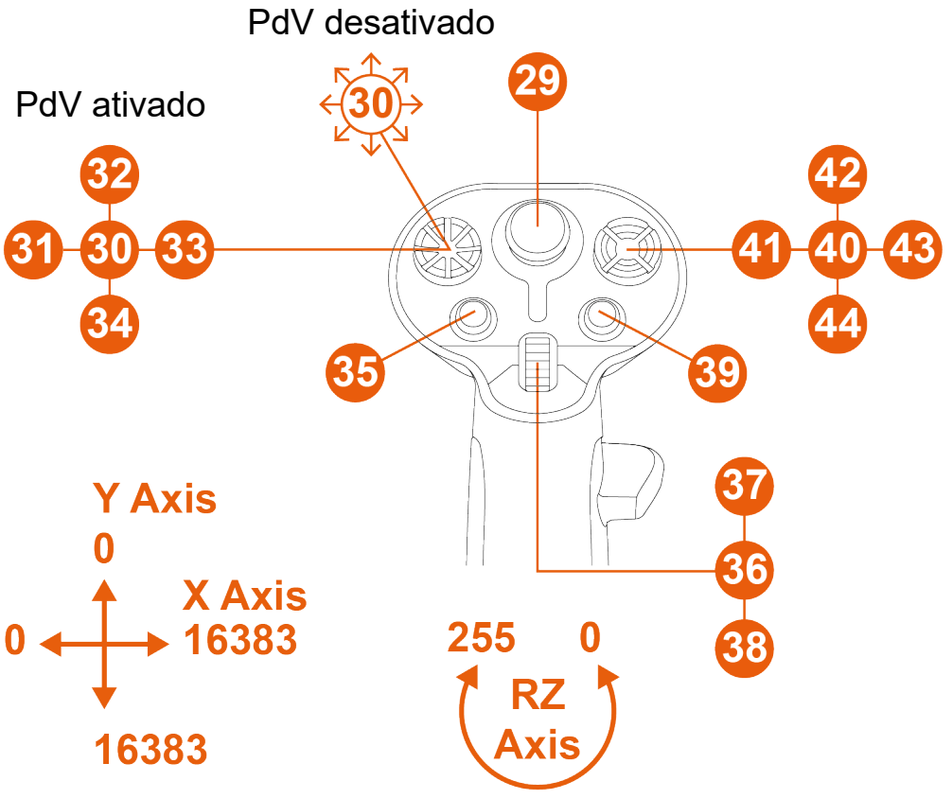

** Vendida à parte*

*Modo Destro com base AVA**

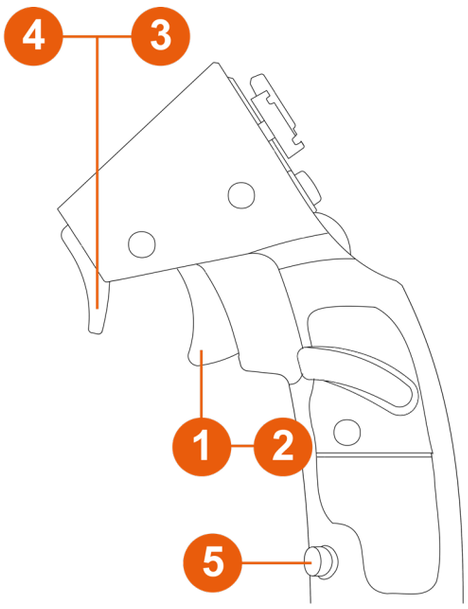

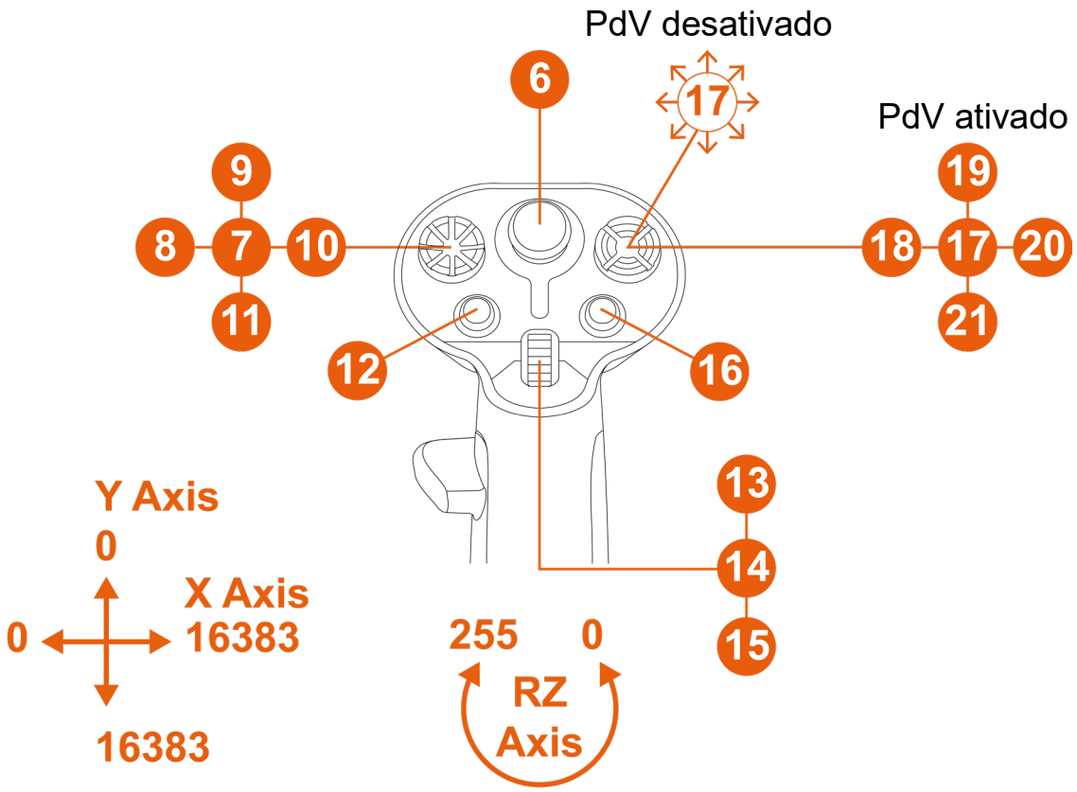

** Vendida à parte*

*Modo Esquerdino com base AVA**

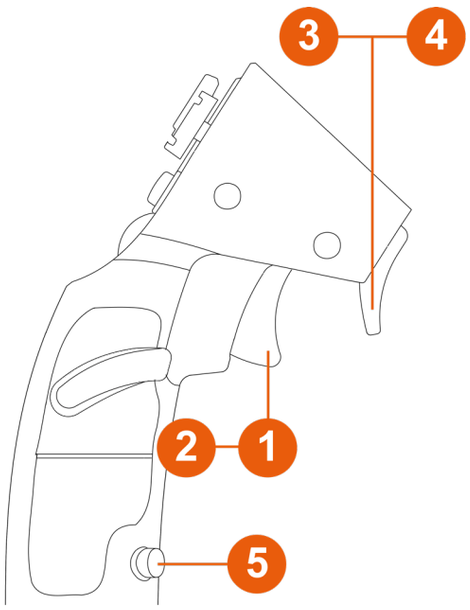

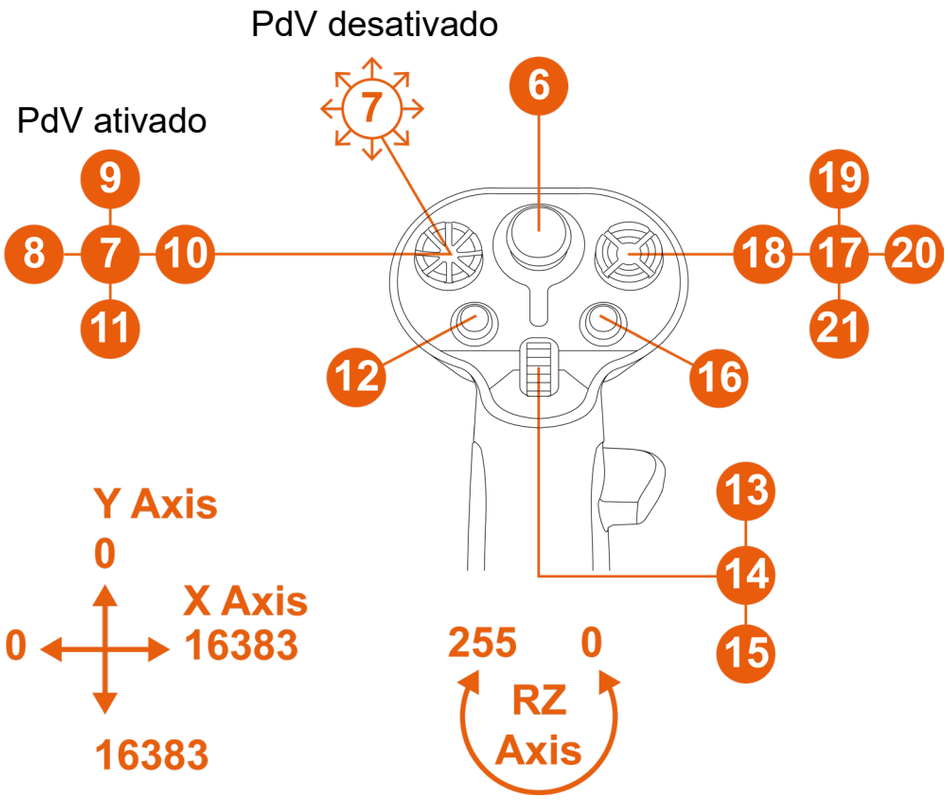

** Vendida à parte*

Com a base HOTAS Magnetic Base equipada com o Warthog Converter**

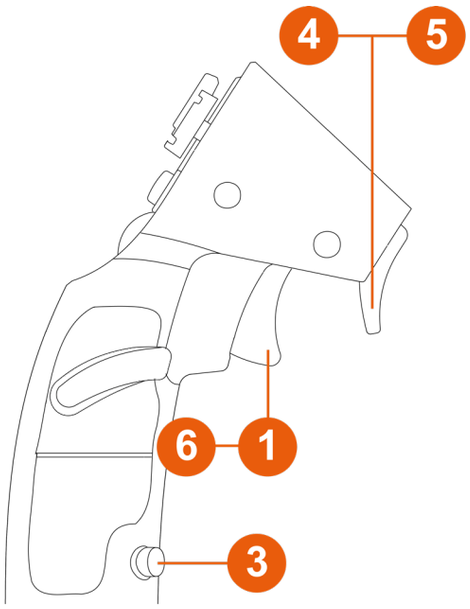

PdV desativado

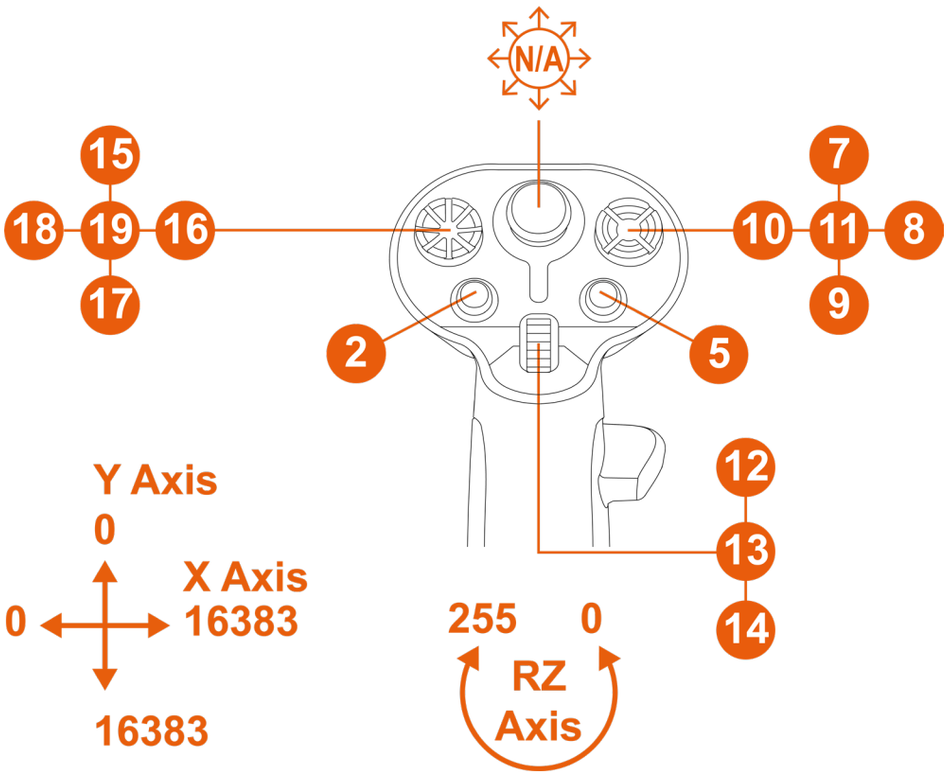

** Vendido à parte*

Nesta configuração, o manípulo de joystick é reconhecido como um VIPER HOTAS Add-On Grip.

A função de leme de direção através da rotação do manípulo de joystick não está funcional.

Função de leme de direção

O manípulo de joystick Sol-R 3 AVA Add-On Grip inclui uma função de leme de direção, à qual pode aceder rodando o manípulo de joystick para a esquerda ou direita.

Num avião, o piloto manipula o leme de direção para fazer girar o avião em torno do seu eixo vertical (fazendo o avião virar para a esquerda ou para a direita).

Esta função pode ser desativada bloqueando a rotação do eixo Z (eixo vertical).

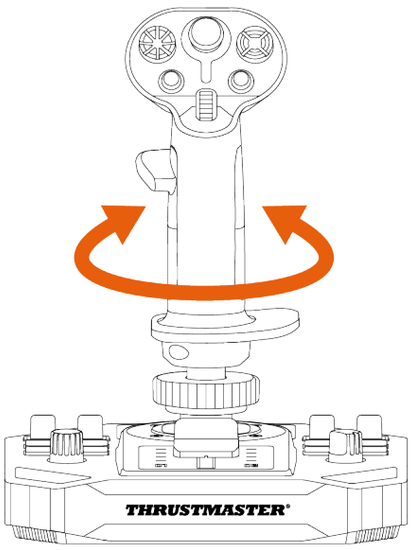

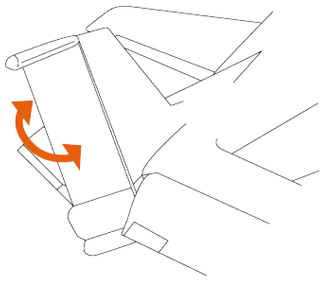

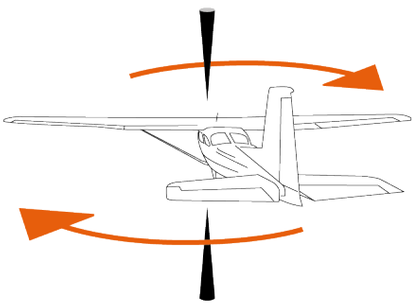

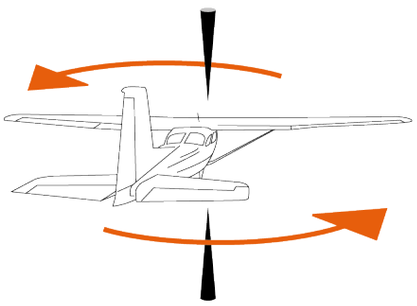

Para bloquear a função de leme de direção:

– Com uma chave sextavada de 2 mm (não incluída), aperte o parafuso hexagonal situado por baixo do descanso do pulso.

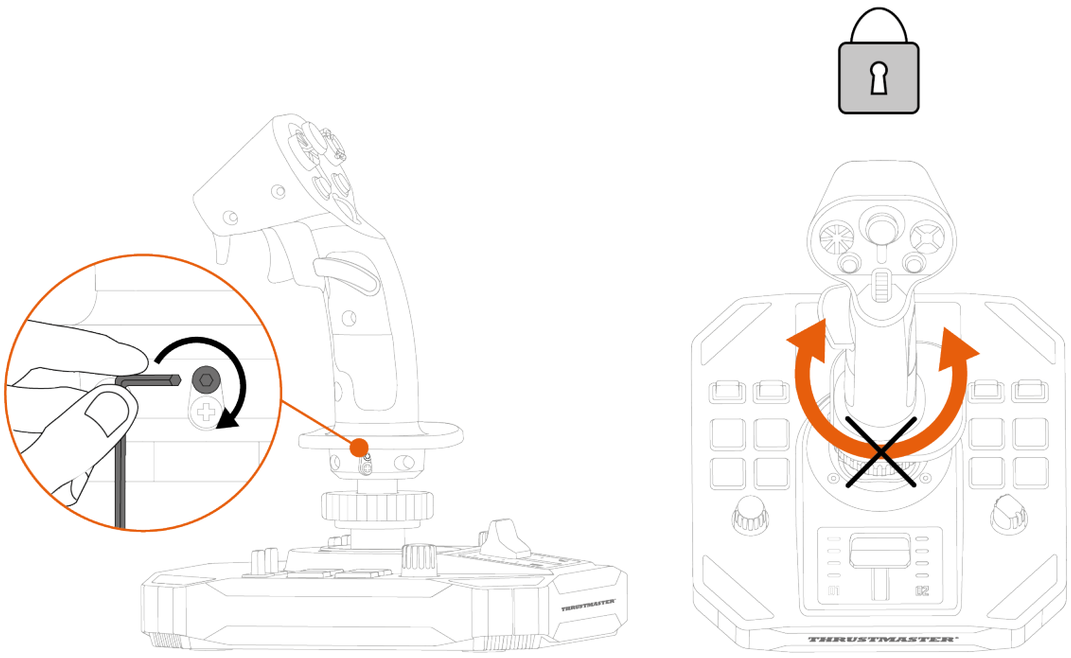

Para desbloquear a função de leme de direção:

– Com uma chave sextavada de 2 mm (não incluída), desaperte o parafuso hexagonal situado por baixo do descanso do pulso.

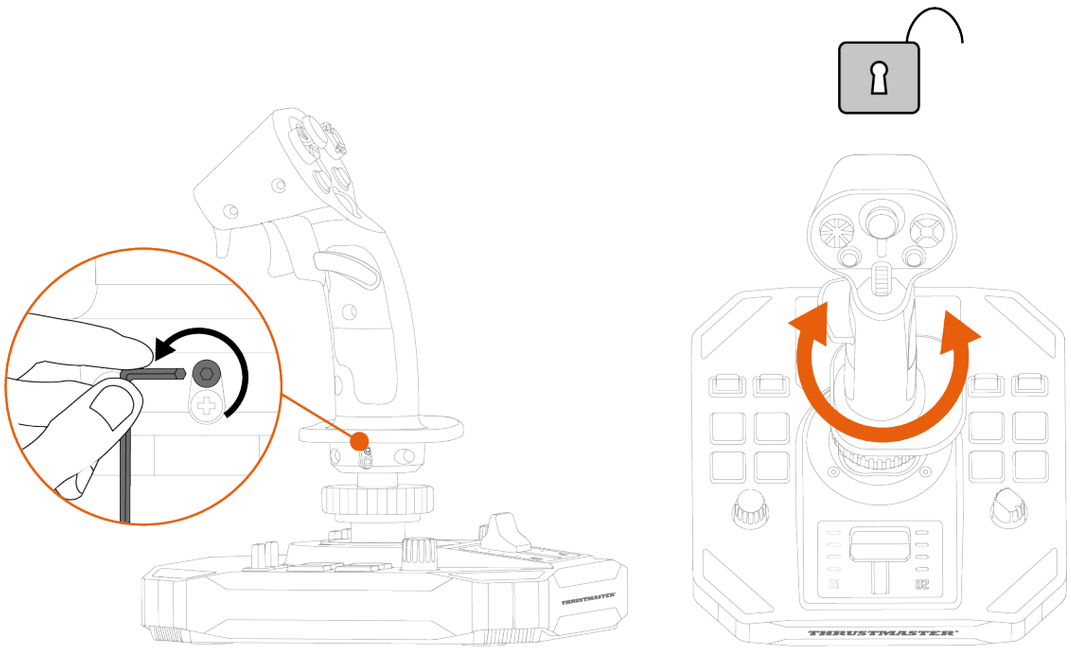

Hat switch de ponto de vista multidirecional

O manípulo de joystick Sol-R 3 AVA Add-On Grip possui um hat switch de ponto de vista multidirecional que lhe permite monitorizar o que se passa à volta da sua nave espacial (nos jogos que permitem fazê-lo).

No menu de configuração do jogo, pode programar as diferentes vistas (vista traseira, vista da esquerda, vista da direita, vistas externas) nas direções do hat switch de ponto de vista multidirecional.

Também pode reservar o hat switch de ponto de vista multidirecional para outras utilizações (tiro, etc.).

Modo Esquerdino	Modo Destro
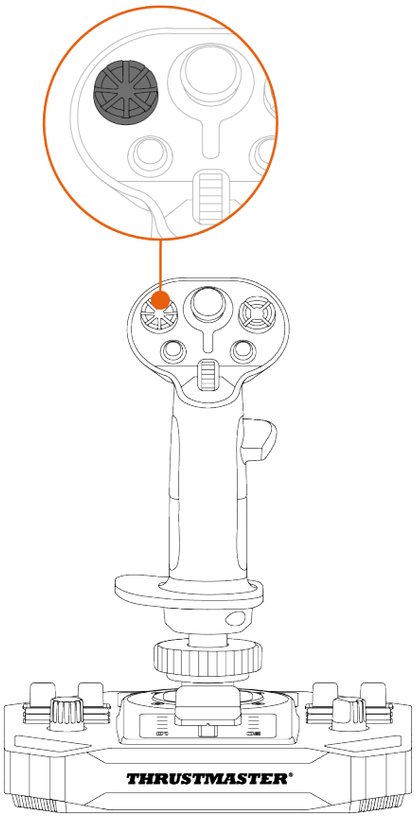	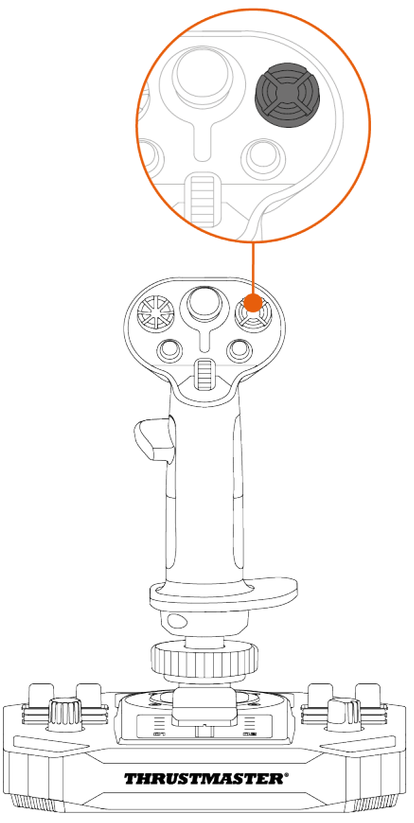

A função de ponto de vista pode ser desativada. No entanto, o hat switch multidirecional pode ser utilizado na mesma.

Para desativar a função de ponto de vista:

1. Aceda ao **painel de controlo** do manípulo de joystick Sol-R 3 AVA Add-On Grip.
2. Na caixa de diálogo **Game Controllers** (**Controladores de jogos**), clique em **Properties** (Propriedades).
3. No separador **Test Input** (**Testar entrada**), desmarque (ou seja, desselecione) **Point of View hat-switch** (**Hat switch de ponto de vista**).

Função de ponto de vista (modo Destro)	
Ativado	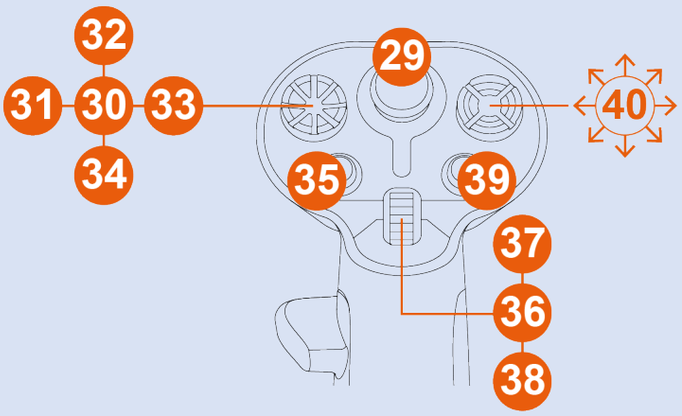
Desativado	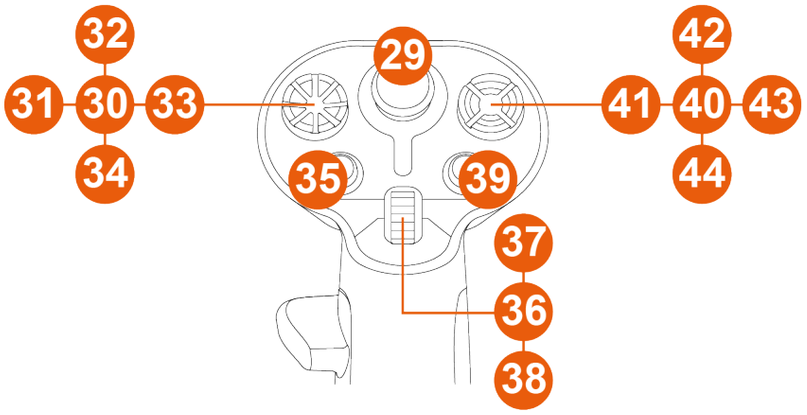

Função de ponto de vista (modo Esquerdino)	
Ativado	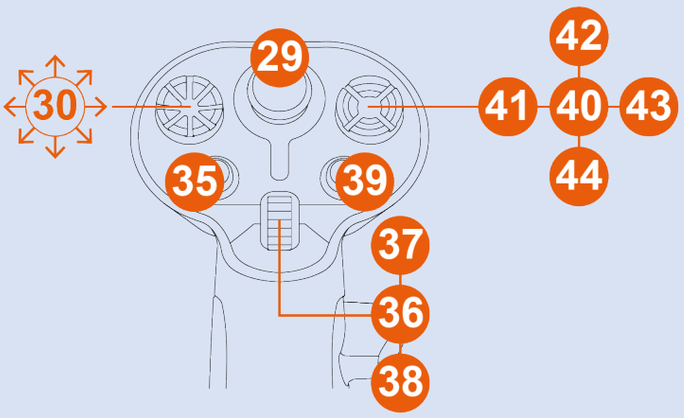
Desativado	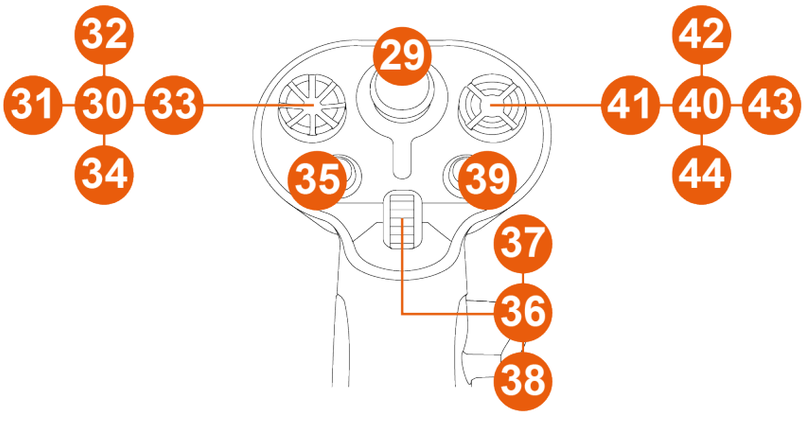

5. Configurar o manípulo de joystick

Modo Destro ou Esquerdino

O manípulo de joystick Sol-R 3 AVA Add-On Grip é ambidestro, a fim de se adaptar na perfeição a todos os jogadores (tanto destros como esquerdinos).

Por predefinição, o manípulo de joystick está configurado no modo Destro.

*Exemplo de configuração com uma base Sol-R**

Modo Esquerdino	Modo Destro
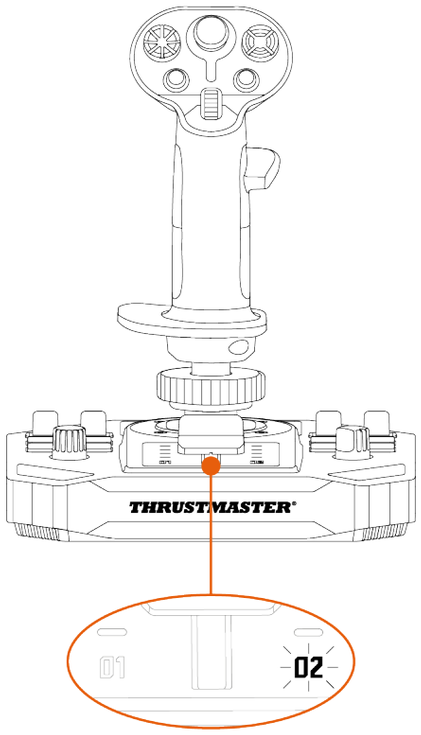	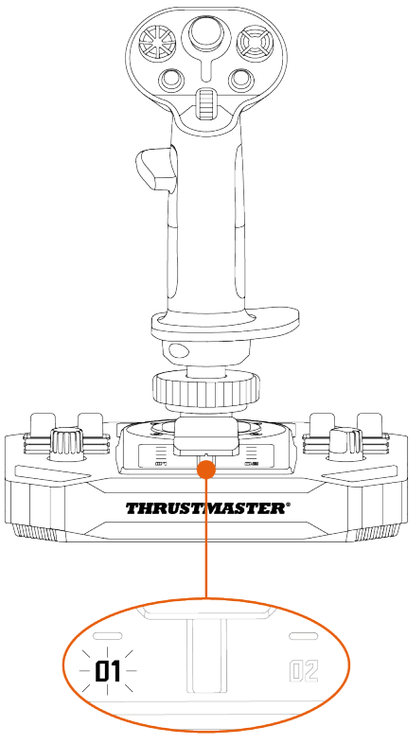

Execute o procedimento para mudar do modo Destro para o modo Esquerdino (ou vice-versa) **antes** de ligar o joystick ao PC.

** Vendida à parte*

Para configurar o joystick para o **modo Esquerdino**:

- Ajuste o seletor situado na parte inferior da base do joystick para LEFT HANDED (Modo Esquerdino).

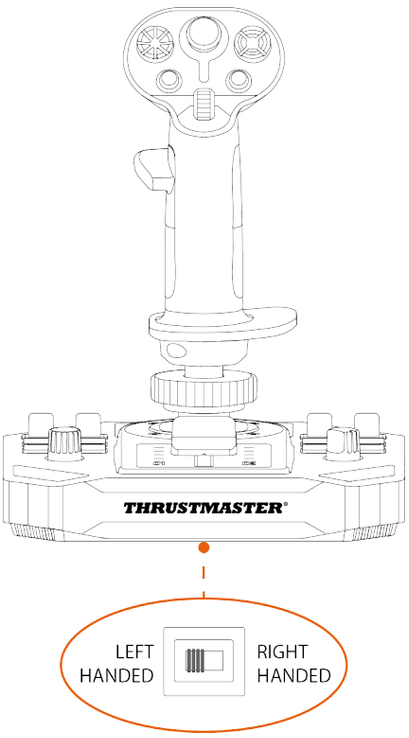

O joystick é reconhecido com o nome **Sol-R [L] Flightstick**.

Para configurar o joystick para o **modo Destro**:

- Ajuste o seletor situado na parte inferior da base do joystick para RIGHT HANDED (Modo Destro).

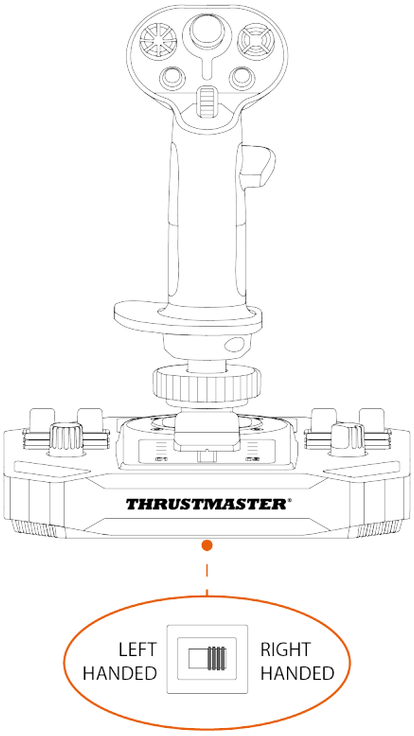

O joystick é reconhecido com o nome **Sol-R [R] Flightstick**.

Exemplo de configuração com uma base AVA ou base HOTAS Magnetic Base**

Quando o manípulo de joystick Sol-R 3 AVA Add-On Grip está instalado numa base AVA* ou base HOTAS Magnetic Base*:

1. Aceda ao painel de controlo.
2. Na caixa de diálogo Game Controllers (Controladores de jogos), clique em Properties (Propriedades).
3. No separador **Test Input** (**Testar entrada**), selecione **RIGHT-HANDED** (Modo Destro) ou **LEFT-HANDED** (Modo Esquerdino).

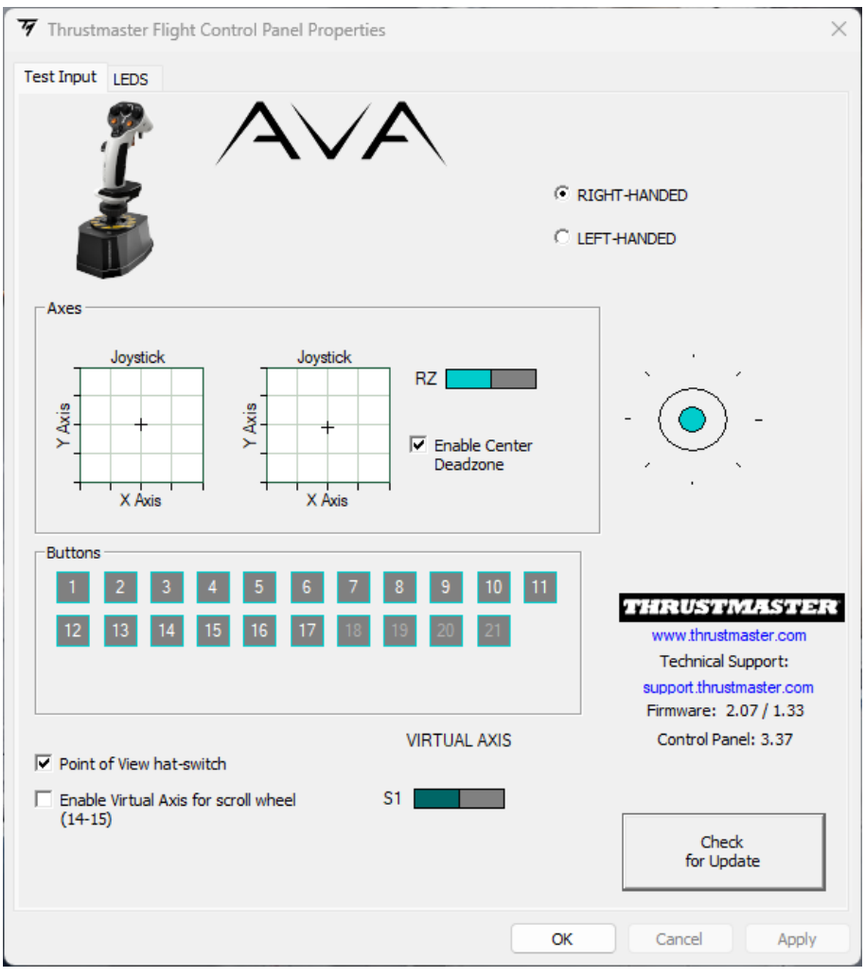

** Vendida à parte*

Mudar do modo Destro para o modo Esquerdino

1. Desenrosque o descanso do polegar direito.

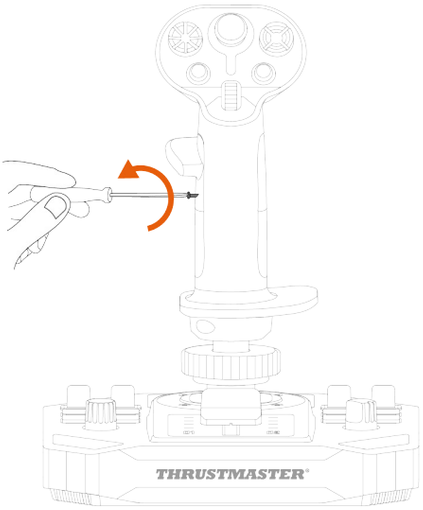

2. Remova ambas as peças do descanso do polegar direito.

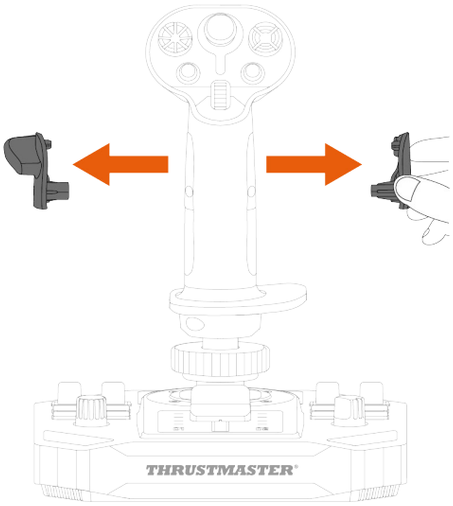

3. Coloque ambas as peças do descanso do polegar esquerdo no manípulo de joystick.

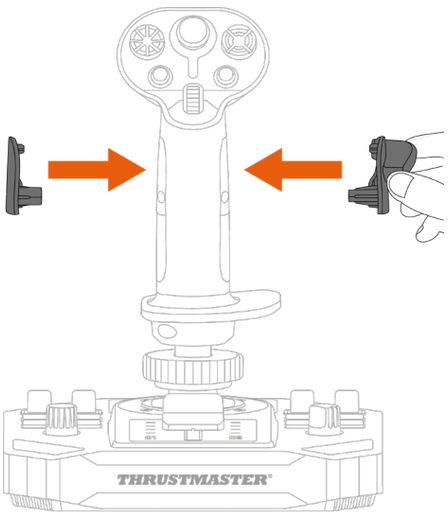

4. Enrosque o descanso do polegar esquerdo.

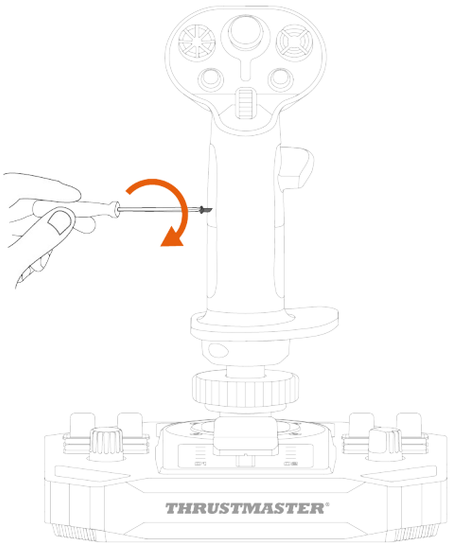

5. Remova o botão amovível situado na parte posterior do manípulo de joystick.

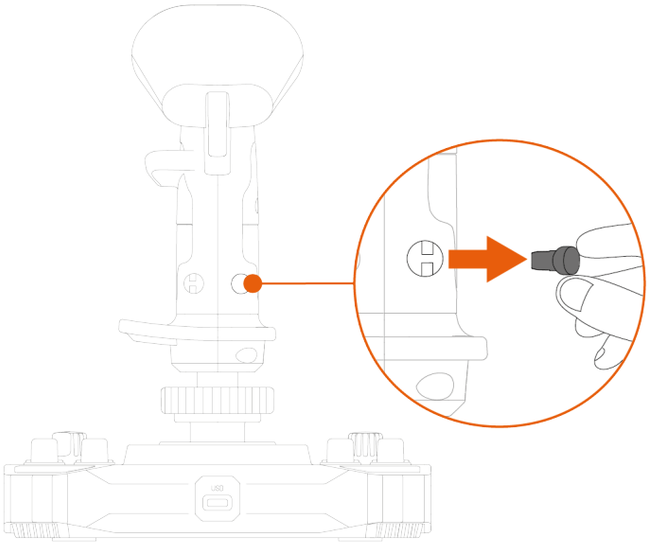

6. Insira o botão amovível por baixo do descanso do polegar.

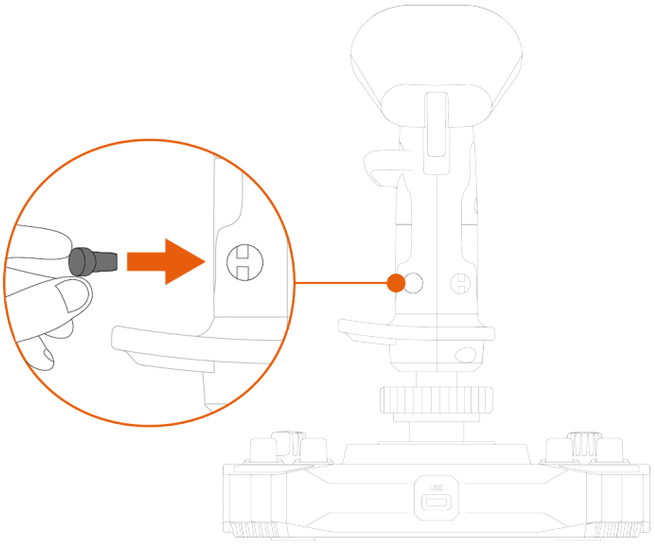

7. Desaperte os dois parafusos que prendem o descanso do pulso na posição.

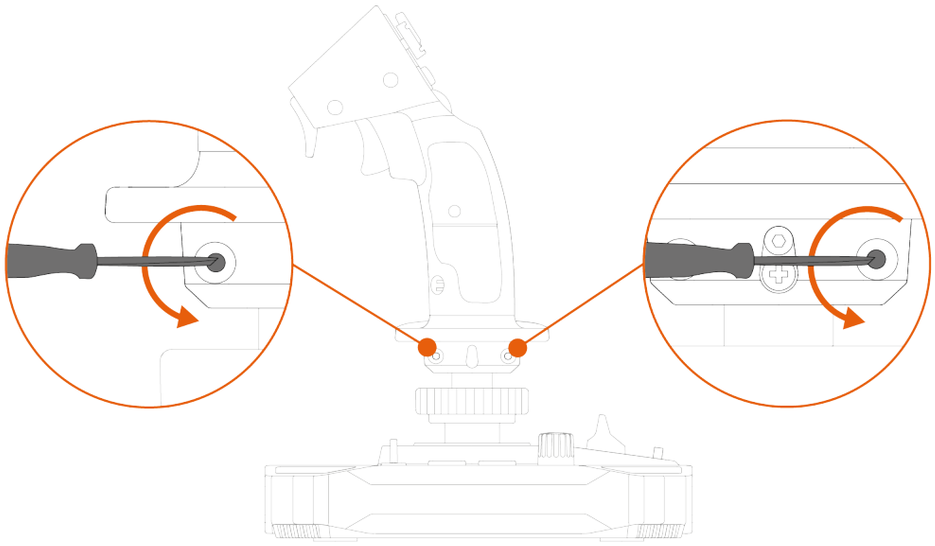

8. Remova as duas peças do descanso do pulso e reposicione-as no manípulo de joystick invertendo as mesmas.

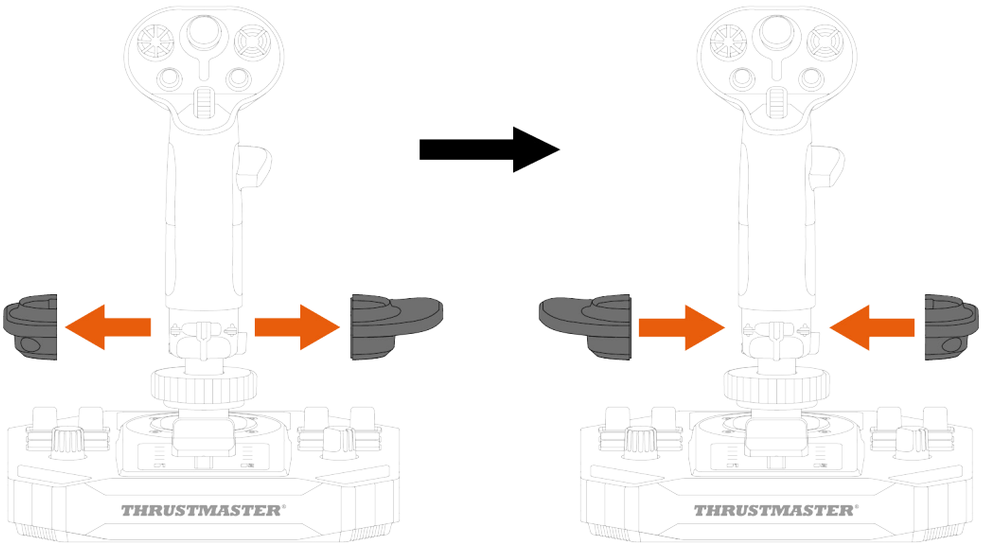

9. Aperte os dois parafusos que prendem o descanso do pulso na posição.

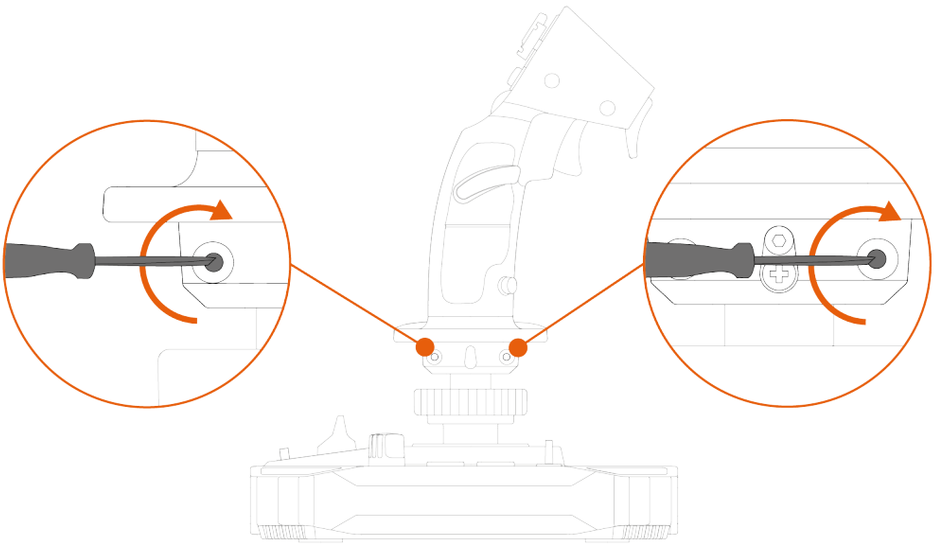

Mudar do modo Esquerdino para o modo Destro

1. Desenrosque o descanso do polegar esquerdo.

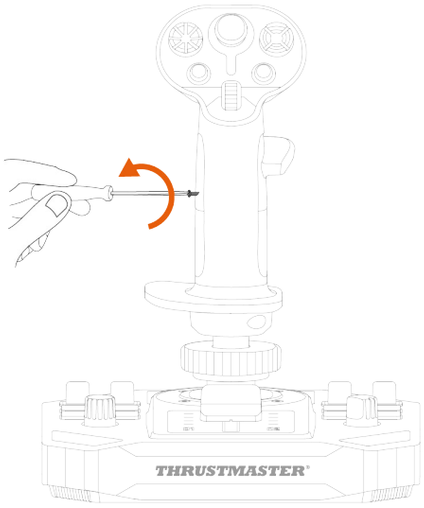

2. Remova ambas as peças do descanso do polegar esquerdo.

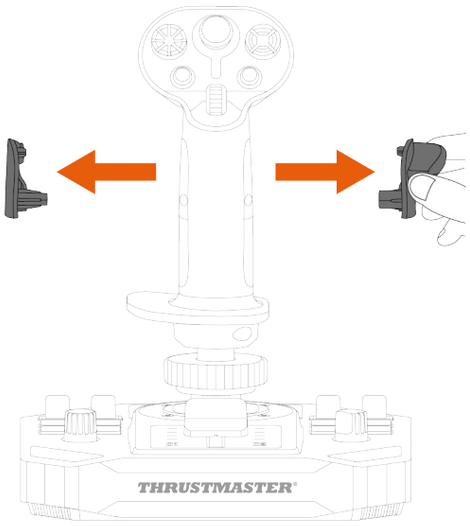

3. Coloque ambas as peças do descanso do polegar direito no manípulo de joystick.

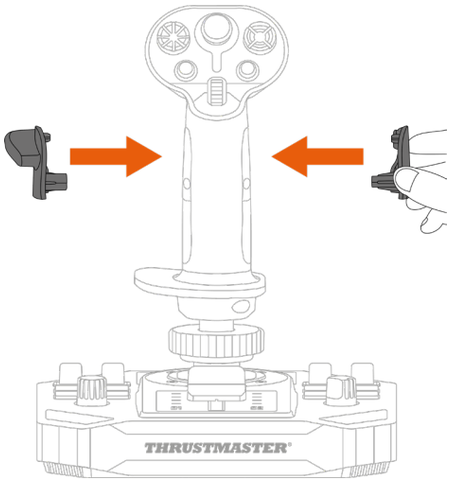

4. Enrosque o descanso do polegar direito.

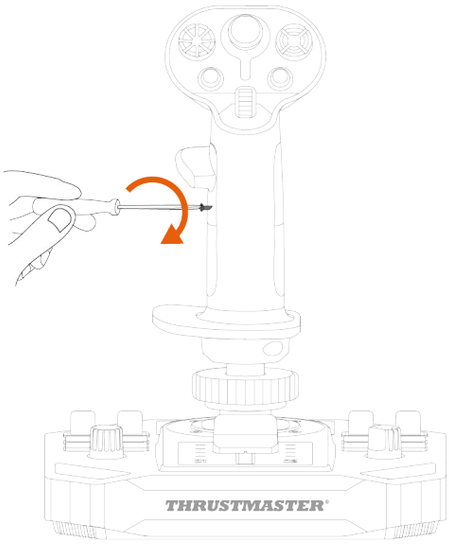

5. Remova o botão amovível situado na parte posterior do manípulo de joystick.

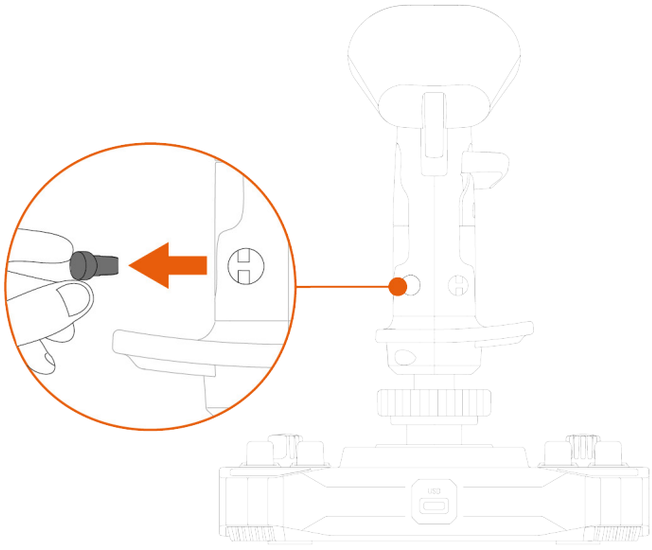

6. Insira o botão amovível por baixo do descanso do polegar.

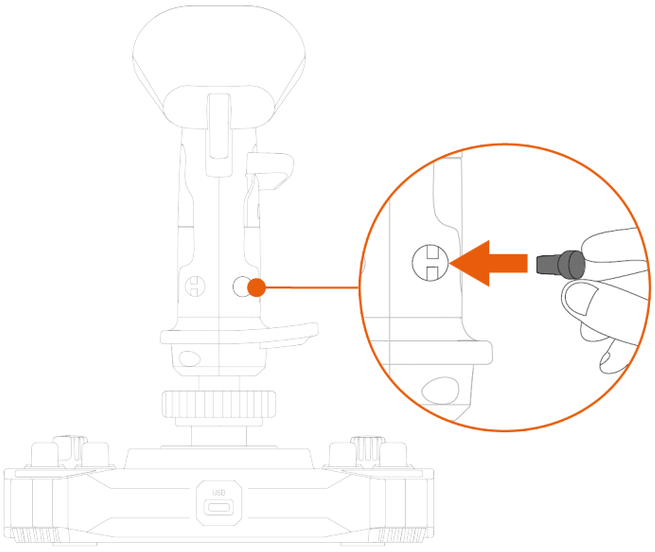

7. Desaperte os dois parafusos que prendem o descanso do pulso na posição.

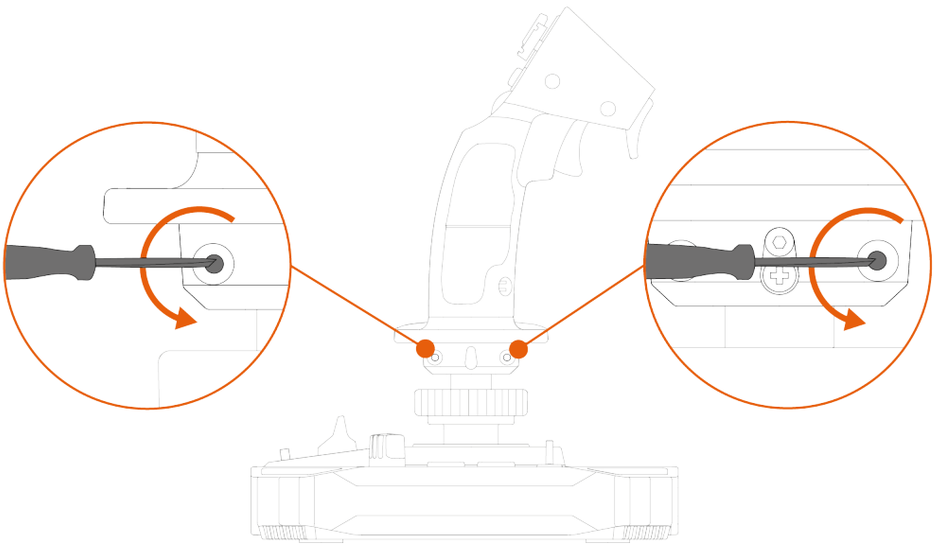

8. Remova as duas peças do descanso do pulso e reposicione-as no manípulo de joystick invertendo as mesmas.

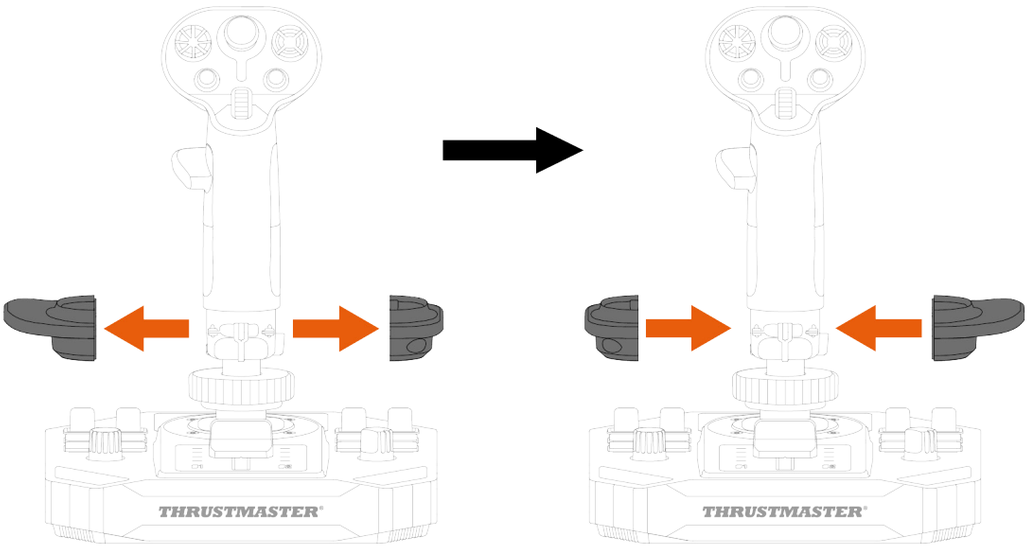

9. Aperte os dois parafusos que prendem o descanso do pulso na posição.

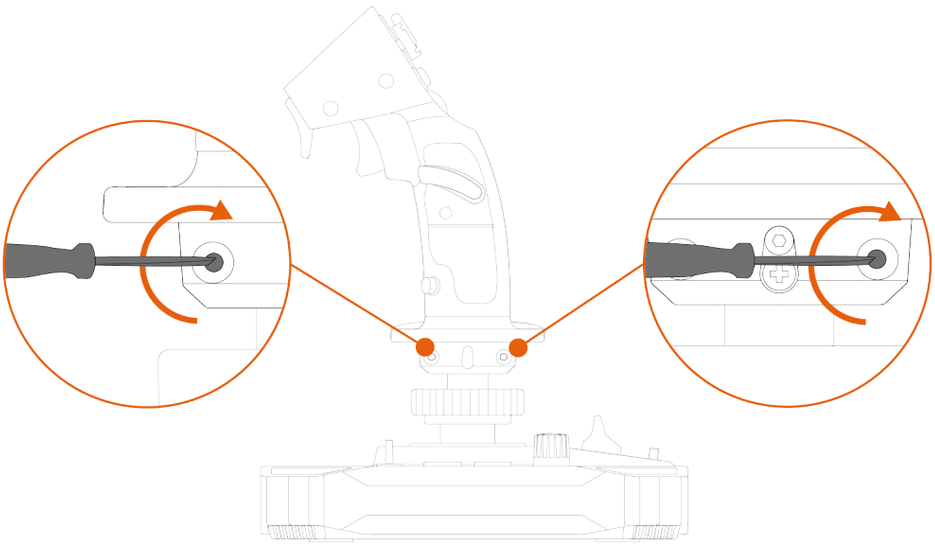

Adaptador de altura

O manípulo de joystick Sol-R 3 AVA Add-On Grip possui um adaptador de altura para elevar a sua mão quando segura o manípulo de joystick, para maior conforto.

Sem o adaptador	Com o adaptador
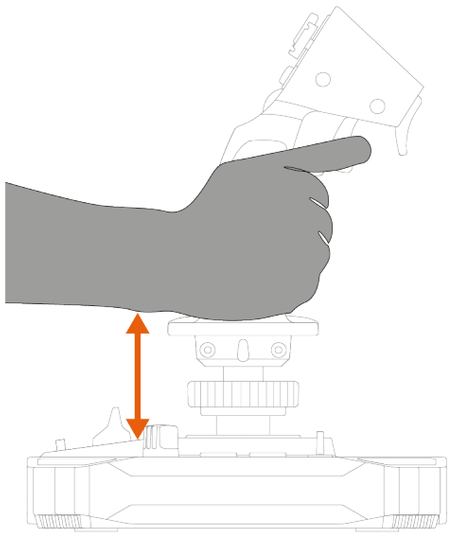	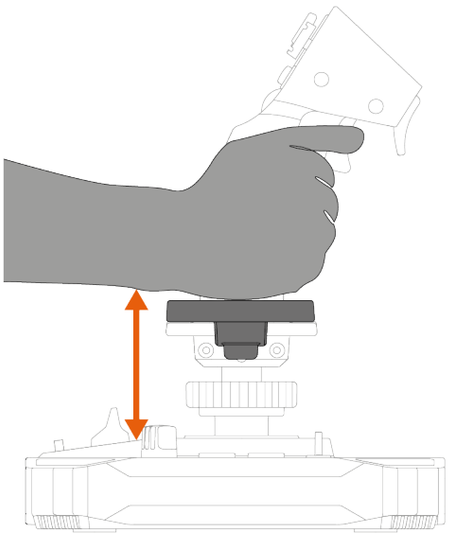

Para instalar o adaptador de altura, prenda-o ao descanso do pulso.

Modo Esquerdino	Modo Destro
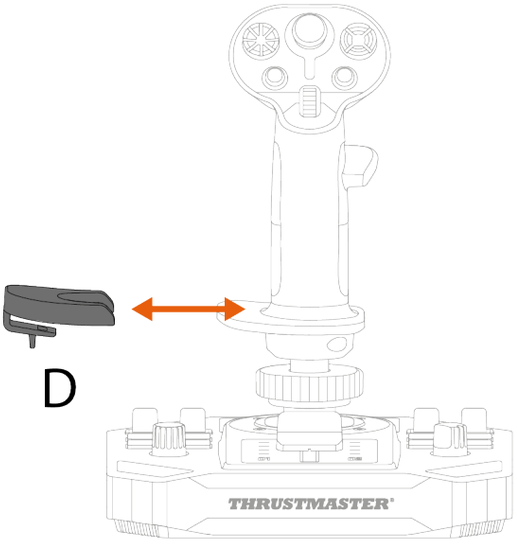	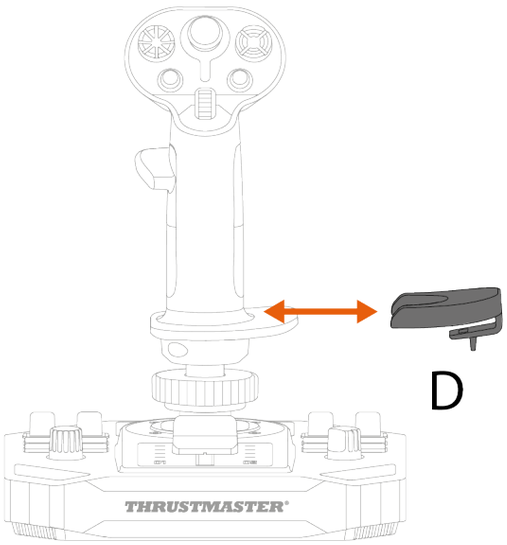

6. Compatibilidade

Utilize apenas acessórios autorizados. A utilização de acessórios não autorizados poderá danificar o produto e anular a garantia.

Bases

O manípulo de joystick Sol-R 3 AVA Add-On Grip é compatível com a base AVA*, base Sol-R 5 Base* e base HOTAS Magnetic Base*.

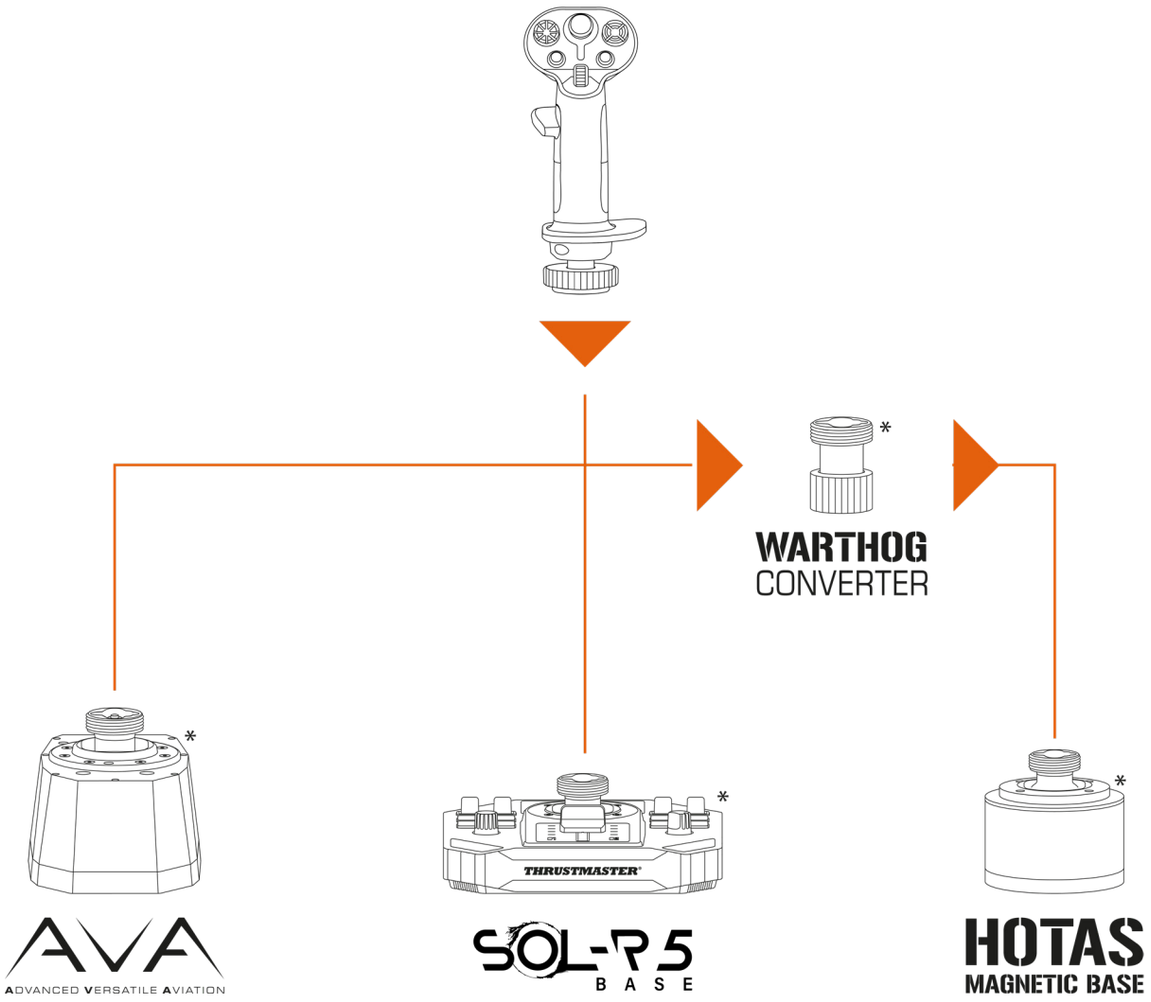

A instalação do manípulo de joystick Sol-R 3 AVA Add-On Grip numa base HOTAS Magnetic Base* requer a utilização do Warthog Converter* para garantir a compatibilidade.

** Vendida à parte*

Excêntricos

O manípulo de joystick Sol-R 3 AVA Add-On Grip é fornecido com dois excêntricos STAR para os proprietários de bases AVA* utilizarem na simulação espacial.

Os excêntricos ajustam a forma como a força aplicada ao manípulo de joystick é transformada em movimento, alterando a sensação da trajetória do manípulo de joystick, juntamente com o respetivo comportamento.
O procedimento para instalar excêntricos numa base AVA* está disponível aqui:
https://support.thrustmaster.com/product/ava/.

** Vendida à parte*

7. Software de programação avançada T.A.R.G.E.T

O T.A.R.G.E.T (Thrustmaster Advanced pRogramming Graphical EdiTor) é um pacote de software inovador de alto desempenho que permite efetuar melhoramentos na maioria dos controladores de voo Thrustmaster e partilhar perfis com a comunidade Thrustmaster.

Instalação

1. Visite: **https://support.thrustmaster.com/product/sol-r-3-ava-add-on-grip**.
2. Na secção **Software**, transfira e instale o software de programação avançada T.A.R.G.E.T.

Características principais

- Várias configurações possíveis dos eixos.
- Múltiplos níveis de programação disponíveis: Basic, Advanced e Script.
- Utilização do princípio de arrastar e largar.
- Capacidade para combinar o manípulo de joystick Sol-R 3 AVA Add-On Grip com outros acessórios de simulação de voo Thrustmaster (Hotas Cougar*, T.16000M FCS*, TWCS*, TFRP*, MFD Cougar Pack*, gama TCA*, gama VIPER*, gama AVA*, gama Sol-R* – os quais também são todos compatíveis com o software T.A.R.G.E.T), permitindo que sejam reconhecidos como um único dispositivo USB.
- Acesso a perfis avançados criados pela comunidade Thrustmaster.

** Vendido à parte*

8. Perguntas frequentes e suporte técnico

Tem alguma questão relativamente ao manípulo de joystick Sol-R 3 AVA Add-On Grip, ou deparou-se com problemas técnicos? Se for o caso, visite o sítio Web de suporte técnico da Thrustmaster: **https://support.thrustmaster.com/product/sol-r-3-ava-add-on-grip**.

1. O meu joystick não funciona corretamente, ou parece estar mal calibrado

- Desligue o PC, desligue o joystick e em seguida volte a ligá-lo, reinicie o PC e inicie novamente o jogo.
- Ao ligar o joystick, certifique-se de que mantém o manípulo do joystick centrado e evite movê-lo, para evitar quaisquer problemas de calibração.

2. Não consigo configurar o meu joystick

- Aceda ao menu do jogo e selecione **Opções > Controlador > Gamepad** ou **Joystick**. Em seguida, escolha a configuração mais adequada, ou reconfigure completamente as opções do joystick.
- Para mais informações, consulte o manual do utilizador ou o utilitário de ajuda online do jogo.

3. O meu joystick é demasiado sensível, ou não é suficientemente sensível

- O joystick autocalibra-se automaticamente após alguns movimentos nos diferentes eixos.
- Aceda ao menu do jogo e selecione **Opções > Controlador > Gamepad** ou **Joystick**. Em seguida, ajuste a sensibilidade e as zonas mortas do seu joystick, se estas opções estiverem disponíveis.

4. O meu joystick não funciona

De modo a que o joystick funcione corretamente com videojogos, necessita de atualizar o firmware da base.

- Se está a utilizar uma base Sol-R 5 Base, visite: **https://support.thrustmaster.com/product/sol-r-5-base**.
- Se está a utilizar uma base AVA, visite: **https://support.thrustmaster.com/product/ava**.
- Se está a utilizar uma base HOTAS Magnetic Base, visite: **https://support.thrustmaster.com/product/hotas-magnetic-base**.

Selecione **Drivers** (Controladores) e siga as instruções, incluindo o procedimento de transferência e instalação.

THRUSTMASTER®

SOL-R 3
AVA
ADD-ON GRIP

ПК (Windows® 10/11)

Руководство пользователя

Внимательно прочитайте инструкции, содержащиеся в данном руководстве, **перед** установкой, **перед** любым использованием продукта и **перед** любым техническим обслуживанием. Обязательно соблюдайте правила техники безопасности. Несоблюдение техники безопасности может привести к несчастным случаям и/или повреждениям. Сохраните это руководство, чтобы иметь возможность обратиться к инструкциям в будущем.

СОДЕРЖАНИЕ

1. СОДЕРЖИМОЕ КОРОБКИ 6

2. ТЕХНИЧЕСКИЕ ХАРАКТЕРИСТИКИ.....7

3. ИНФОРМАЦИЯ ОБ ИСПОЛЬЗОВАНИИ РУКОЯТКИ ПИЛОТА.....9

4. СБОРКА.....11

Назначение кнопок 13

Функция направления.....19

Разнонаправленный переключатель точки обзора 21

5. НАСТРОЙКА РУКОЯТКИ УПРАВЛЕНИЯ ПОЛЕТОМ.....24

Режим для правой или левой руки.....24

Пример конфигурации с основанием Sol-R*.....25

Пример конфигурации с основанием AVA* или HOTAS Magnetic Base* 28

Переключение из режима для правой руки в режим для левой руки.....29

Переключение из режима для левой руки в режим для правой руки.....33

Адаптер высоты.....37

6. СОВМЕСТИМОСТЬ.....38

Основания.....39

Кулачки.....40

7. РАСШИРЕННОЕ ПО ДЛЯ ПРОГРАММИРОВАНИЯ T.A.R.G.E.T 41

Установка 41

Основные характеристики.....42

8. ЧАСТО ЗАДАВАЕМЫЕ ВОПРОСЫ И ТЕХНИЧЕСКАЯ ПОДДЕРЖКА.....43

Наслаждайтесь опытом межзвездных полетов с рукояткой управления полетом Sol-R 3 AVA Add-On Grip: она будет сопровождать вас в самом сердце космических сражений и в ходе исследования космоса.

Данное руководство поможет установить и использовать Sol-R 3 AVA Add-On Grip наилучшим образом. Перед началом работы внимательно прочитайте инструкции и предупреждения: они помогут вам получить максимум удовольствия от использования устройства.

Обновление прошивки

Для того чтобы рукоятка управления полетом Sol-R 3 AVA Add-On Grip правильно работала в видеоиграх, необходимо обновить прошивку основания.

- Если вы используете основание Sol-R 5 Base, посетите **https://support.thrustmaster.com/product/sol-r-5-base**

- Если вы используете основание AVA, посетите **https://support.thrustmaster.com/product/ava**

- Если вы используете основание HOTAS Magnetic Base, посетите **https://support.thrustmaster.com/product/hotas-magnetic-base**

Выберите **Drivers** (Драйверы) и следуйте инструкциям, включая процедуру загрузки и установки.

1. Содержимое коробки

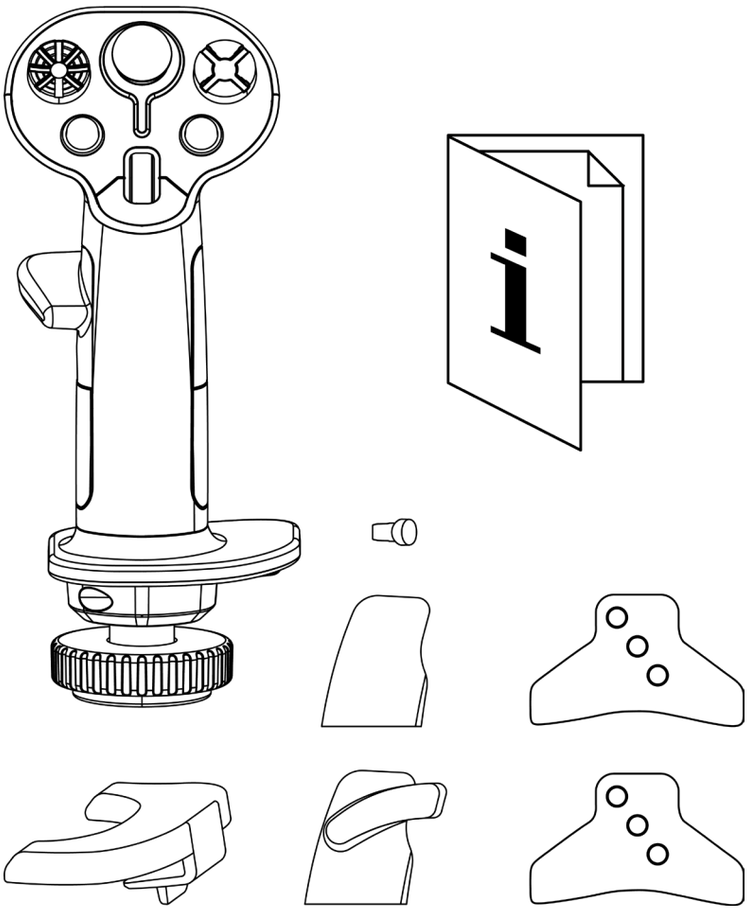

2. Технические характеристики

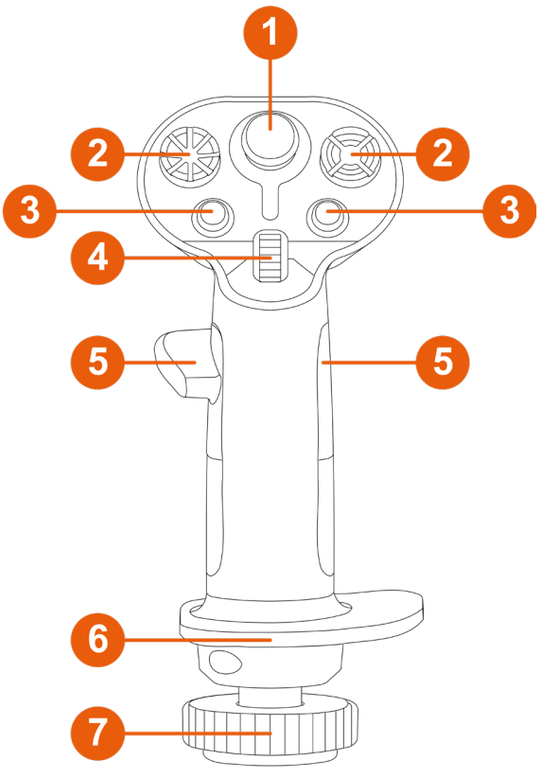

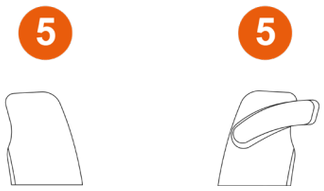

❶ Аналоговый мини-джойстик

❷ 8-позиционные переключатели точки обзора

❸ Кнопки управления

❹ Колесо прокрутки

❺ Упоры для больших пальцев (для правшей и левшей)

❻ Универсальная подставка для запястья

❼ Функция направления посредством вращения рукоятки управления полетом (с возможностью блокировки)

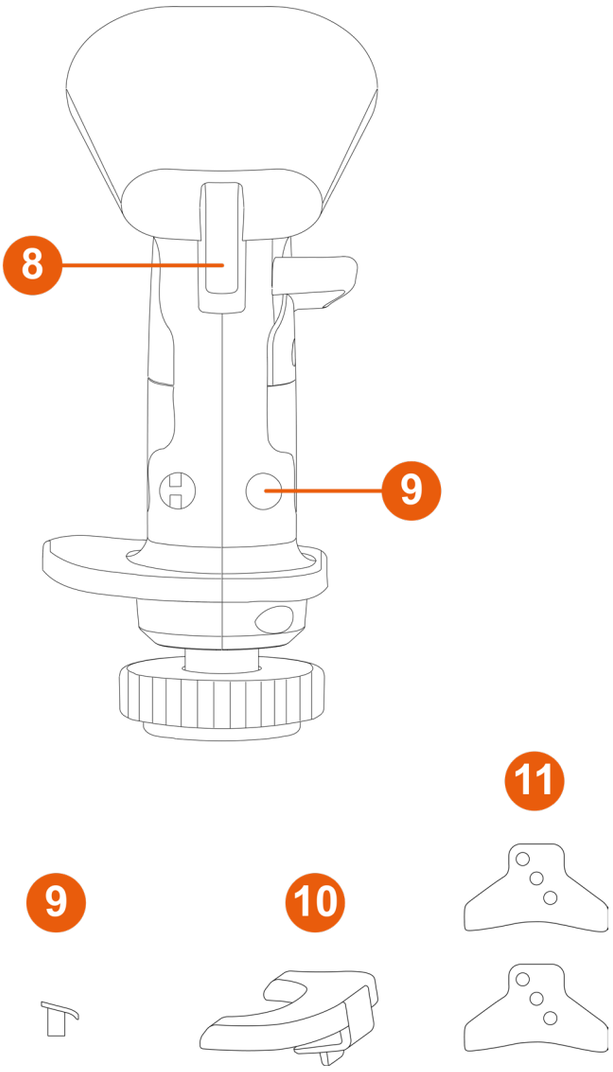

❽ Триггеры (включая один двухпозиционный триггер)

❾ Съемные кнопки

❿ Съемный адаптер высоты (для правши и для левши)

⓫ Кулачки STAR (только для основания AVA*)

** Продается отдельно*

3. Информация об использовании рукоятки пилота

Документация

Перед использованием данного продукта внимательно ознакомьтесь с настоящим руководством и сохраните его для последующего использования.

Опасность защемления

При использовании рукоятки управления полетом Sol-R 3 AVA Add-On Grip, установленной на основании*, не помещайте пальцы в пространство между основанием и осью рукоятки.

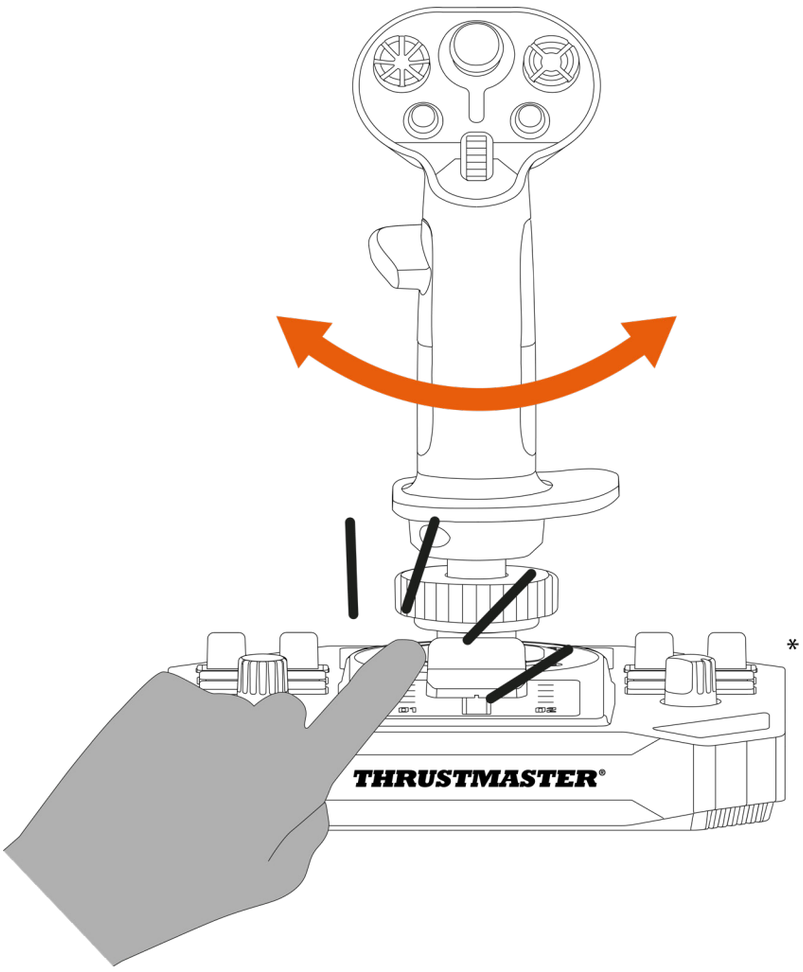

** Продается отдельно*

4. Сборка

1. Установите рукоятку управления полетом на совместимое основание*. Убедитесь, что рукоятка управления полетом расположена так, как показано на рисунке ниже.
2. Затяните хомут.

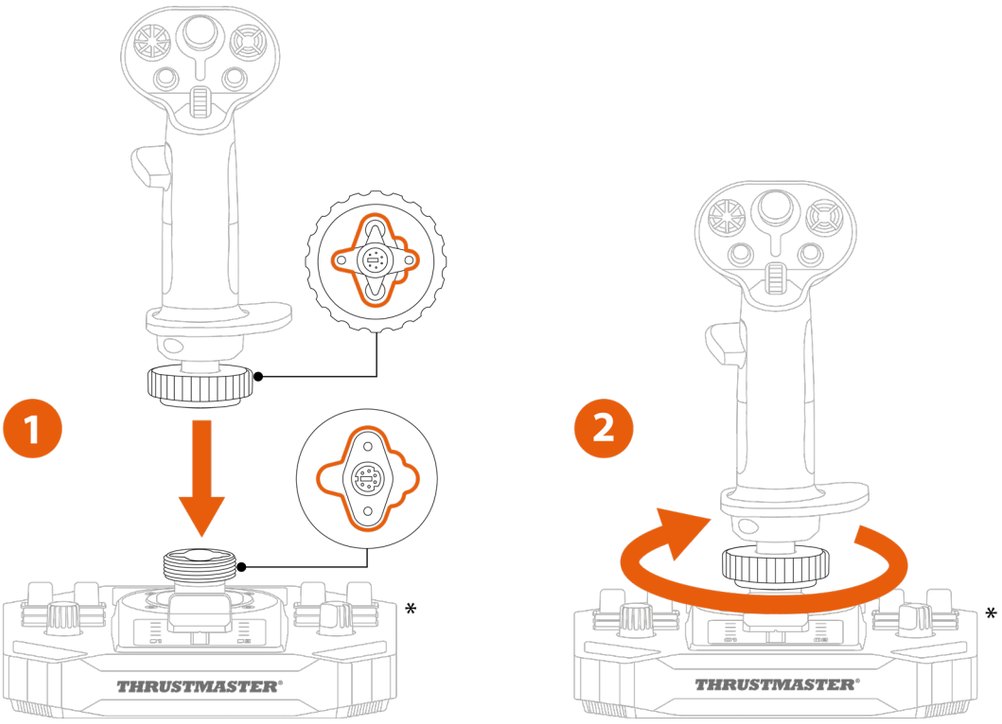

** Продается отдельно*

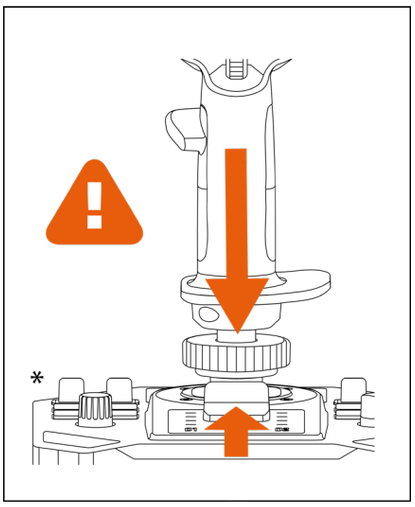

Прекратите затяжку, если чувствуется сопротивление. Убедитесь, что разъемы основания и рукоятки управления полетом совмещены надлежащим образом. Несоблюдение этого указания может привести к повреждению изделий.

** Продается отдельно*

Назначение кнопок

Режим для правой руки с основанием Sol-R*

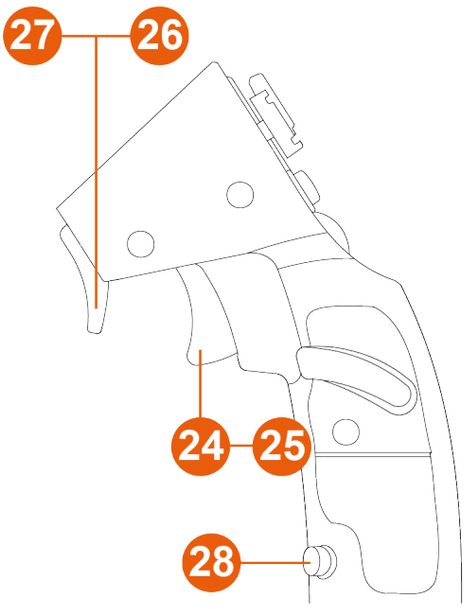

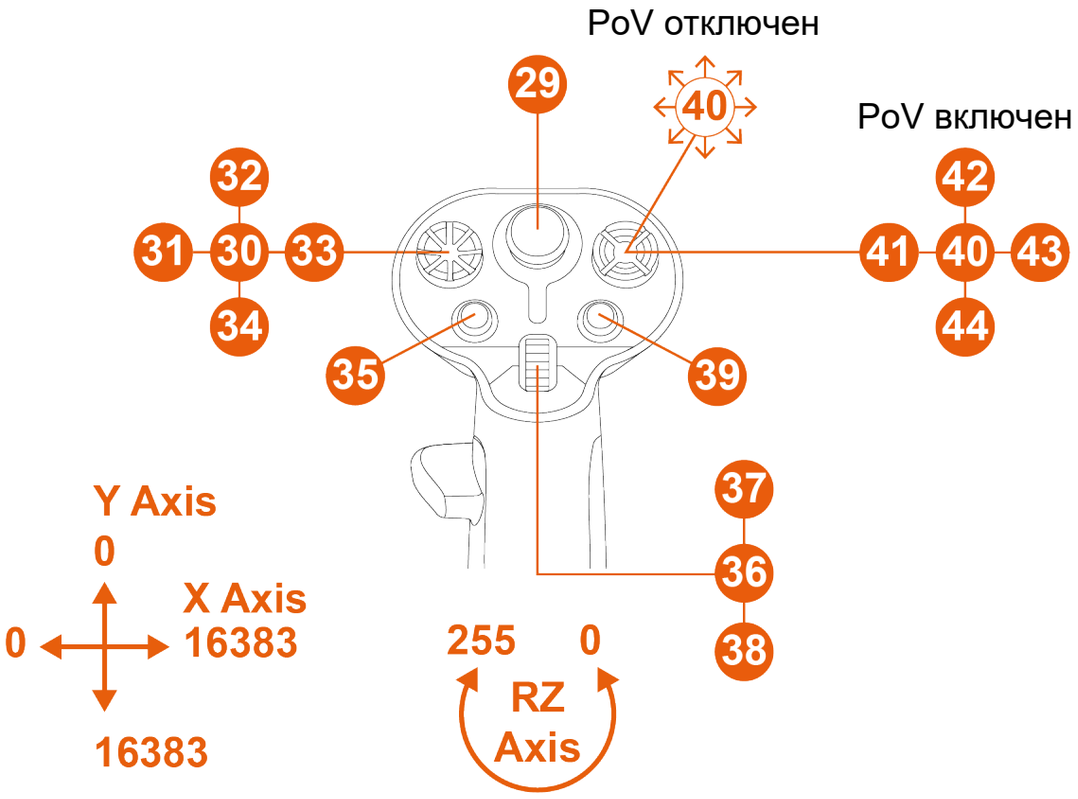

* *Продается отдельно*

*Режим для левой руки с основанием Sol-R**

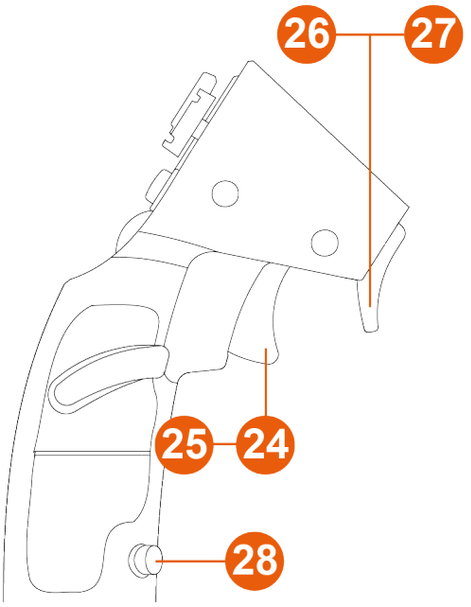

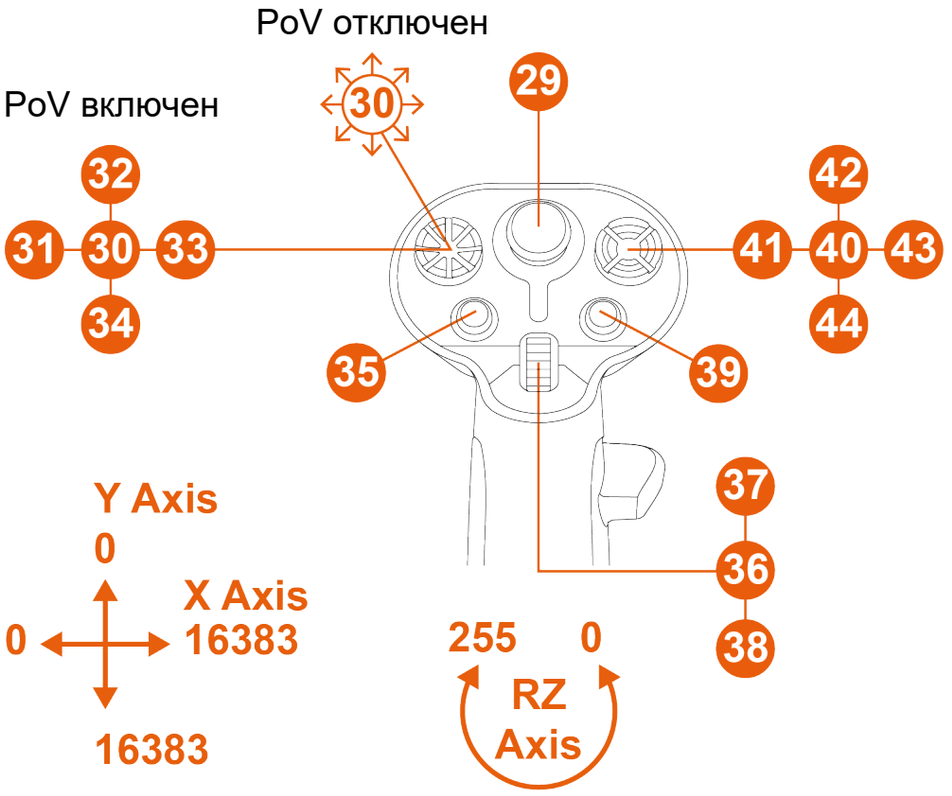

** Продается отдельно*

*Режим для правой руки с основанием AVA**

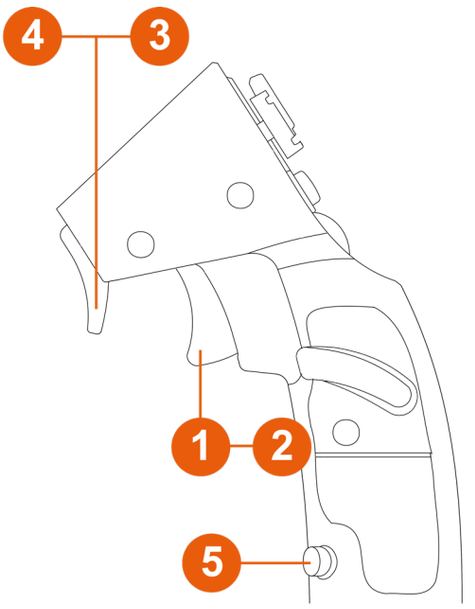

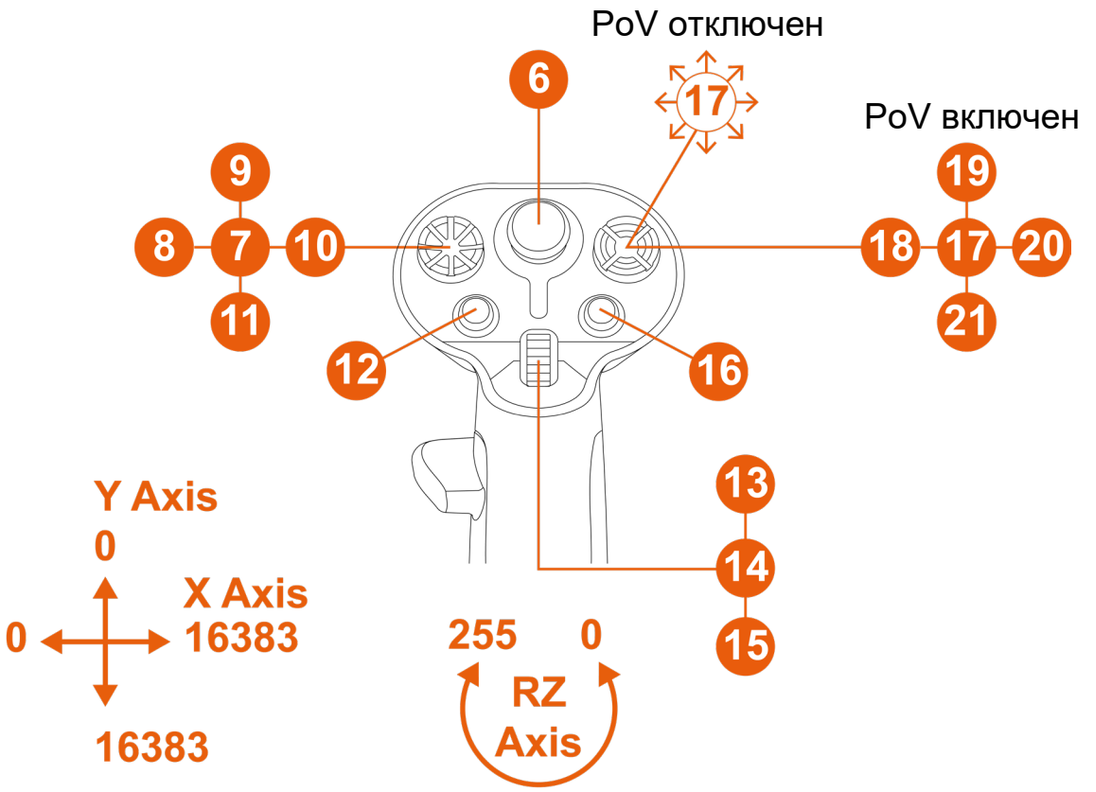

** Продается отдельно*

*Режим для левой руки с основанием AVA**

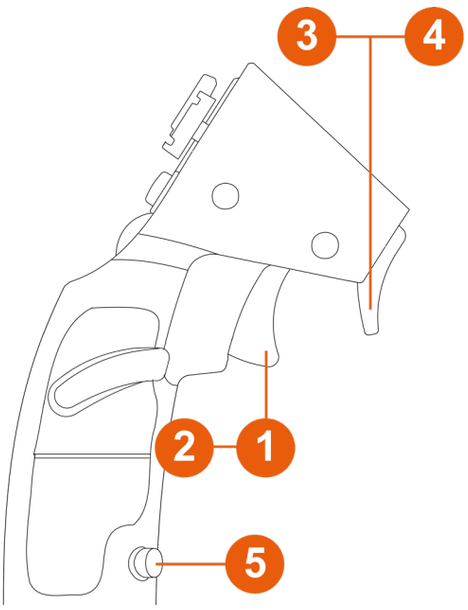

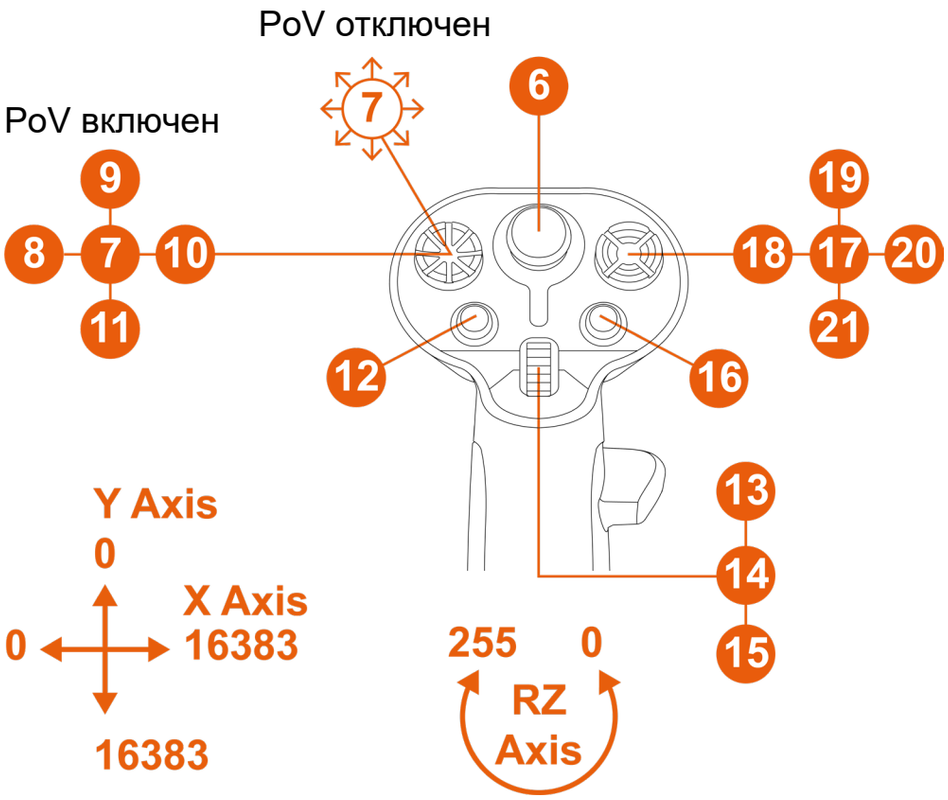

** Продается отдельно*

С основанием HOTAS Magnetic Base, оснащенным Warthog Converter**

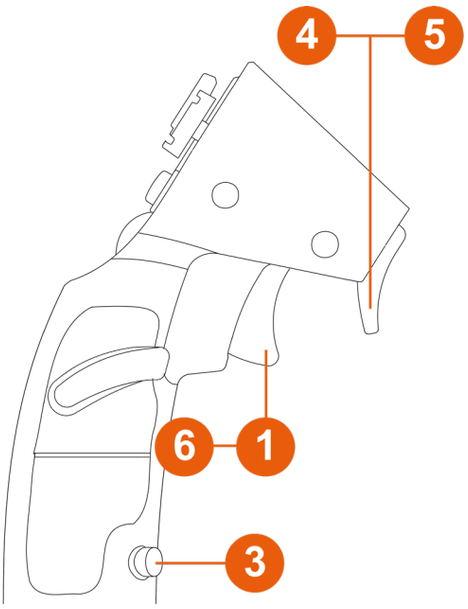

PoV отключен

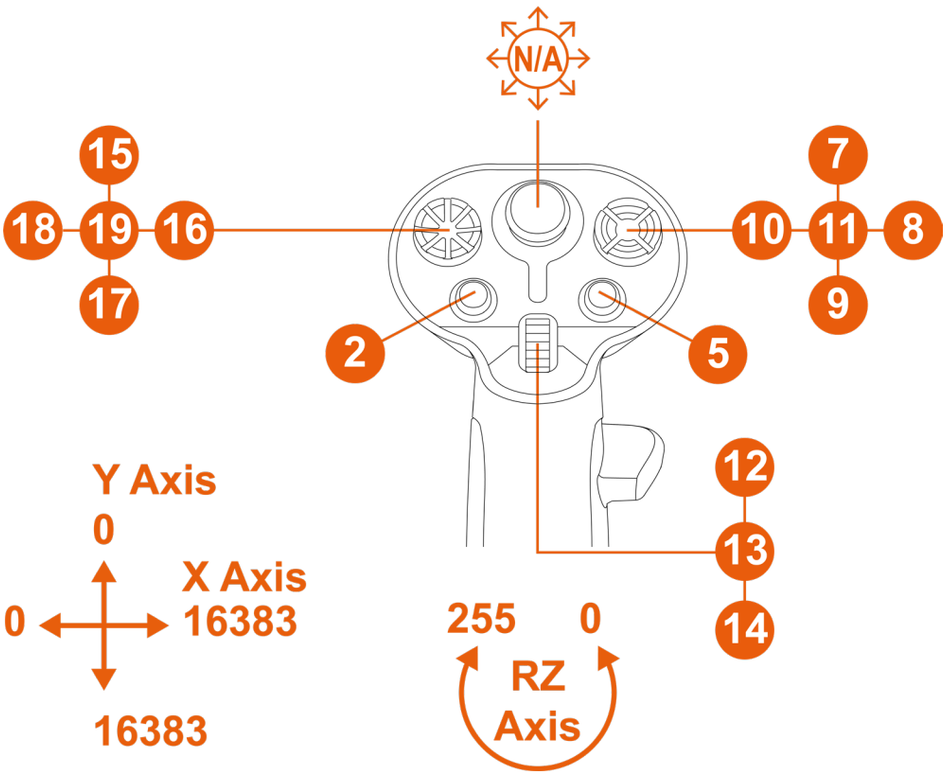

** Продается отдельно*

В этой конфигурации рукоятка управления полетом распознается как VIPER HOTAS Add-On Grip.

Функция направления посредством вращения рукоятки управления полетом не работает.

Функция направления

Рукоятка управления полетом Sol-R 3 AVA Add-On Grip оснащена функцией направления, которую можно активировать, вращая рукоятку управления полетом влево или вправо.

Во время полета пилот перемещает руль направления, чтобы изменять угол наклона самолета относительно его вертикальной оси и тем самым поворачивать самолет влево или вправо.

Эту функцию можно отключить, заблокировав вращение по оси Z (отклонение).

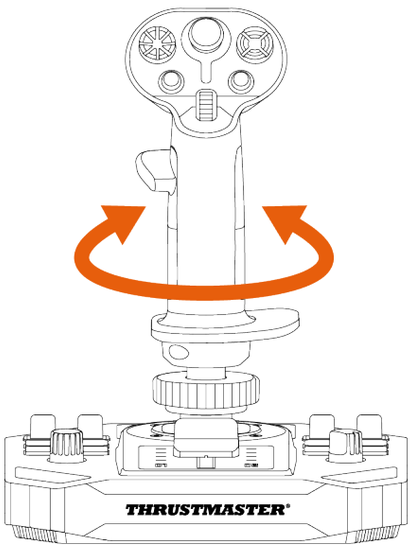

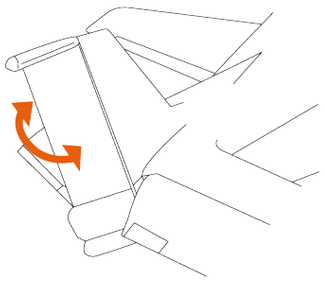

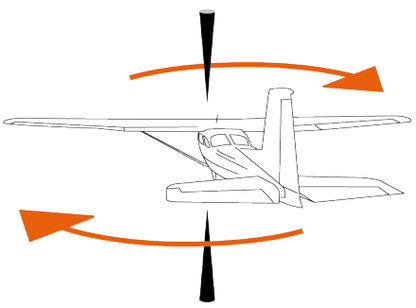

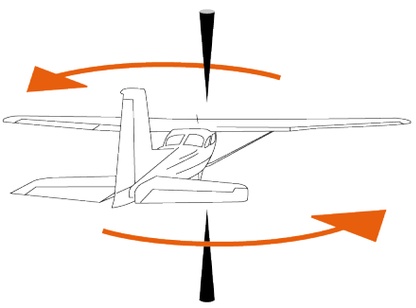

Для блокировки функции направления:

– С помощью шестигранного ключа на 2 мм (не входит в комплект) затяните шестигранный винт, расположенный под подставкой для запястья.

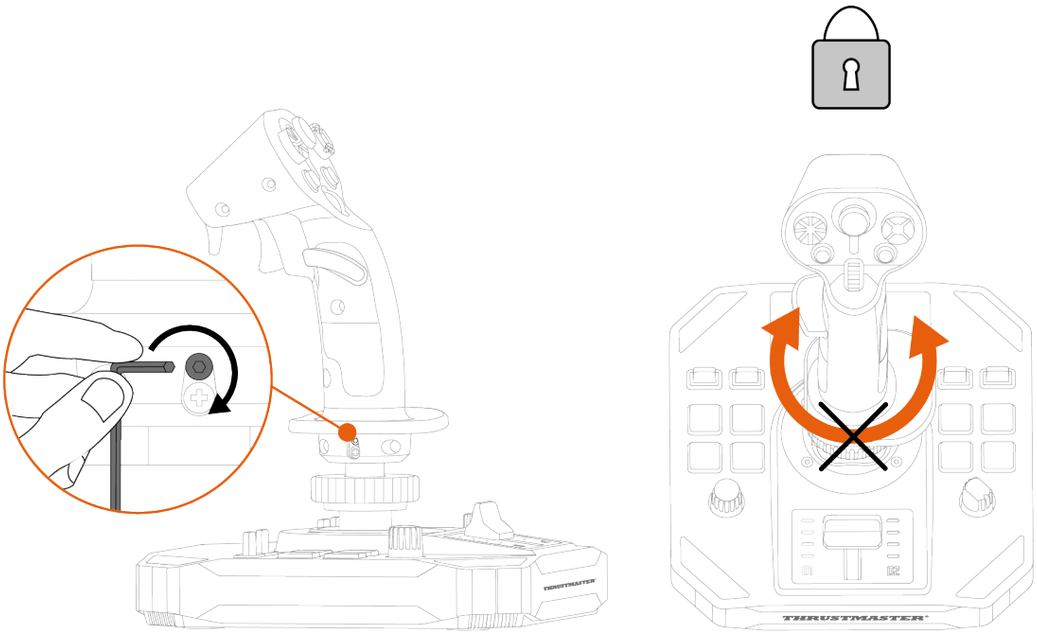

Чтобы разблокировать функцию направления:

– С помощью шестигранного ключа на 2 мм (не входит в комплект) ослабьте шестигранный винт, расположенный под подставкой для запястья.

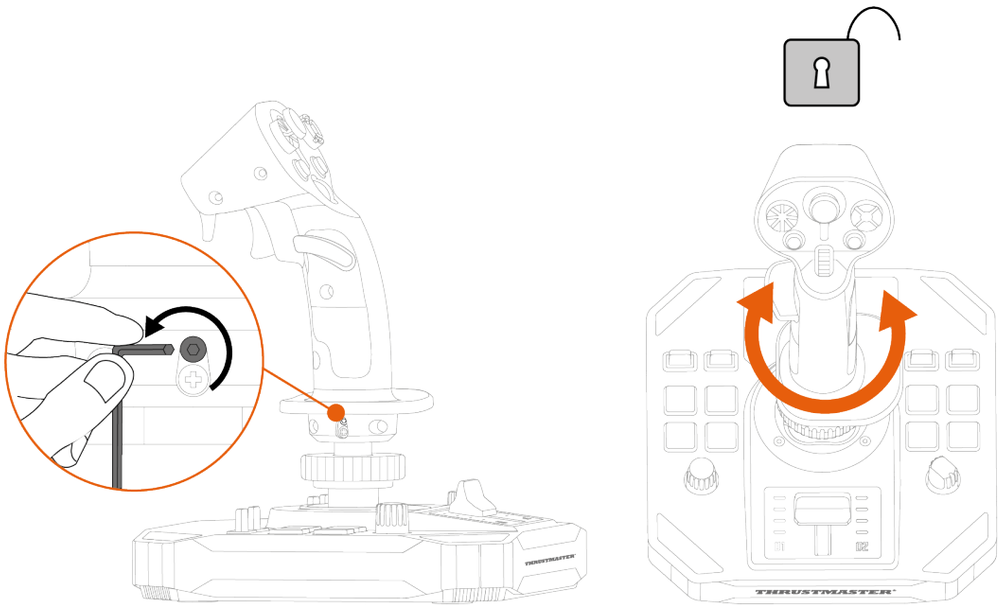

Разнонаправленный переключатель точки обзора

Рукоятка управления полетом Sol-R 3 AVA Add-On Grip оснащена разнонаправленным переключателем точки обзора, который позволяет наблюдать за происходящим вокруг космического корабля (в играх, поддерживающих такую функциональность).

В меню конфигурации игры вы можете запрограммировать различные виды (вид сзади, вид слева, вид справа, вид снаружи) на направления разнонаправленного переключателя точки обзора.

Вы также можете назначить на разнонаправленный переключатель точки обзора другие функции (стрельба и т. д.).

Режим для левой руки	Режим для правой руки
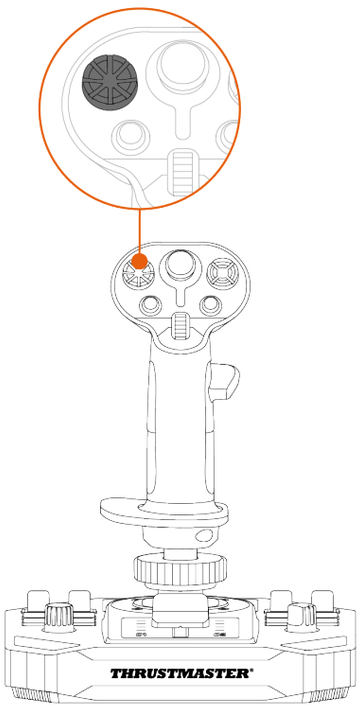	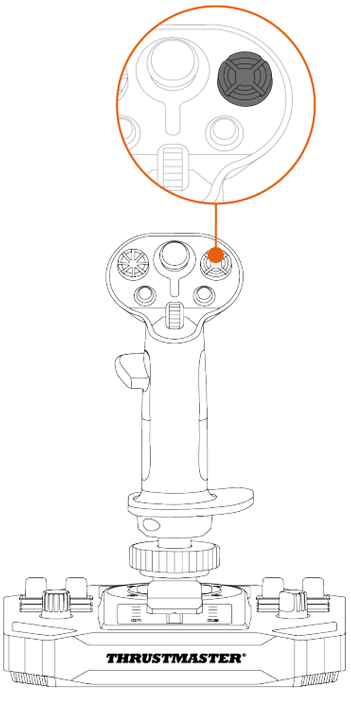

Функцию точки обзора можно отключить. Однако разнонаправленный переключатель все равно можно использовать.

Чтобы отключить функцию точки обзора:

- Перейдите к **панели управления** рукоятки управления полетом Sol-R 3 AVA Add-On Grip.
- В окне **Game Controllers (Игровые устройства)** нажмите **Properties** (**Свойства)**.
- На вкладке **Test Input** (**Тестовый ввод**) снимите флажок (т. е. отмените выделение) **Point of View hat-switch** (**Переключатель точки обзора**).

Функция точки обзора (режим для правой руки)	
Включена	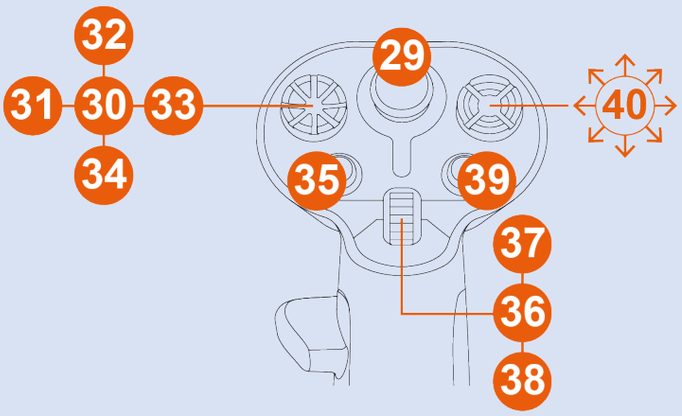
Выключена	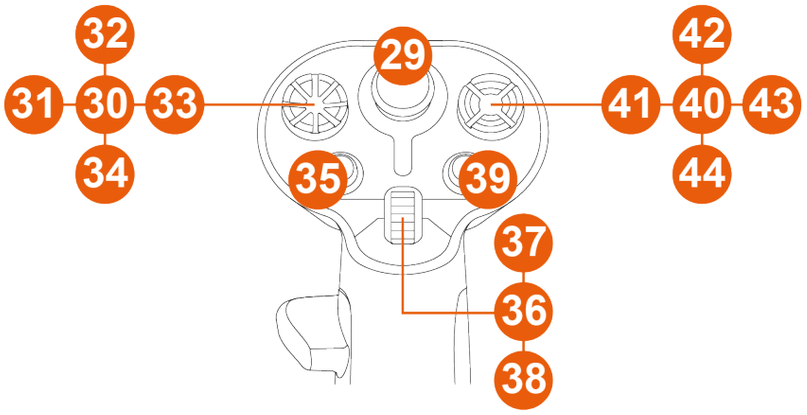

Функция точки обзора (режим для левой руки)	
Включена	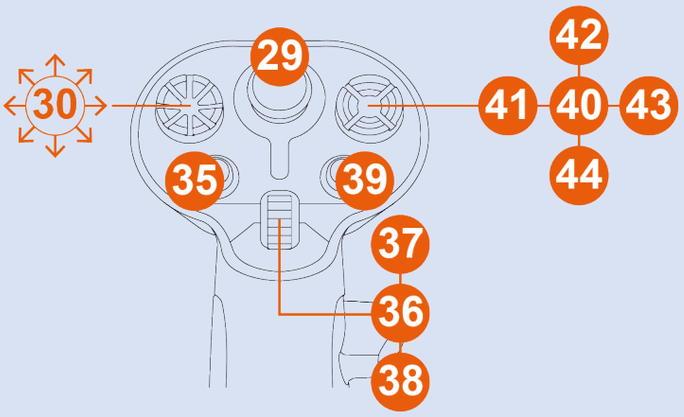
Выключена	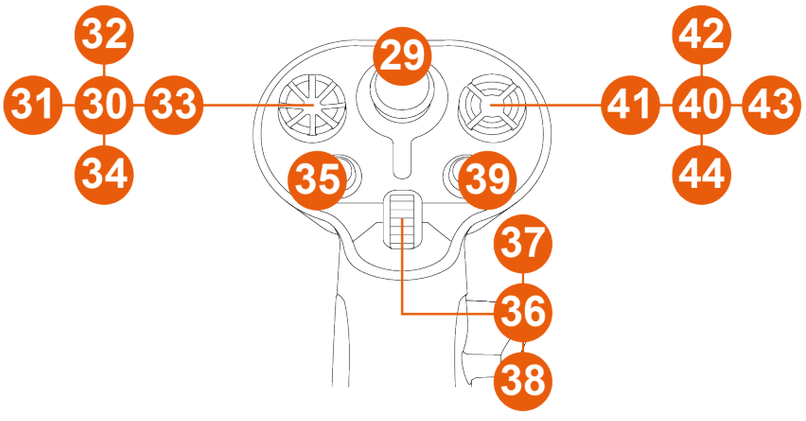

5. Настройка рукоятки управления полетом

Режим для правой или левой руки

Рукоятка управления полетом Sol-R 3 AVA Add-On Grip адаптируется как под правую, так и под левую руку, чтобы идеально подходить всем геймерам (как правшам, так и левшам).

По умолчанию рукоятка управления полетом настроена на режим для правой руки.

*Пример конфигурации с основанием Sol-R**

Режим для левой руки	Режим для правой руки
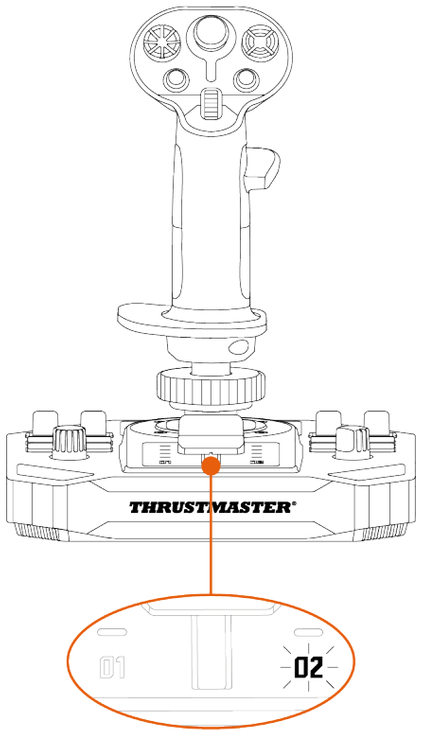	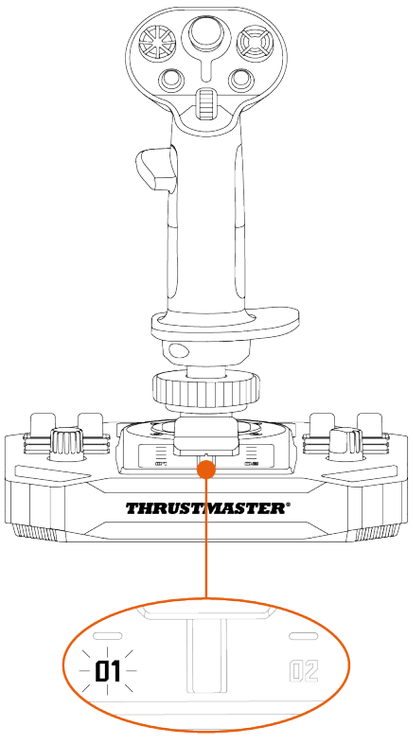

Выполняйте переключение с режима для правой руки в режим для левой руки (или наоборот) **перед** подключением основания к компьютеру.

** Продается отдельно*

Чтобы настроить джойстик **в режиме для левой руки**:

- Установите селекторный переключатель, расположенный на нижней стороне основания джойстика, в положение LEFT HANDED (ЛЕВША).

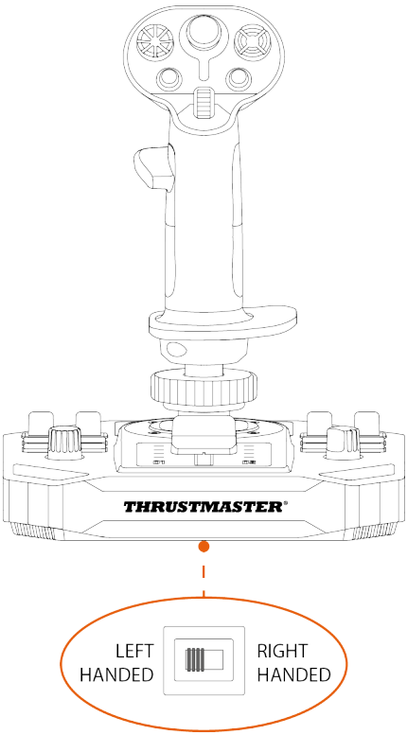

Джойстик распознается с именем **Sol-R [L] Flightstick**.

Чтобы настроить джойстик **в режиме для правой руки**:

- Установите селекторный переключатель, расположенный на нижней стороне основания джойстика, в положение RIGHT HANDED (ПРАВША).

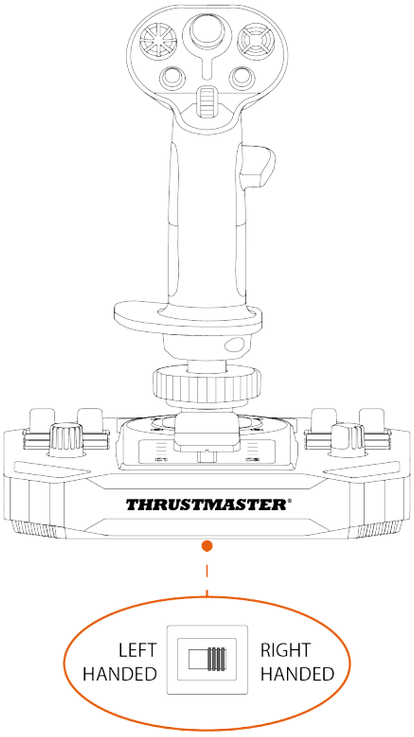

Джойстик распознается с именем **Sol-R [R] Flightstick**.

Пример конфигурации с основанием AVA или HOTAS Magnetic Base**

Когда рукоятка управления полетом Sol-R 3 AVA Add-On Grip установлена на основание AVA* или HOTAS Magnetic Base*:

1. Перейдите к **панели управления**.
2. В окне **Game Controllers (Игровые устройства)** нажмите **Properties** (**Свойства**).
3. На вкладке **Test Input** (**Тестовый ввод**) выберите **RIGHT-HANDED** (ПРАВША) или **LEFT-HANDED** (ЛЕВША).

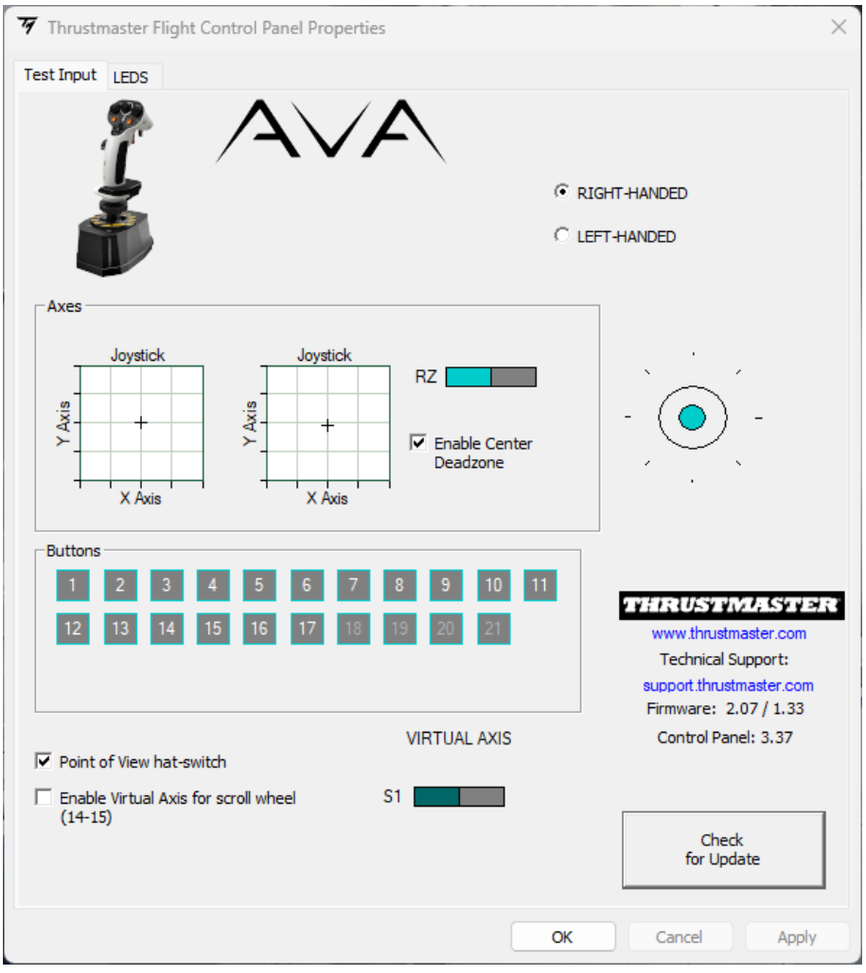

** Продается отдельно*

Переключение из режима для правой руки в режим для левой руки

1. Открутите упор для правого большого пальца.

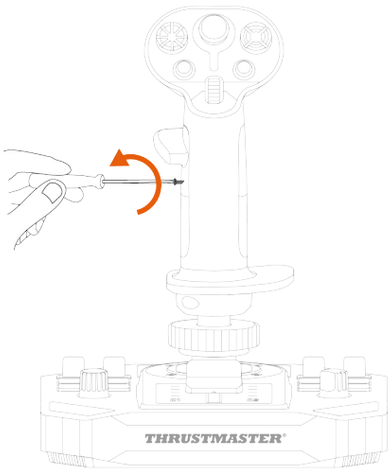

2. Снимите обе части упора для правого большого пальца.

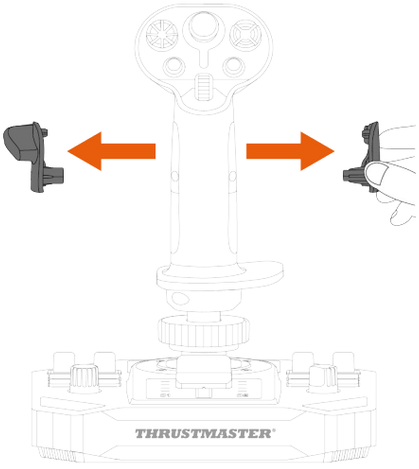

3. Поместите обе части упора для левого большого пальца на рукоятку управления полетом.

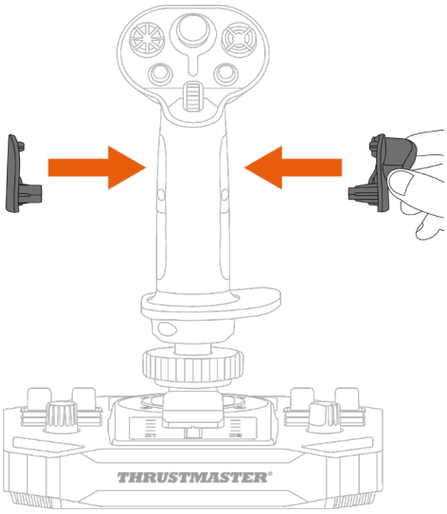

4. Закрутите упор для левого большого пальца.

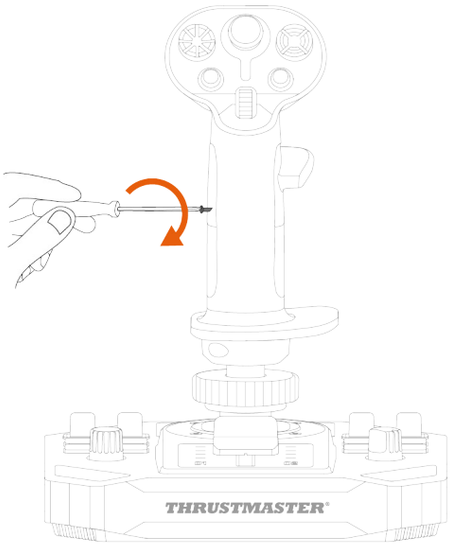

5. Снимите съемную кнопку, расположенную на задней стороне рукоятки управления полетом.

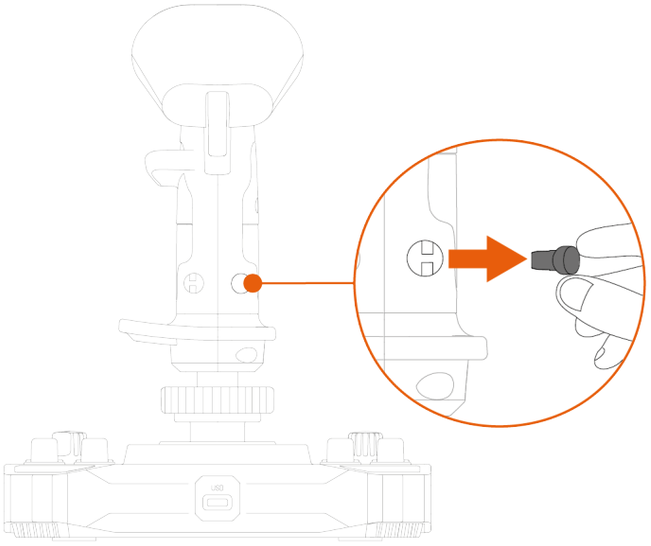

6. Вставьте съемную кнопку под упор для большого пальца.

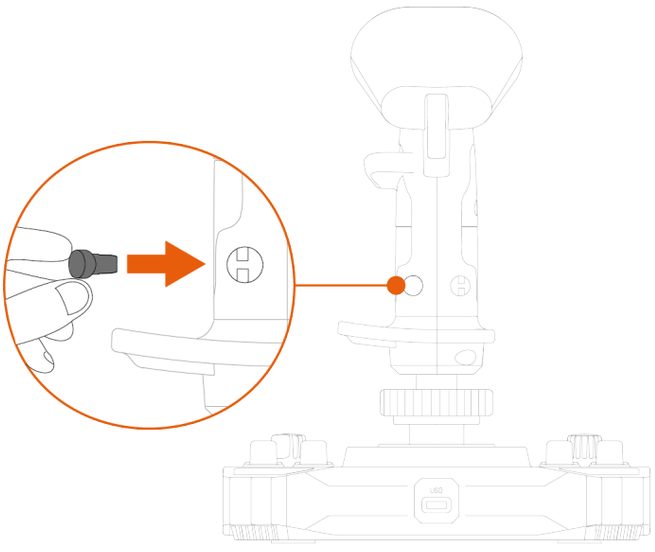

7. Открутите два винта, удерживающих подставку для запястья.

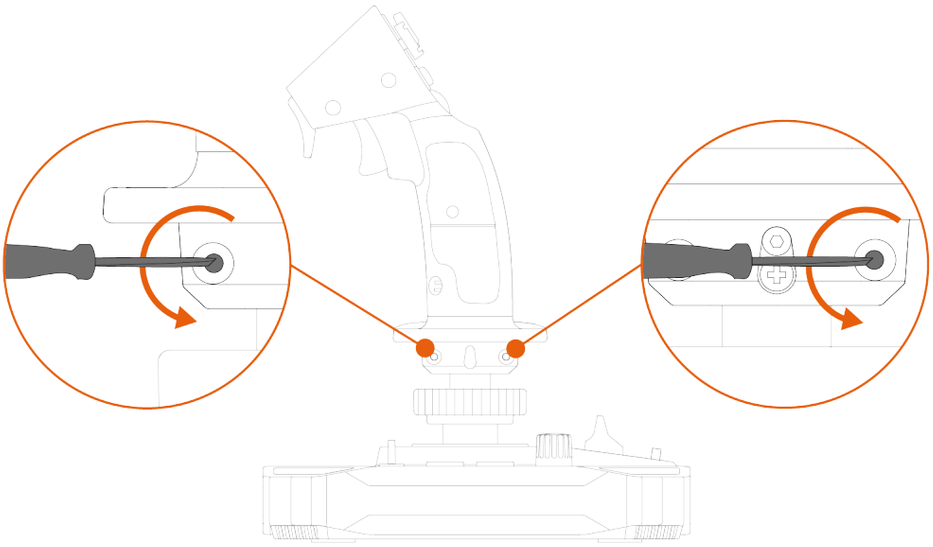

8. Снимите две части подставки для запястья, а затем установите их на рукоятку управления полетом, поменяв местами.

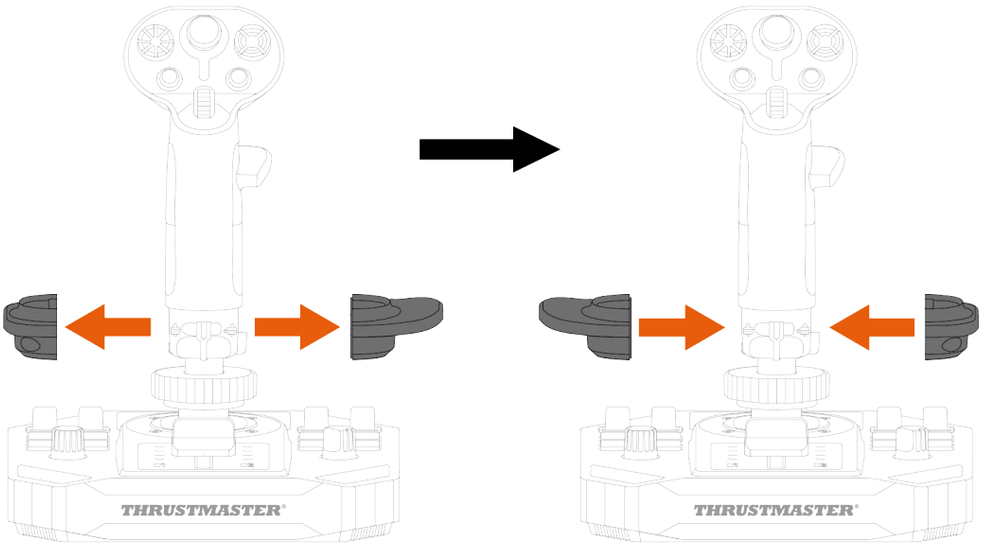

9. Закрутите два винта, удерживающих подставку для запястья.

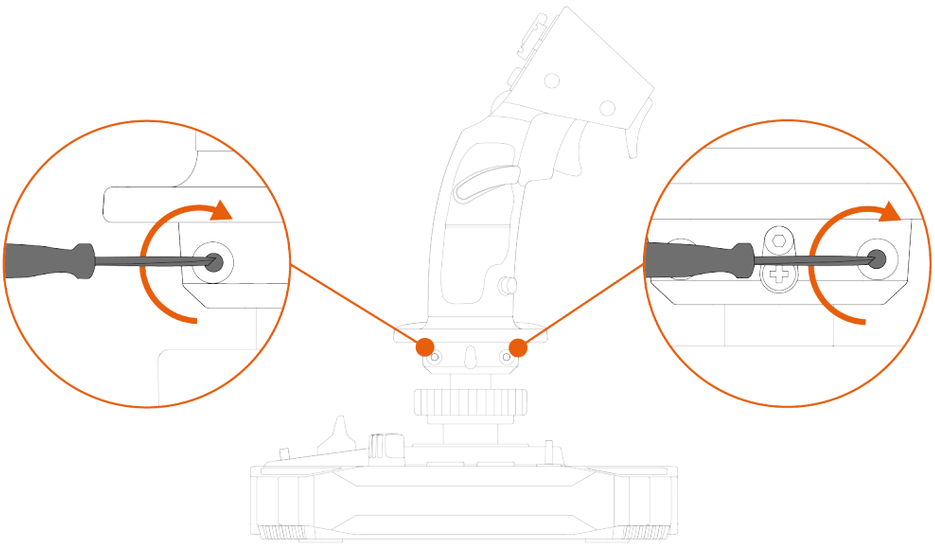

Переключение из режима для левой руки в режим для правой руки

1. Открутите упор для левого большого пальца.

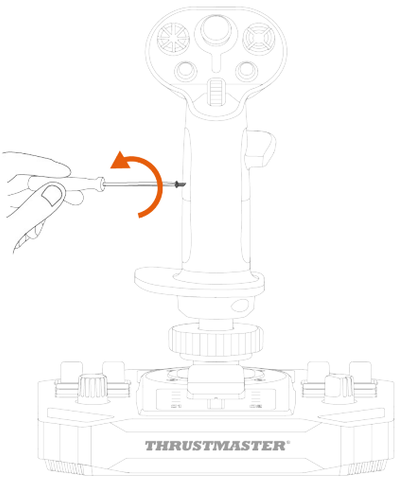

2. Снимите обе части упора для левого большого пальца.

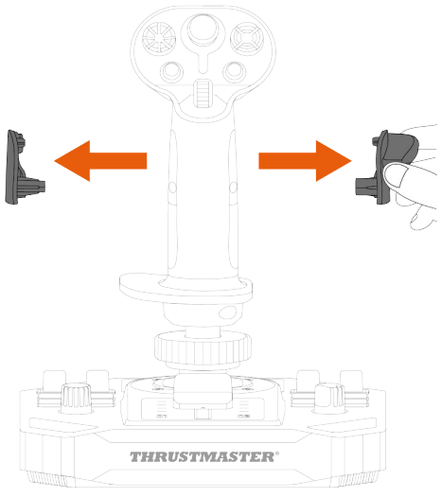

3. Поместите обе части упора для правого большого пальца на рукоятку управления полетом.

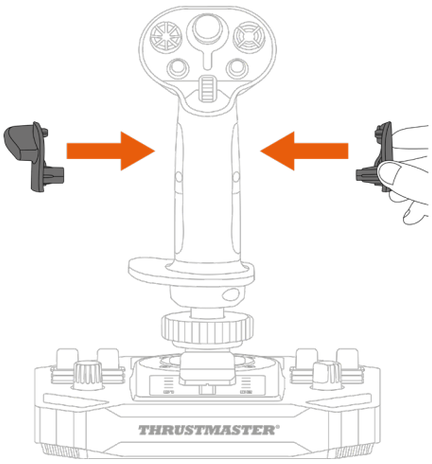

4. Прикрутите упор для правого большого пальца.

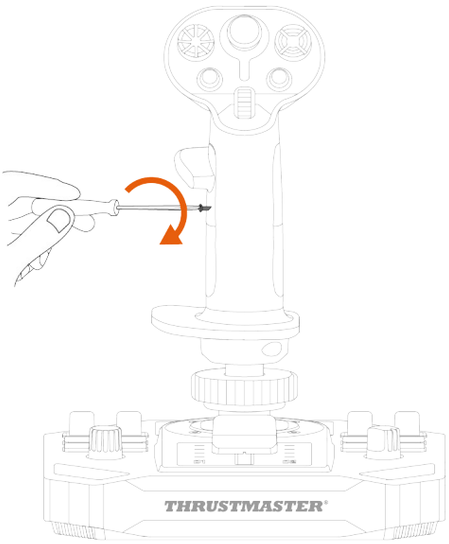

5. Снимите съемную кнопку, расположенную на задней стороне рукоятки управления полетом.

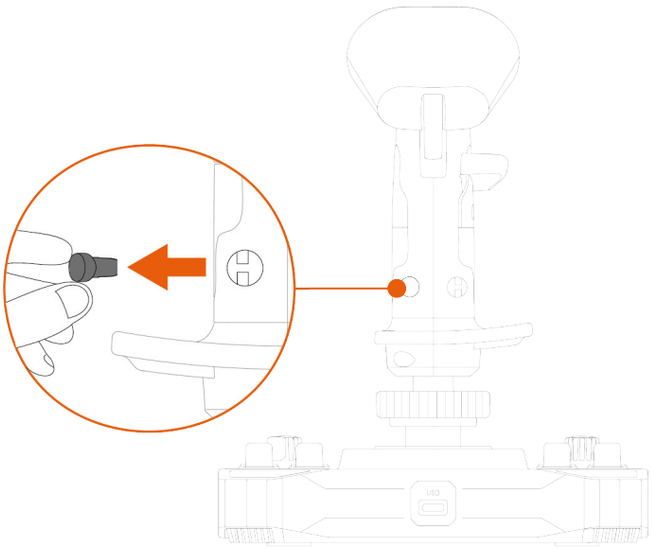

6. Вставьте съемную кнопку под упор для большого пальца.

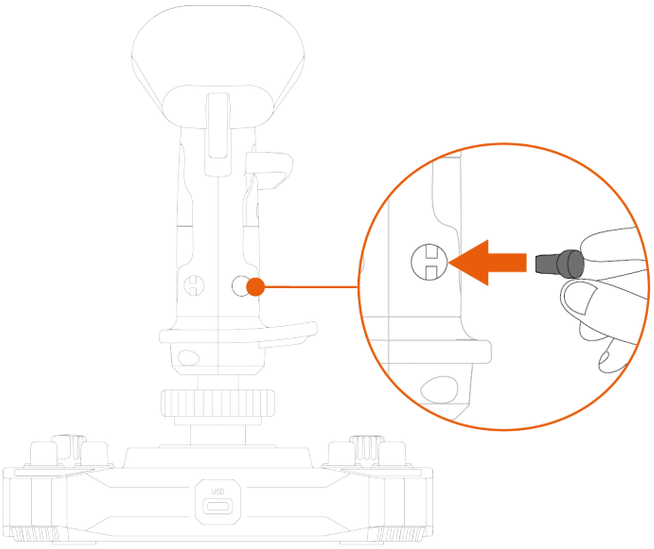

7. Открутите два винта, удерживающих подставку для запястья.

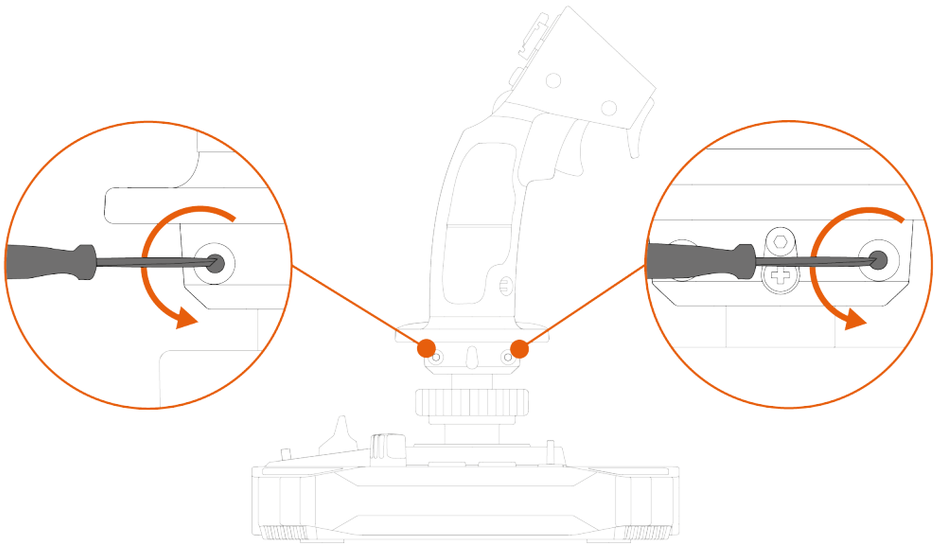

8. Снимите две части подставки для запястья, а затем установите их на рукоятку управления полетом, поменяв местами.

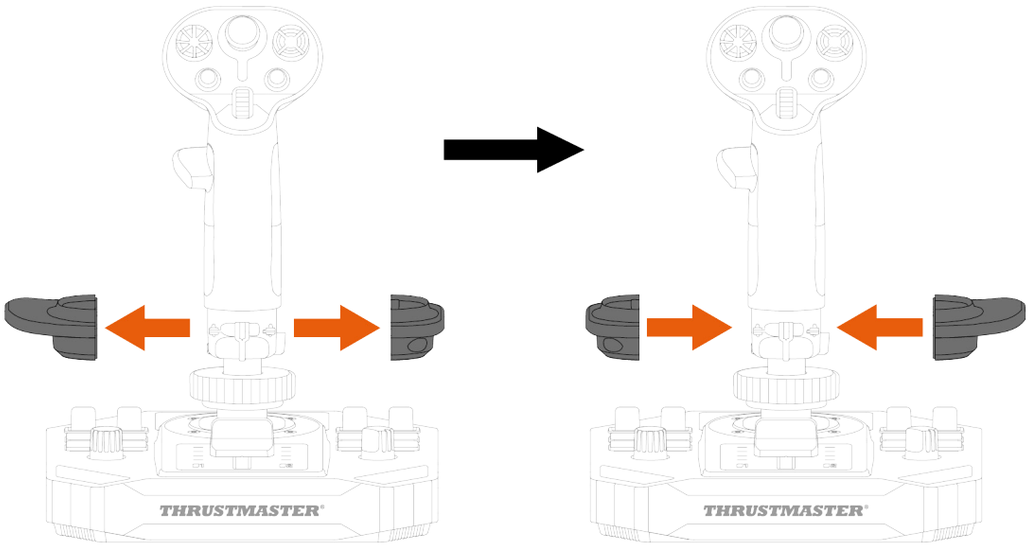

9. Закрутите два винта, удерживающих подставку для запястья.

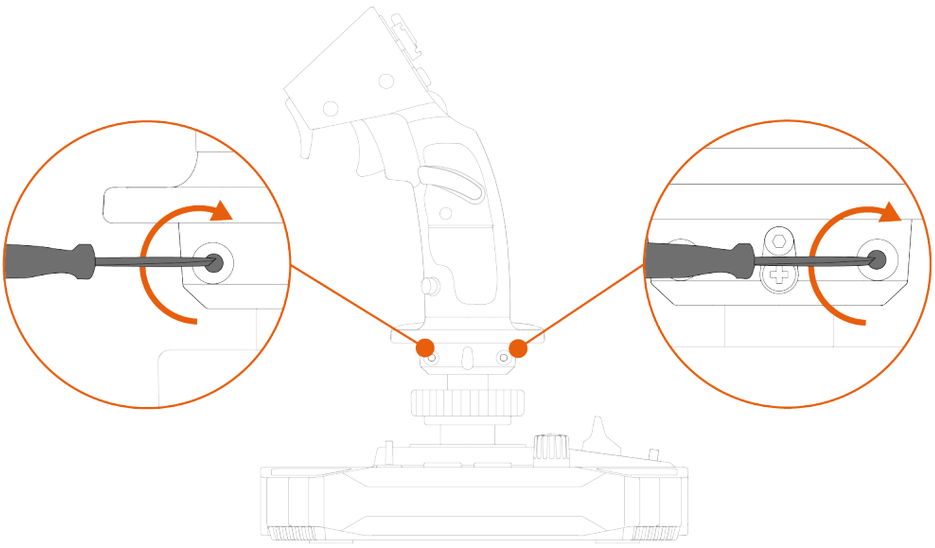

Адаптер высоты

Рукоятка управления полетом Sol-R 3 AVA Add-On Grip оснащена адаптером высоты, чтобы приподнимать руку, когда вы держите рукоятку управления полетом, для большего комфорта.

Без адаптера	С адаптером
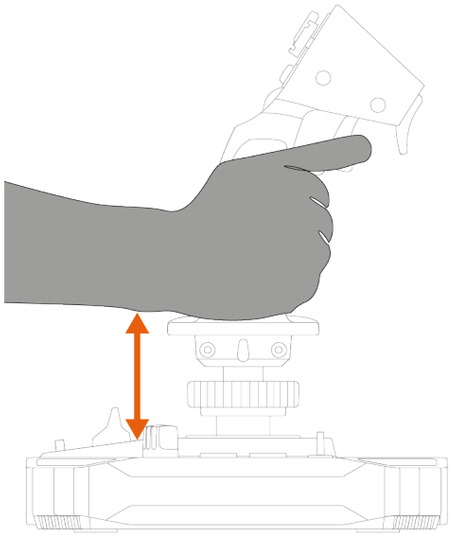	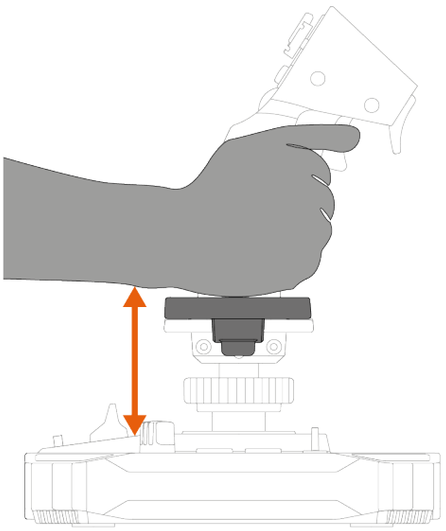

Чтобы установить адаптер высоты, защелкните его на подставке для запястья.

Режим для левой руки	Режим для правой руки
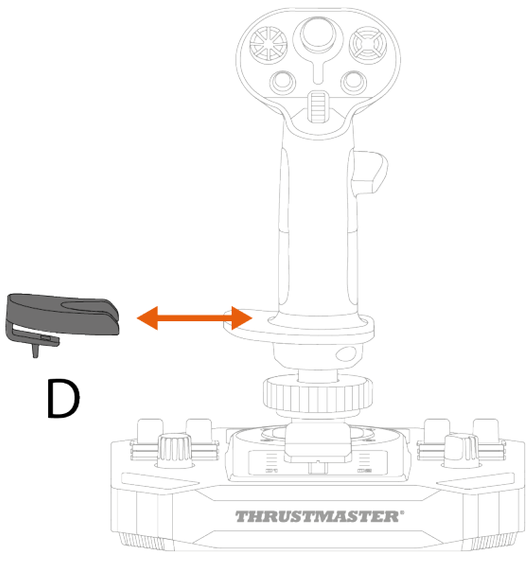	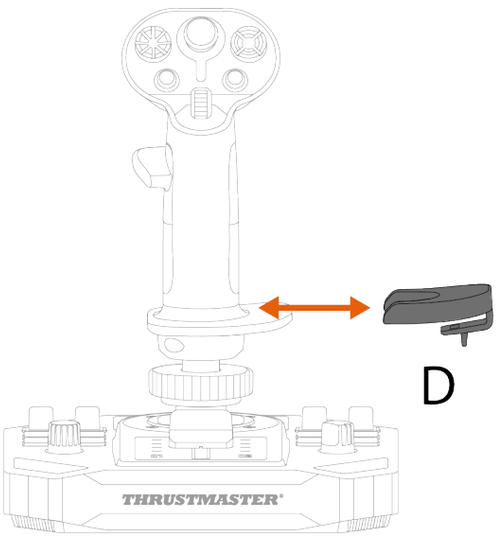

6. Совместимость

Используйте только одобренные аксессуары. Использование неодобренных аксессуаров может привести к повреждению изделия и аннулированию гарантии.

Основания

Рукоятка управления полетом Sol-R 3 AVA Add-On Grip совместима с основанием AVA*, основанием Sol-R 5 Base* и основанием HOTAS Magnetic Base*.

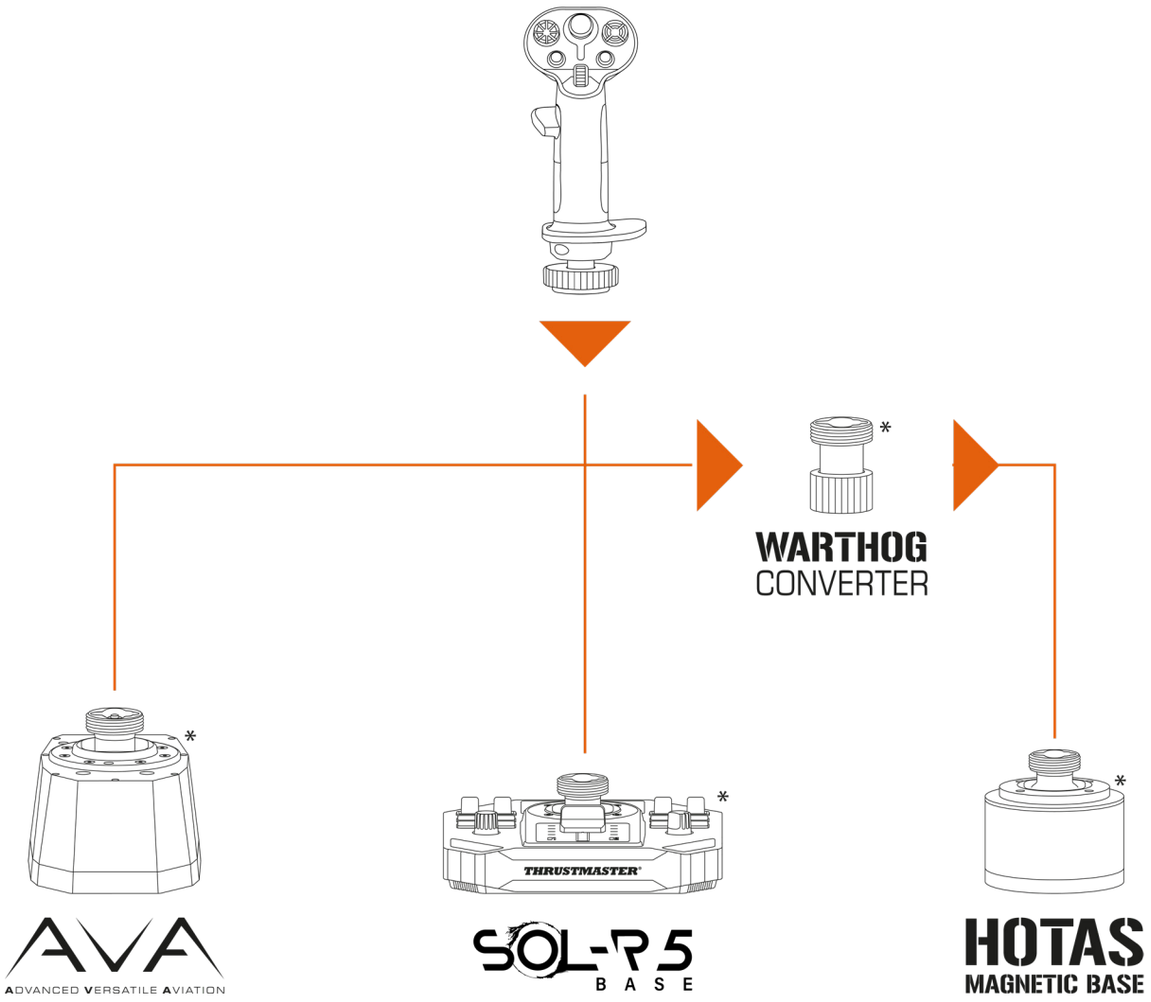

Установка рукоятки управления полетом Sol-R 3 AVA Add-On Grip на основание HOTAS Magnetic Base* требует использования конвертера Warthog Converter* для обеспечения совместимости.

** Продается отдельно*

Кулачки

Рукоятка управления полетом Sol-R 3 AVA Add-On Grip поставляется с двумя кулачками STAR, которые владельцы основания AVA* могут использовать в космических симуляторах.

Кулачки регулируют способ преобразования силы, приложенной к рукоятке управления полетом, в движение, изменяя ощущение траектории движения рукоятки управления полетом, а также ее поведение.

Процедура установки кулачков на основание AVA* доступна здесь:

https://support.thrustmaster.com/product/ava/

** Продается отдельно*

7. Расширенное ПО для программирования T.A.R.G.E.T

T.A.R.G.E.T (Thrustmaster Advanced pRogramming Graphical EdiTor) — это инновационный, высокопроизводительный программный пакет, позволяющий усовершенствовать большинство контроллеров для авиасимуляторов Thrustmaster и обмениваться профилями с сообществом Thrustmaster.

Установка

1. Перейдите на веб-сайт

   https://support.thrustmaster.com/product/sol-r-3-ava-add-on-grip

2. В разделе **Software** (Программное обеспечение) скачайте и установите программное обеспечение для программирования T.A.R.G.E.T.

Основные характеристики

- Различные возможности конфигурации осей.
- Доступно несколько уровней программирования: Basic (базовый), Advanced (расширенный) и Script (сценарий).
- Поддержка перетаскивания.
- Возможность объединить рукоятку управления полетом Sol-R 3 AVA Add-On Grip с другими аксессуарами для авиасимуляторов Thrustmaster (Hotas Cougar*, T.16000M FCS*, TWCS*, TFRP*, MFD Cougar Pack*, линейка TCA*, линейка VIPER *, линейка AVA*, линейка Sol-R* — все они также совместимы с T.A.R.G.E.T.), что позволяет распознавать их как одно USB-устройство.
- Доступ к расширенным профилям, созданным пользователями сообщества Thrustmaster.

** Продается отдельно*

8. Часто задаваемые вопросы и техническая поддержка

У вас есть вопросы относительно основания Sol-R 3 AVA Add-On Grip или у вас возникли технические проблемы? Посетите веб-сайт техподдержки Thrustmaster:

https://support.thrustmaster.com/product/sol-r-3-ava-add-on-grip

1. Джойстик работает неправильно или, возможно, некорректно откалиброван

– Выключите компьютер, отсоедините джойстик, а затем снова подсоедините его, перезагрузите компьютер и снова запустите игру.

– При подключении джойстика обязательно держите рукоятку управления полетом по центру и не двигайте ее, чтобы избежать проблем с калибровкой.

2. Я не могу настроить свой джойстик

– Перейдите в меню игры и выберите **Options (Параметры) > Controller (Контроллер) > Gamepad (Геймпад)** или **Joystick (Джойстик)**. Затем выберите наиболее подходящую конфигурацию или полностью переконфигурируйте параметры джойстика.

– Для получения дополнительной информации см. руководство пользователя или онлайн-справку для своей игры.

3. Джойстик слишком или недостаточно чувствителен

– Джойстик выполняет автоматическую самостоятельную калибровку после нескольких движений по различным осям.

– Перейдите в меню игры и выберите **Options (Параметры) > Controller (Контроллер) > Gamepad (Геймпад)** или **Joystick (Джойстик)**. Затем настройте чувствительность джойстика и мертвые зоны, если эти опции доступны.

4. Джойстик не работает

Для того чтобы джойстик правильно работал в видеоиграх, необходимо обновить прошивку основания.

– Если вы используете основание Sol-R 5 Base, посетите **https://support.thrustmaster.com/product/sol-r-5-base**

– Если вы используете основание AVA, посетите **https://support.thrustmaster.com/product/ava**

– Если вы используете основание HOTAS Magnetic Base, посетите **https://support.thrustmaster.com/product/hotas-magnetic-base**

Выберите **Drivers** (Драйверы) и следуйте инструкциям, включая процедуру загрузки и установки.

THRUSTMASTER®

SOL-R 3
AVA
ADD-ON GRIP

PC (Windows® 10/11)

Uživatelský Manuál

Pečlivě si přečtěte pokyny uvedené v této příručce **před** instalací produktu, **před** jakýmkoli použitím produktu a **před** jakoukoli údržbou. Dodržujte bezpečnostní pokyny. Nedodržení těchto pokynů může vést k nehodám a/nebo poškození. Uschovejte tuto příručku, abyste se k pokynům mohli v budoucnu vrátit.

OBSAH

1. OBSAH BOXU 6

2. TECHNICKÉ VLASTNOSTI 7

3. INFORMACE TÝKAJÍCÍ SE POUŽÍVÁNÍ RUKOJETI LETOVÉ PÁKY 9

4. MONTÁŽ 11

Mapování.....13

Funkce kormidla 19

Vícesměrný přepínač úhlu pohledu 21

5. NASTAVENÍ RUKOJETI LETOVÉ PÁKY 24

Režim pro praváky nebo leváky 24

Příklad konfigurace se základnou Sol-R* ..25

Příklad konfigurace se základnou AVA* nebo základnou HOTAS Magnetic Base* ..28

Změna z Režimu pro praváky do Režimu pro leváky *29*

Změna z Režimu pro leváky do Režimu pro praváky *33*

Výškový adaptér *37*

6. KOMPATIBILITA **38**

Základny *39*

Vačky *40*

7. T.A.R.G.E.T POKROČILÝ PROGRAMOVACÍ SOFTWARE **41**

Instalace *41*

Hlavní vlastnosti *42*

8. ČASTO KLADENÉ OTÁZKY A TECHNICKÁ PODPORA **43**

Užijte si vynikající zážitek s rukojetí letové páky Sol-R 3 AVA Add-On Grip: doprovodí vás přímo do centra vašich vesmírných bitev a průzkumů.

Tento návod vám pomůže nainstalovat a používat Sol-R 3 AVA Add-On Grip za nejlepších možných podmínek. Před startem si pečlivě přečtěte pokyny a varování: pomohou vám vytěžit z vašeho výrobku maximum.

Aktualizace firmware

Aby rukojeť leteckého joysticku Sol-R 3 AVA Add-On Grip správně fungovala s videohrami, je třeba aktualizovat firmware základny.

- Pokud používáte základnu Sol-R 5 Base, navštivte prosím **https://support.thrustmaster.com/product/sol-r-5-base**

- Pokud používáte základnu AVA, navštivte prosím **https://support.thrustmaster.com/product/ava**

- Pokud používáte základnu HOTAS Magnetic Base, navštivte prosím **https://support.thrustmaster.com/product/hotas-magnetic-base**

Vyberte položku **Drivers** (Ovladače) a postupujte podle pokynů, včetně postupu stahování a instalace.

1. Obsah boxu

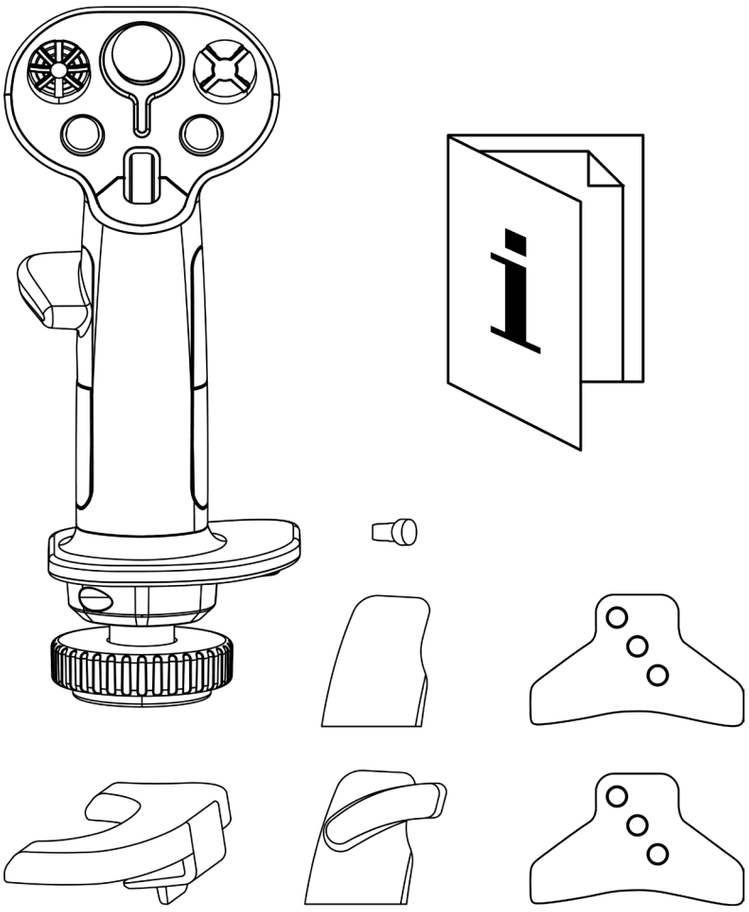

2. Technické vlastnosti

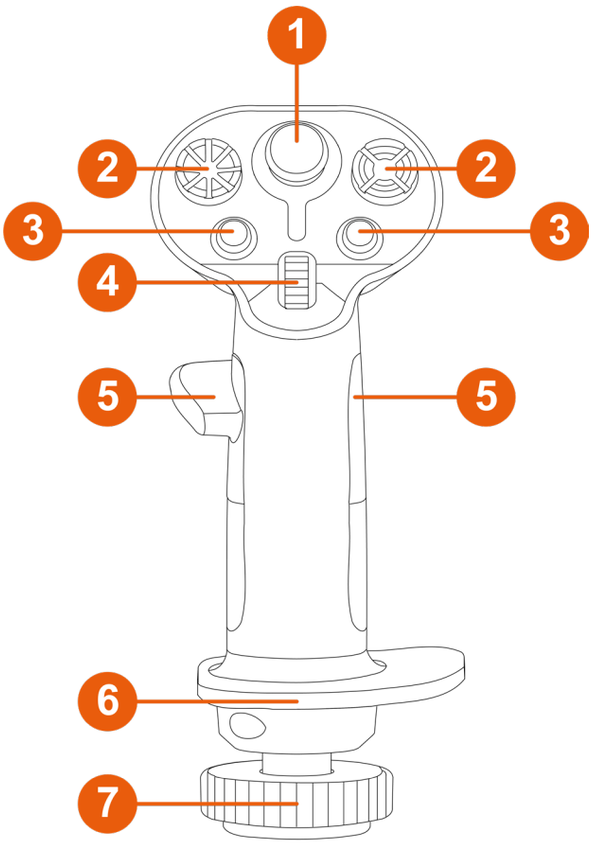

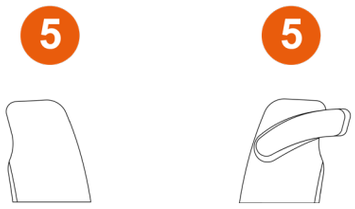

❶ Analogový mini-stick

❷ 8směrné přepínače s více směry pohledu

❸ Akční tlačítka

❹ Kolečko pro posun

❺ Opěrky pro palce (pro praváky a leváky)

❻ Oboustranná opěrka zápěstí

❼ Funkce kormidla pomocí otáčení rukojeti letového ovladače (uzamykatelná)

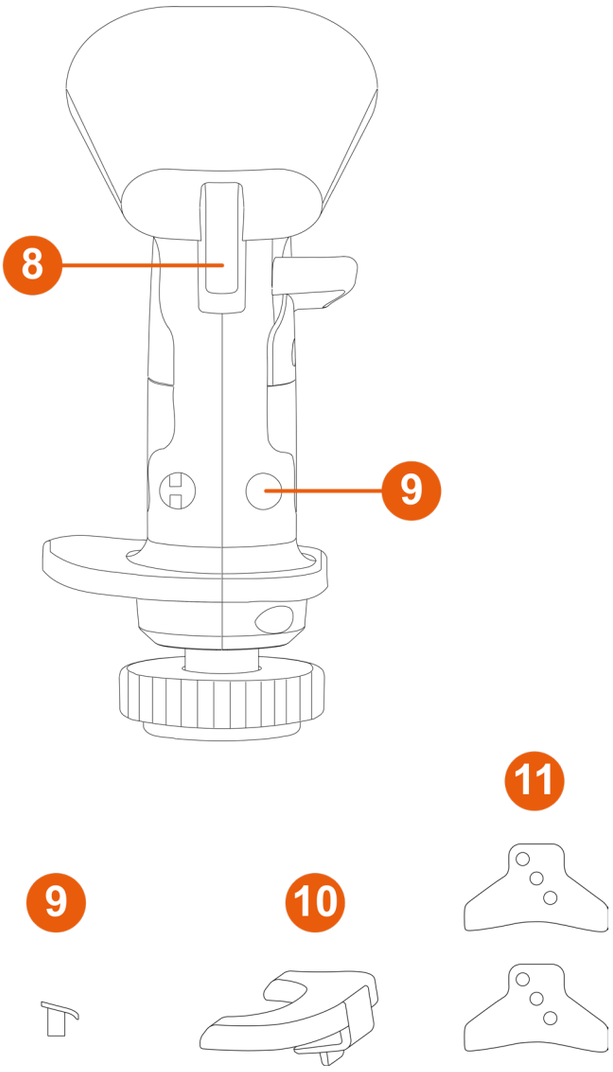

8 Spouště (včetně spouště s dvojí polohou)

9 Odnímatelná tlačítka

10 Odnímatelný výškový adaptér (pro praváky i leváky)

11 STAR vačky (pouze pro základny AVA*)

**Prodává se samostatně*

3. Informace týkající se používání rukojeti letové páky

Dokumentace

Před použitím tohoto produktu si pečlivě přečtěte tuto dokumentaci a uschovejte ji pro budoucí použití.

Nebezpečí skřípnutí

Při používání rukojeti letové páky Sol-R 3 AVA Add-On Grip namontované na základně* nevkládejte prsty do prostoru mezi základnou a osou rukojeti letové páky.

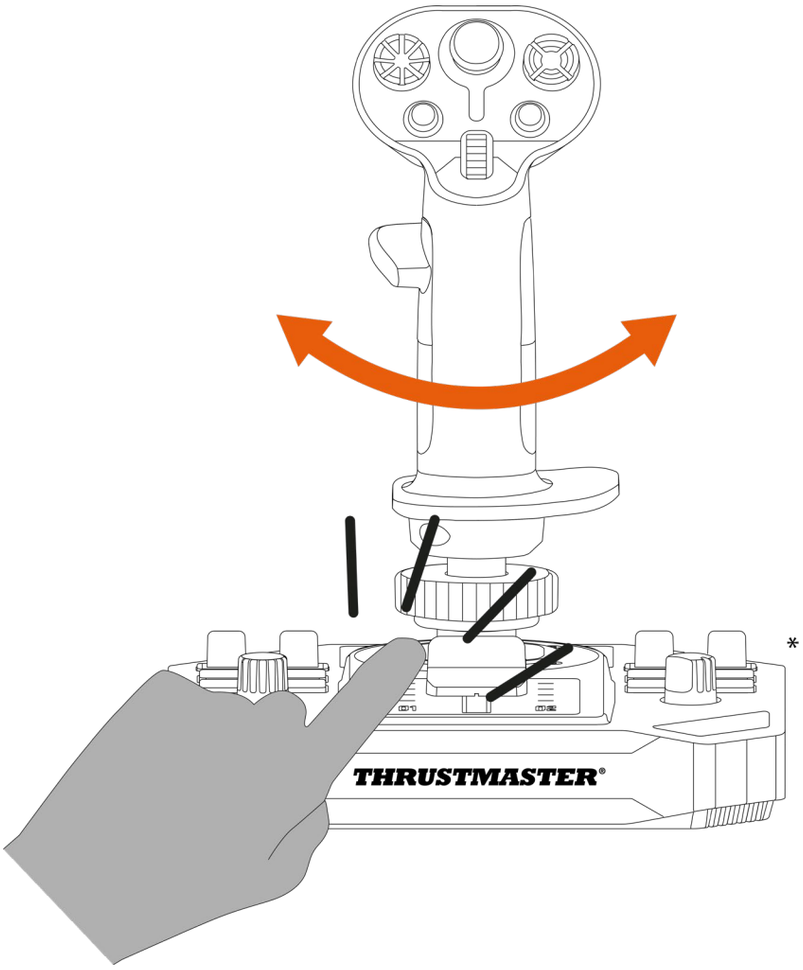

**Prodává se samostatně*

4. Montáž

1. Umístěte rukojeť letové páky na kompatibilní základnu*. Ujistěte se, že je rukojeť letové páky správně umístěna, jak je znázorněno na obrázku níže.
2. Utáhněte upínací prstenec.

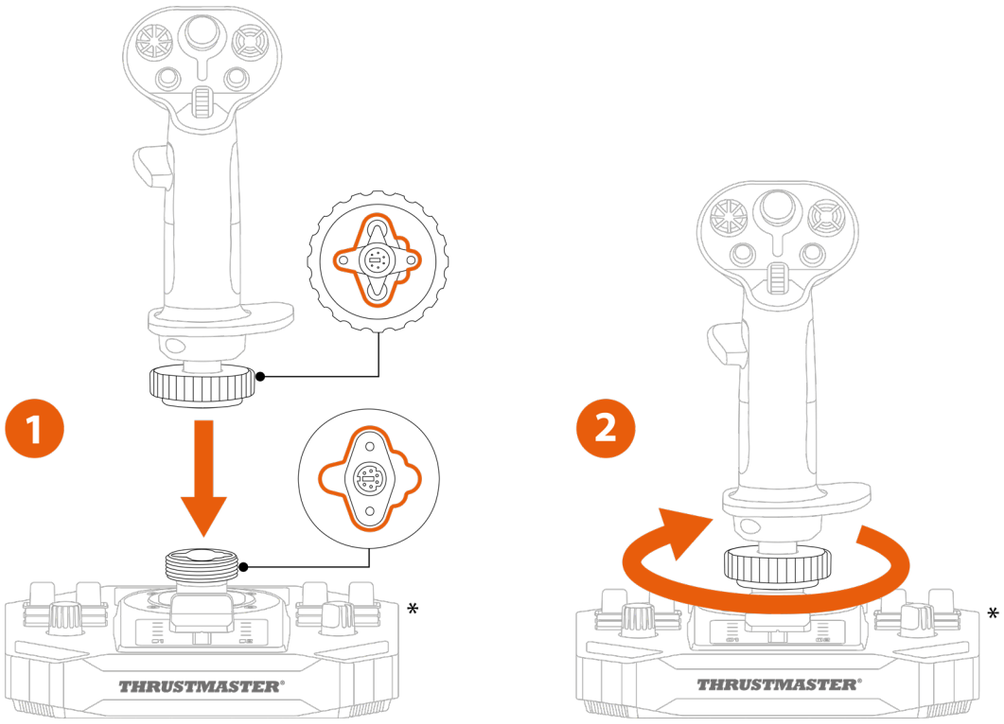

**Prodává se samostatně*

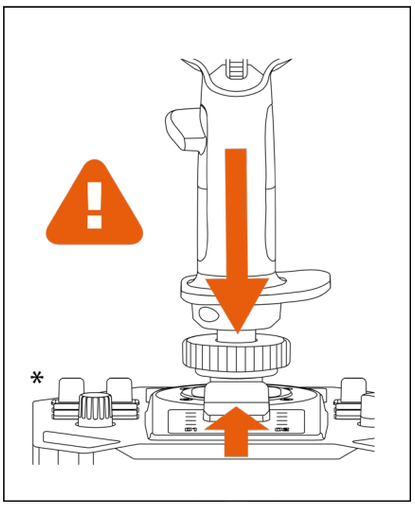

Pokud cítíte jakýkoli odpor, nepoužívejte sílu. Ujistěte se, že konektory základny a rukojeti letové páky jsou správně vyrovnány. Nedodržení tohoto pokynu může vést k poškození výrobků.

**Prodává se samostatně*

Mapování

Režim pro praváky se základnou Sol-R*

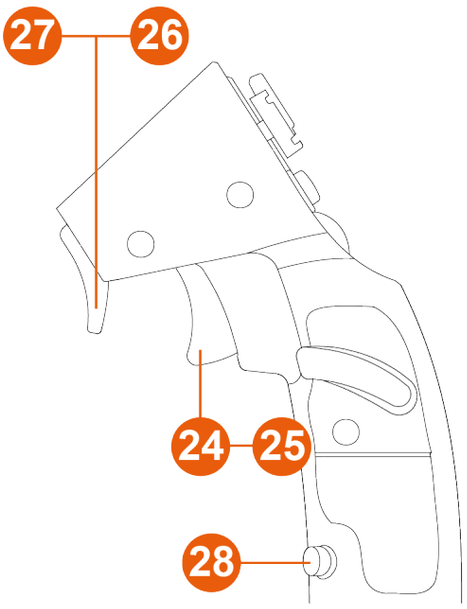

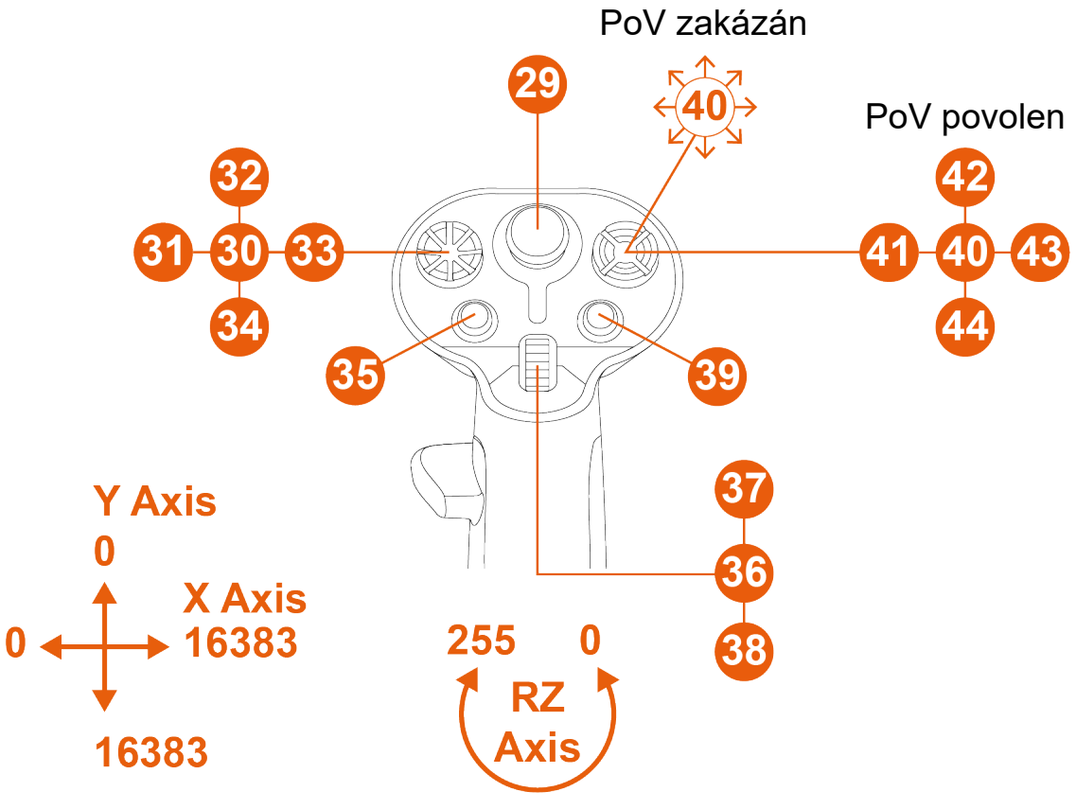

*Prodává se samostatně

*Režim pro leváky se základnou Sol-R**

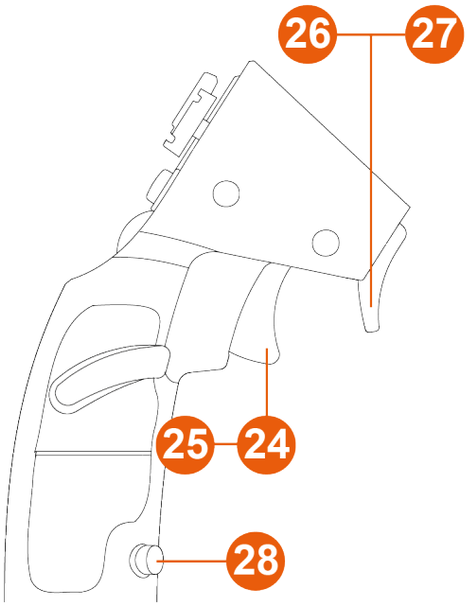

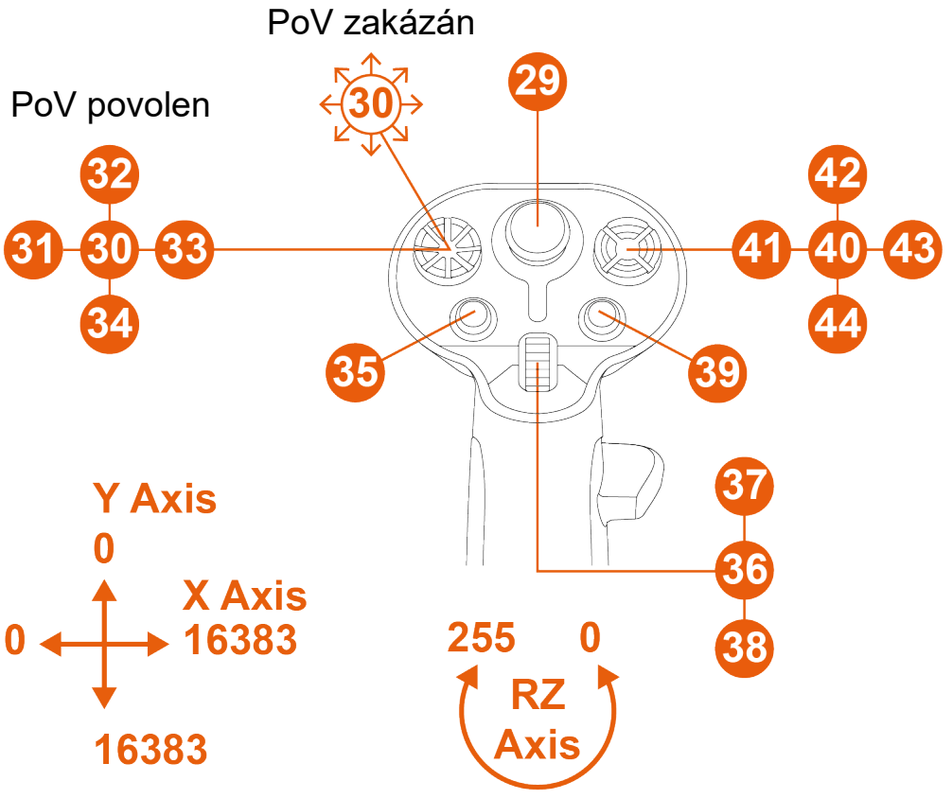

**Prodává se samostatně*

*Režim pro praváky se základnou AVA**

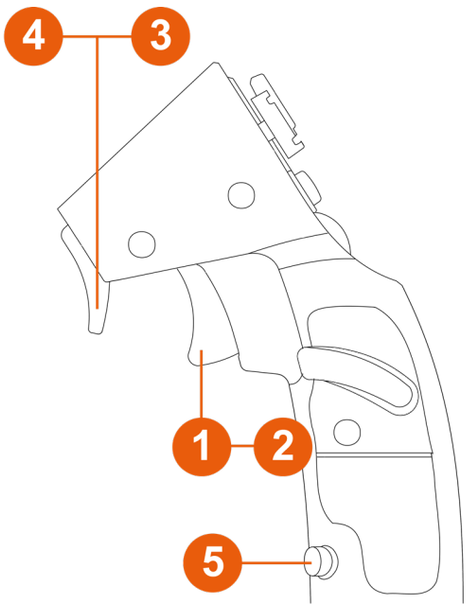

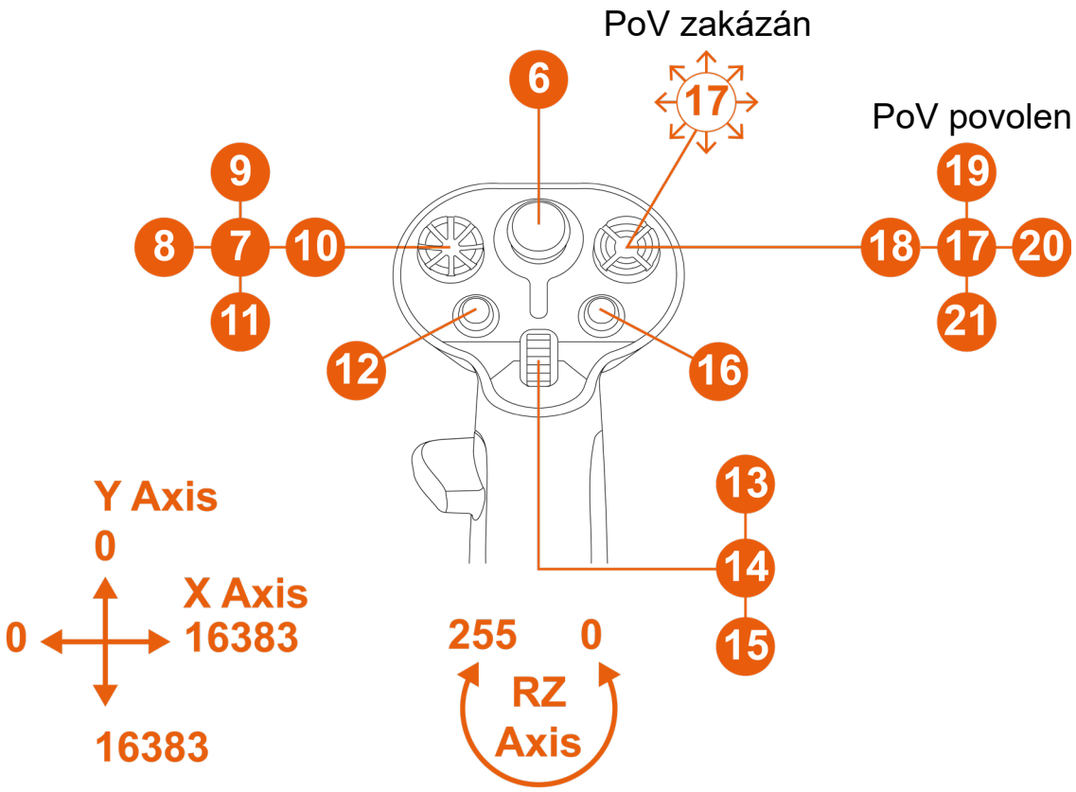

**Prodává se samostatně*

*Režim pro leváky se základnou AVA**

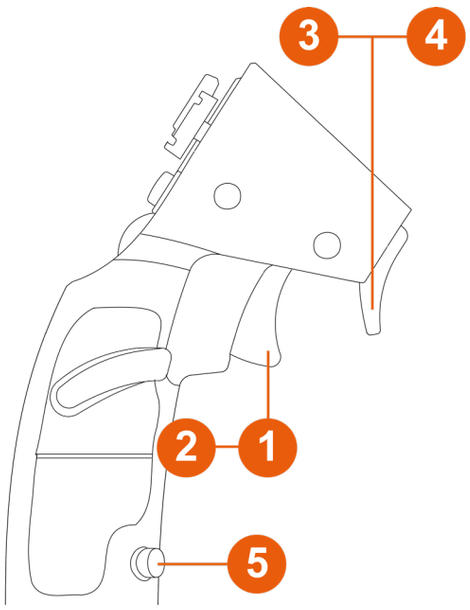

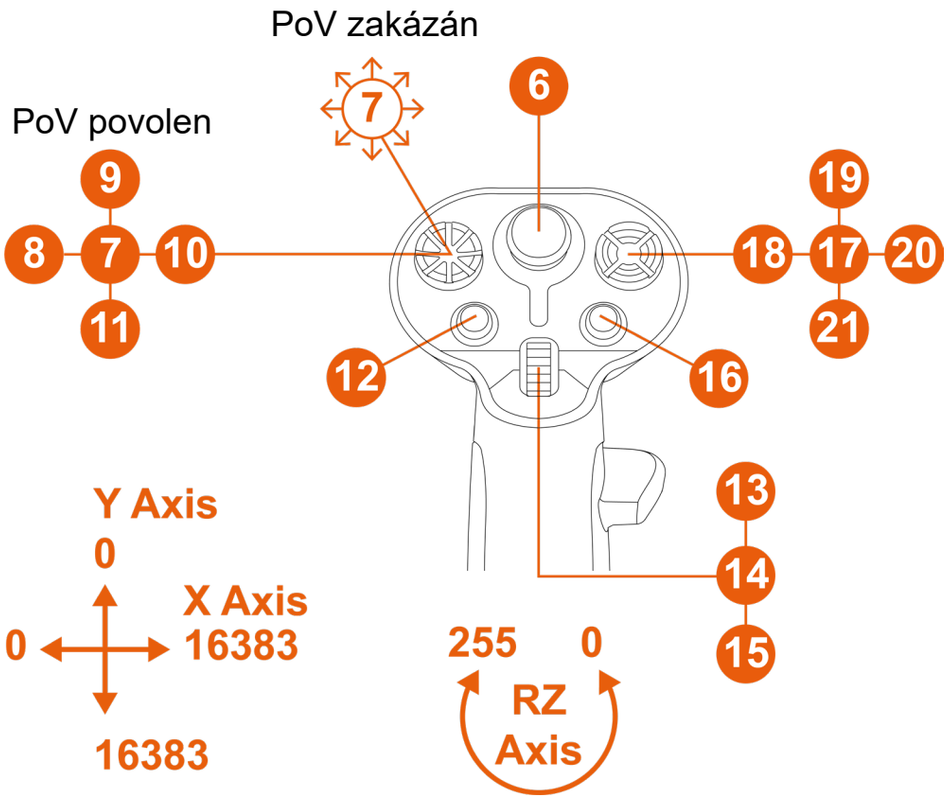

**Prodává se samostatně*

Se základnou HOTAS Magnetic Base vybavenou Warthog Converter**

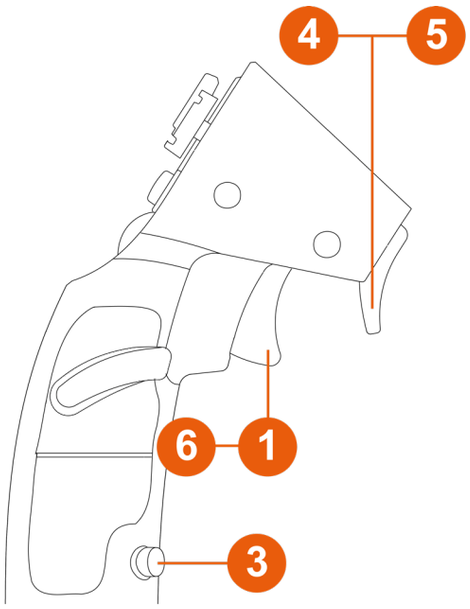

PoV zakázán

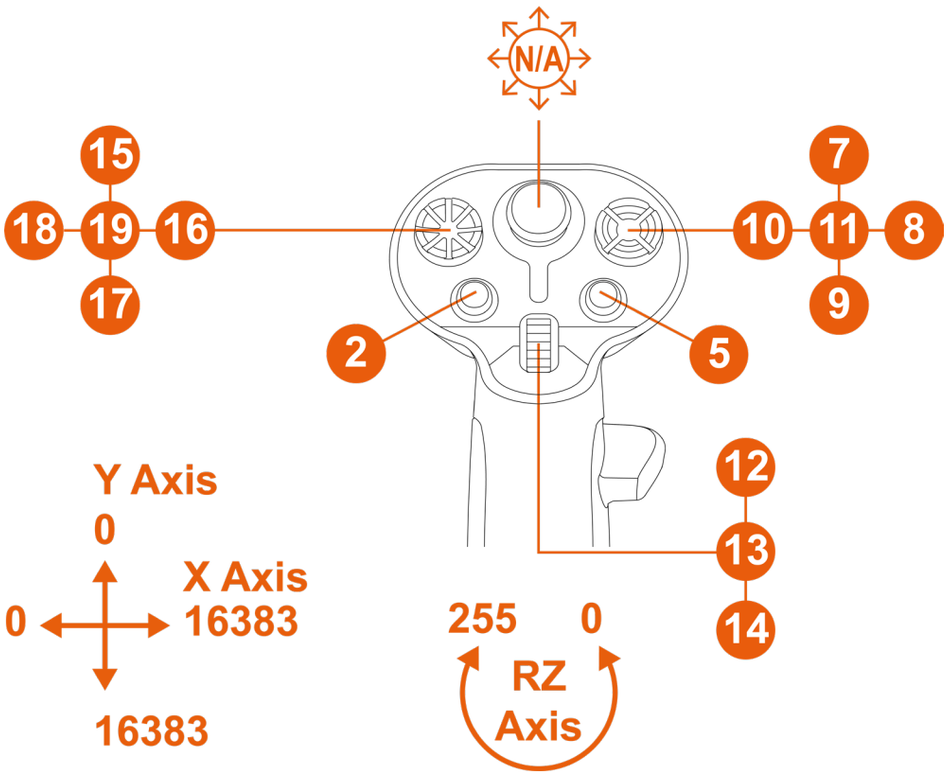

**Prodává se samostatně*

V této konfiguraci je rukojeť letové páky rozpoznána jako VIPER HOTAS Add-On Grip.

Funkce kormidla pomocí otáčení rukojeti letové páky není funkční.

Funkce kormidla

Rukojeť letové páky Sol-R 3 AVA Add-On Grip je vybavena funkcí kormidla, kterou lze aktivovat otočením rukojeti letové páky doleva nebo doprava.

V letadle pilot ovládá kormidlo, aby otočil letadlo kolem jeho svislé osy (čímž letadlo zatočí doleva nebo doprava).

Tuto funkci lze deaktivovat uzamčením otáčení osy Z (vychýlení).

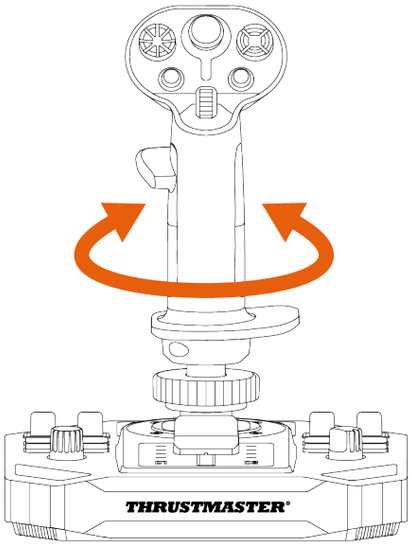

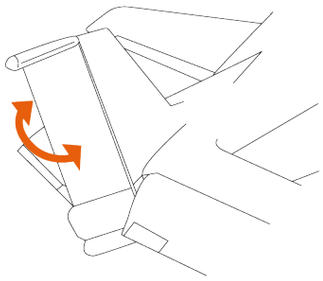

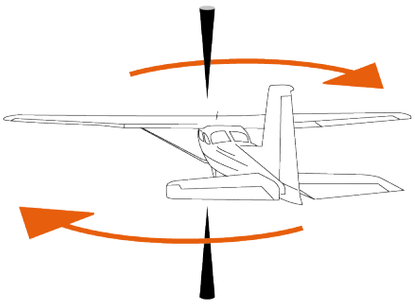

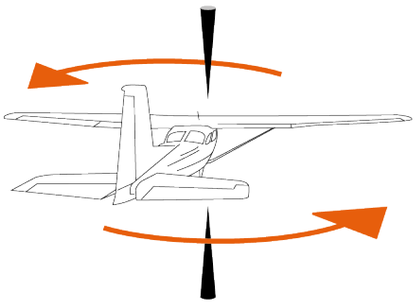

Zamknutí funkce kormidla:

– Pomocí 2mm imbusového klíče (není součástí balení) utáhněte šestihranný šroub umístěný pod opěrkou zápěstí.

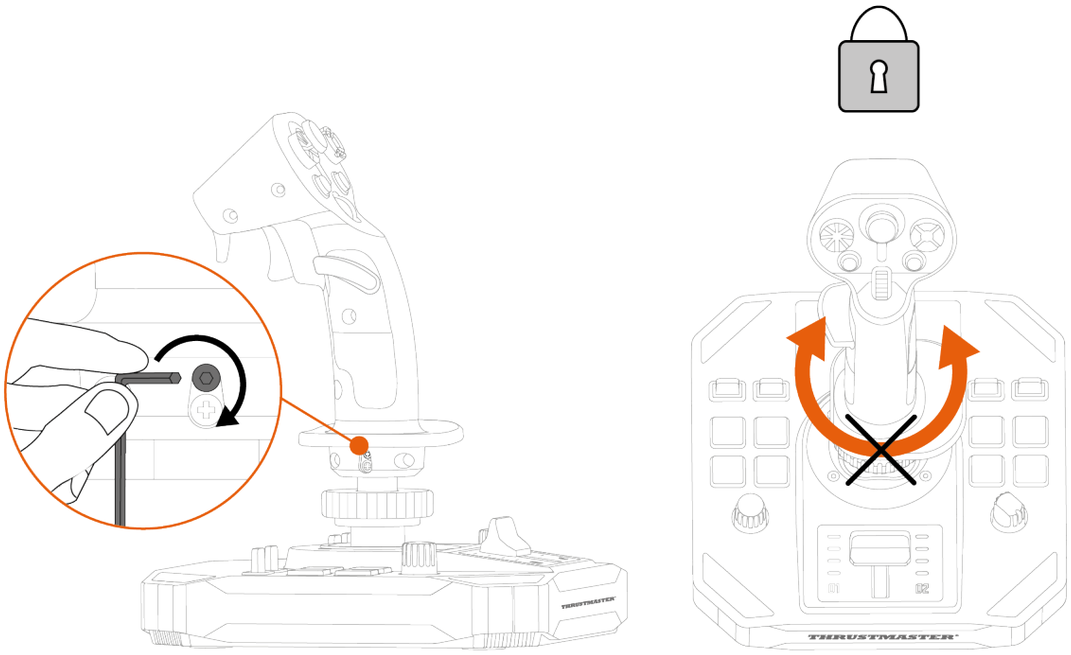

Odemknutí funkce kormidla:

– Pomocí 2mm imbusového klíče (není součástí balení) povolte šestihranný šroub umístěný pod opěrkou zápěstí.

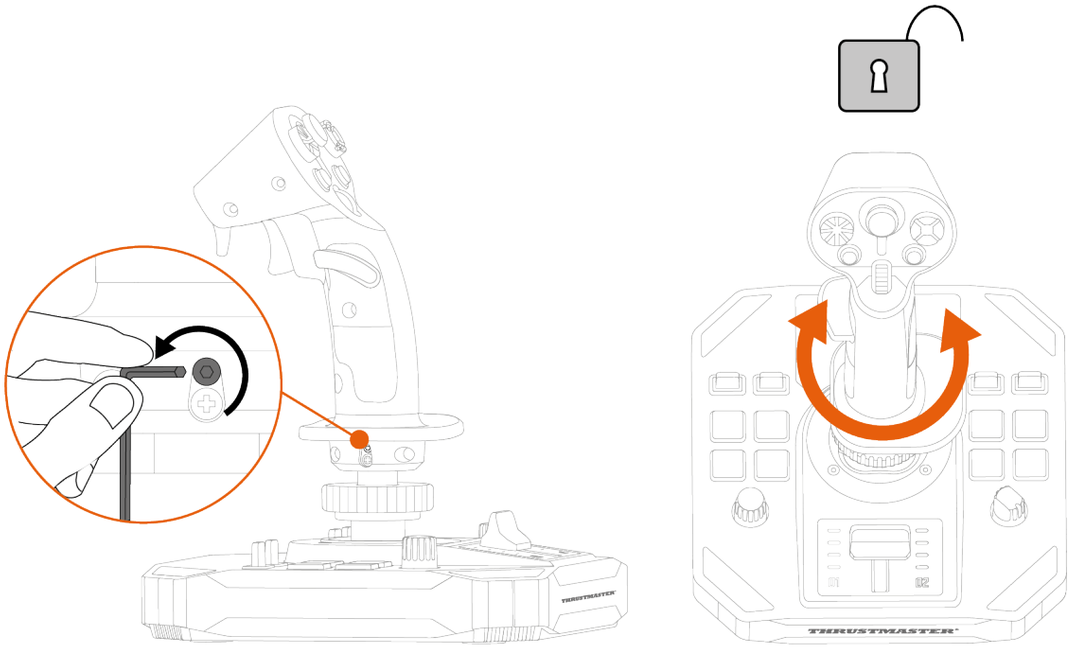

Vícesměrný přepínač úhlu pohledu

Rukojeť letové páky Sol-R 3 AVA Add-On Grip je vybavena multidirekčním přepínačem pohledu, který vám umožňuje sledovat dění kolem vaší kosmické lodi (v hrách, které to umožňují).

V konfiguračním menu hry můžete naprogramovat různé pohledy (zadní pohled, levý pohled, pravý pohled, vnější pohledy) na směry multidirekčního přepínače pohledu.

Multisměrný přepínač úhlu pohledu můžete také vyhradit pro jiné účely (natáčení atd.).

Režim pro leváky	Režim pro praváky
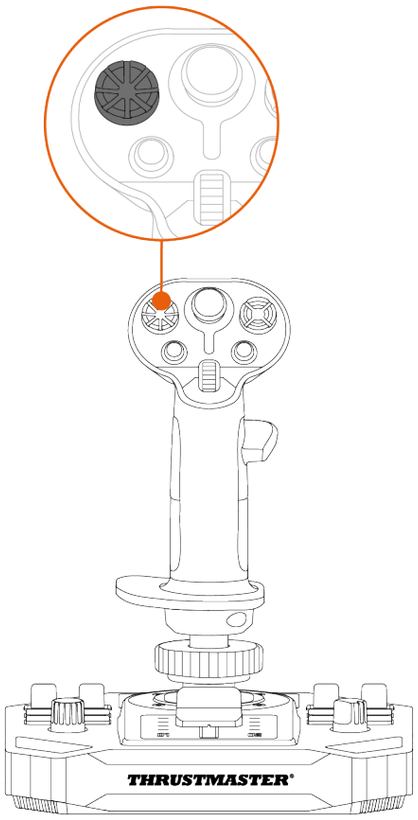	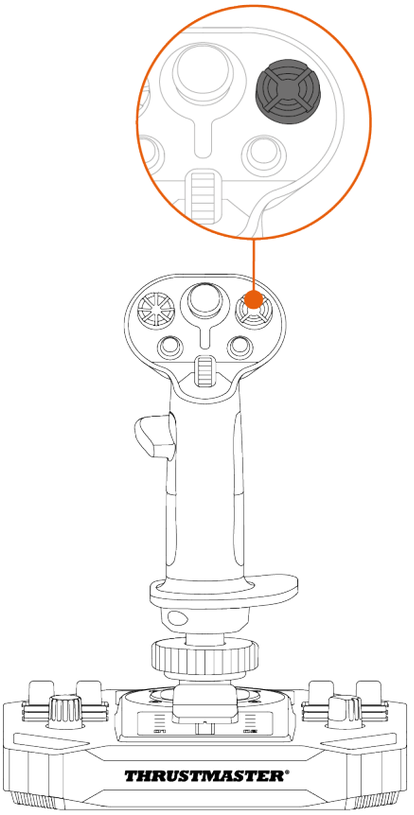

Funkci pohledu lze deaktivovat. Nicméně, multidirekční kloboukový spínač lze stále používat.

Chcete-li deaktivovat funkci úhlu pohledu:

- Přejděte do **ovládacího panelu** rukojeti letové páky Sol-R 3 AVA Add-On Grip.
- V dialogovém boxu **Game Controllers** (**Herní Ovladače**) klikněte na **Properties** (**Vlastnosti**).
- V záložce **Test Input** (**Testovací Vstup**), zrušte označení (t.j. odškrtněte) **Point of View hat-switch** (**Přepínač Úhlu Pohledu**).

Funkce úhlu pohledu (Režim pro praváky)	
Povolen	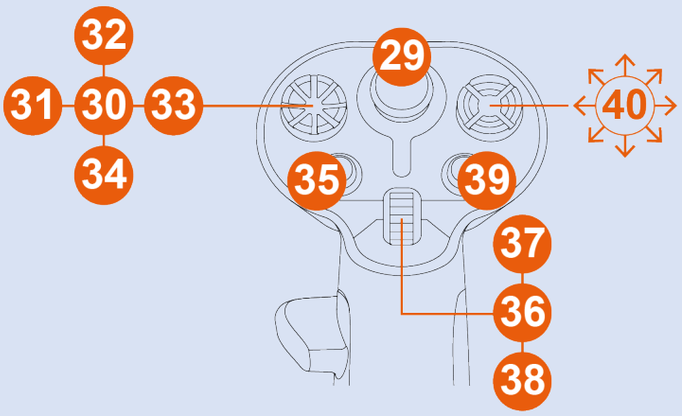
Zakázán	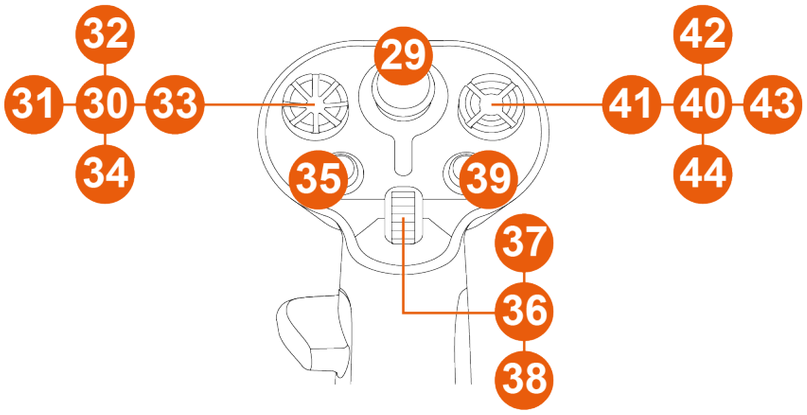

Funkce úhlu pohledu (Režim pro leváky)	
Povolen	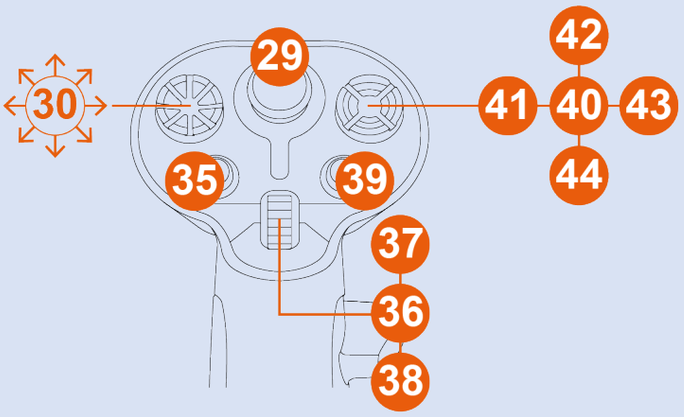
Zakázán	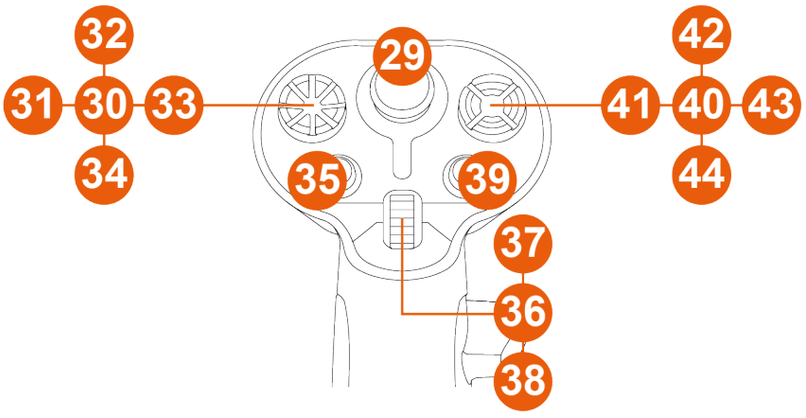

5. Nastavení rukojeti letové páky

Režim pro praváky nebo leváky

Rukojeť letové páky Sol-R 3 AVA Add-On Grip je oboustranná, aby se perfektně přizpůsobila všem hráčům (ať už pravákům nebo levákům).

Ve výchozím nastavení je rukojeť letové páky nakonfigurována v režimu pro praváky.

*Příklad konfigurace se základnou Sol-R**

Režim pro leváky	Režim pro praváky
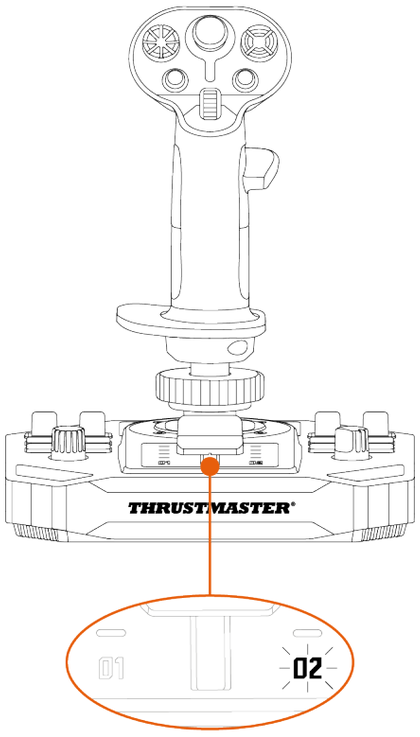	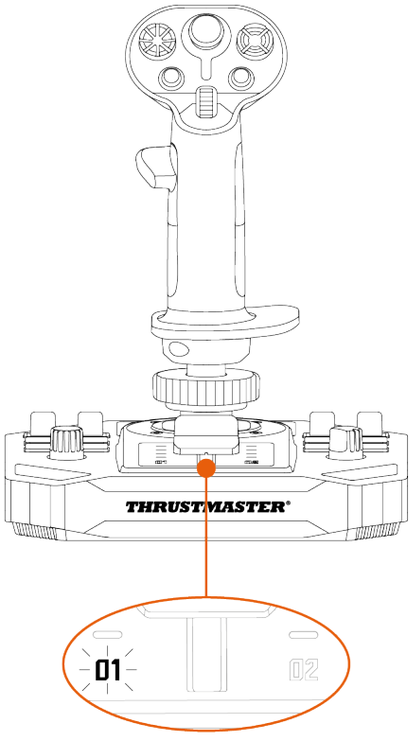

Před připojením joysticku k počítači proveďte postup pro přepnutí z režimu pro praváky do režimu pro leváky (nebo naopak).

**Prodává se samostatně*

Nastavení joysticku do **Režimu pro leváky**:

- Nastavte přepínač umístěný na spodní straně základny joysticku do polohy LEFT HANDED (levák).

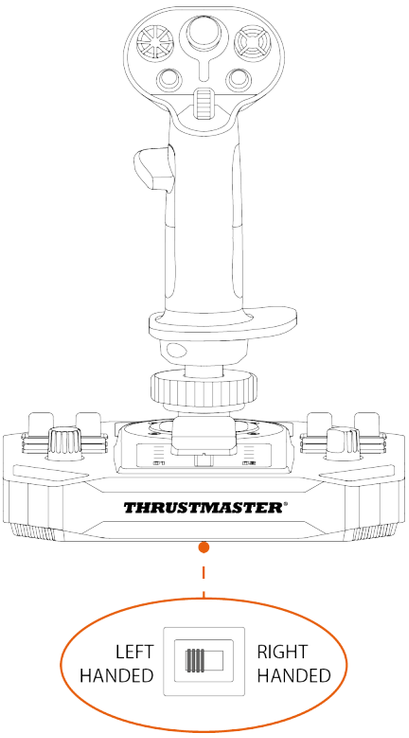

Joystick je rozpoznán pod názvem **Sol-R [L] Flightstick**.

Nastavení joysticku do **Režimu pro praváky**:

- Nastavte přepínač umístěný na spodní straně základny joysticku do polohy RIGHT HANDED (pravák).

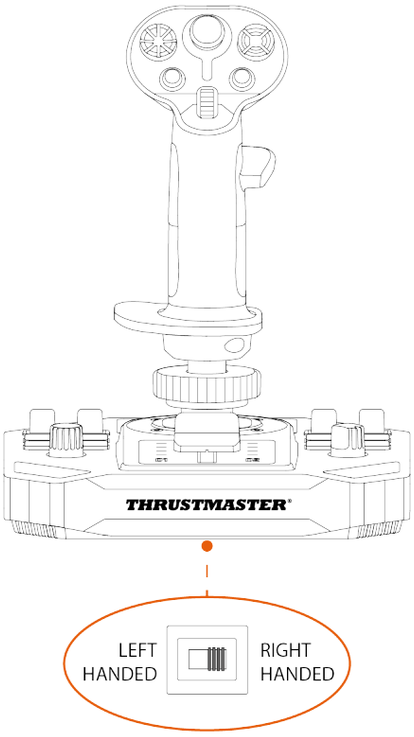

Joystick je rozpoznán pod názvem **Sol-R [R] Flightstick**.

Příklad konfigurace se základnou AVA nebo základnou HOTAS Magnetic Base**

Když je rukojeť letové páky Sol-R 3 AVA Add-On Grip nainstalována na základně AVA* nebo základně HOTAS Magnetic Base*:

1. Navštivte **ovládací panel**.
2. V dialogovém boxu **Game Controllers** (**Herní Ovladače**) klikněte na **Properties** (**Vlastnosti**).
3. Na kartě **Test Input** (**Testovací Vstup**) vyberte **RIGHT-HANDED** (pravák) nebo **LEFT-HANDED** (levák).

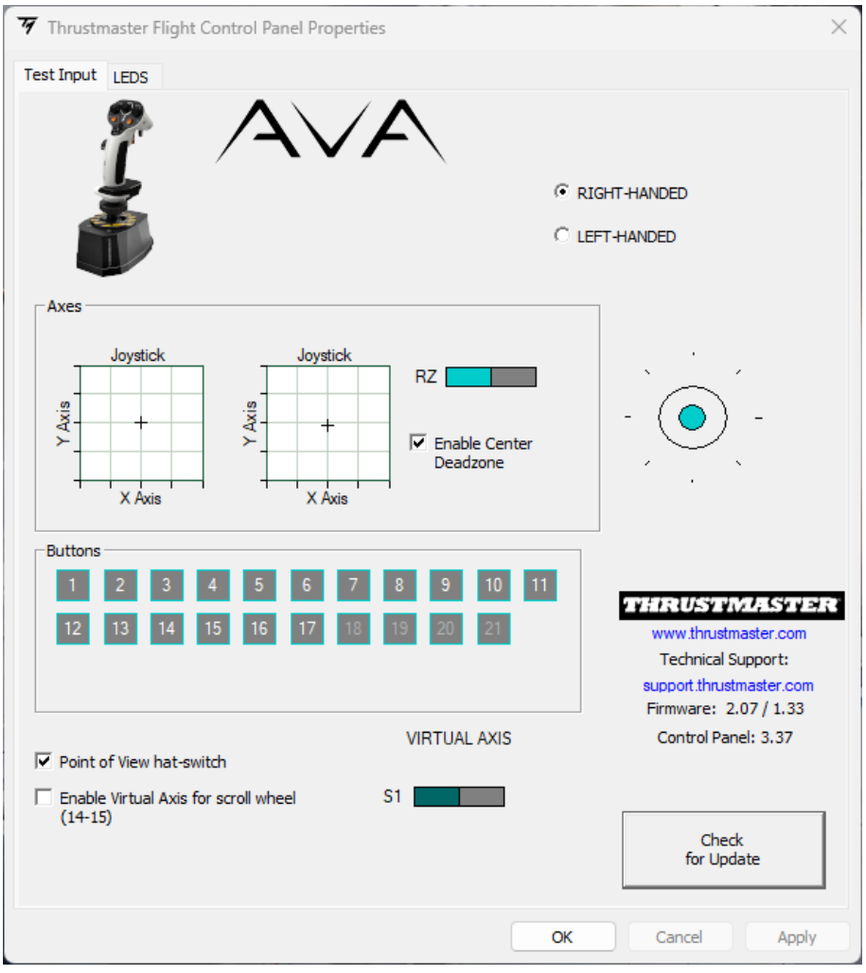

**Prodává se samostatně*

Změna z Režimu pro praváky do Režimu pro leváky

1. Odšroubujte pravou opěrku palce.

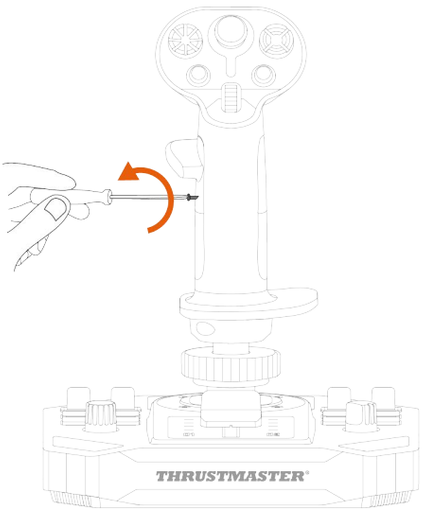

2. Odstraňte obě části pravé opěrky palce.

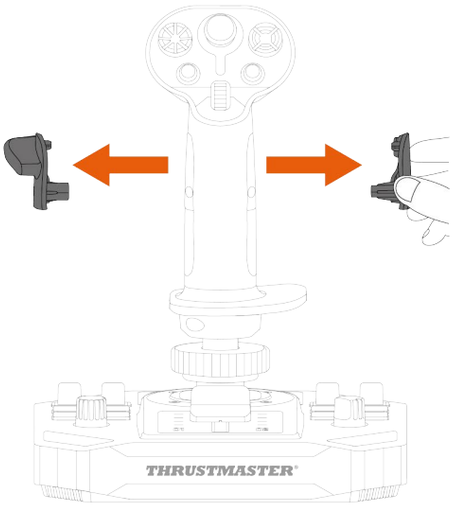

3. Umístěte obě části levé opěrky palce na rukojeť letové páky.

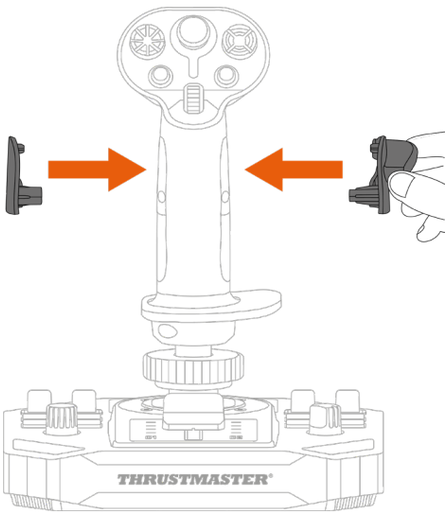

4. Zašroubujte levou opěrku palce.

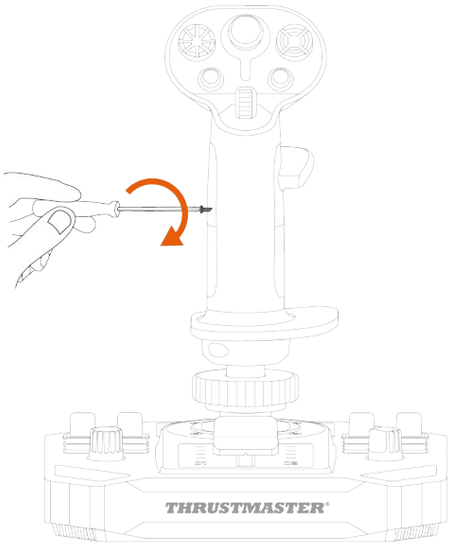

5. Odstraňte odnímatelné tlačítko umístěné na zadní straně rukojeti letové páky.

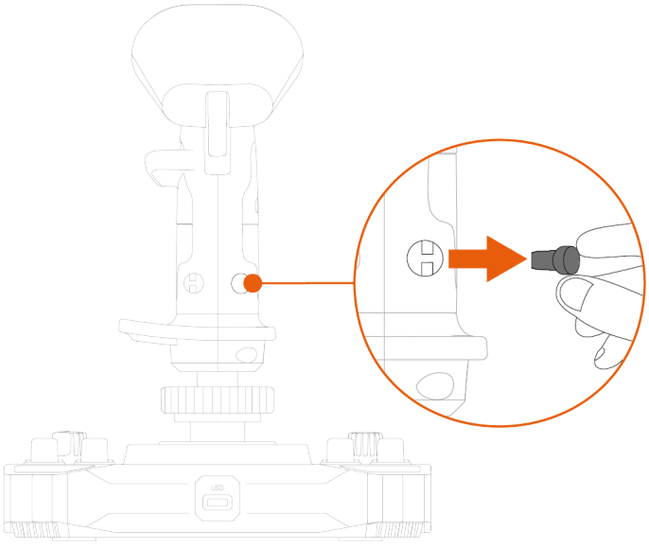

6. Vložte odnímatelné tlačítko pod opěrku palce.

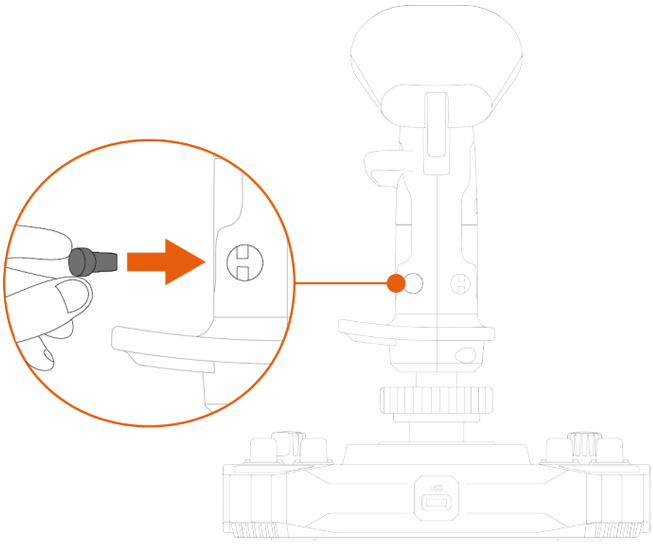

7. Odšroubujte dva šrouby, které drží opěrku zápěstí na místě.

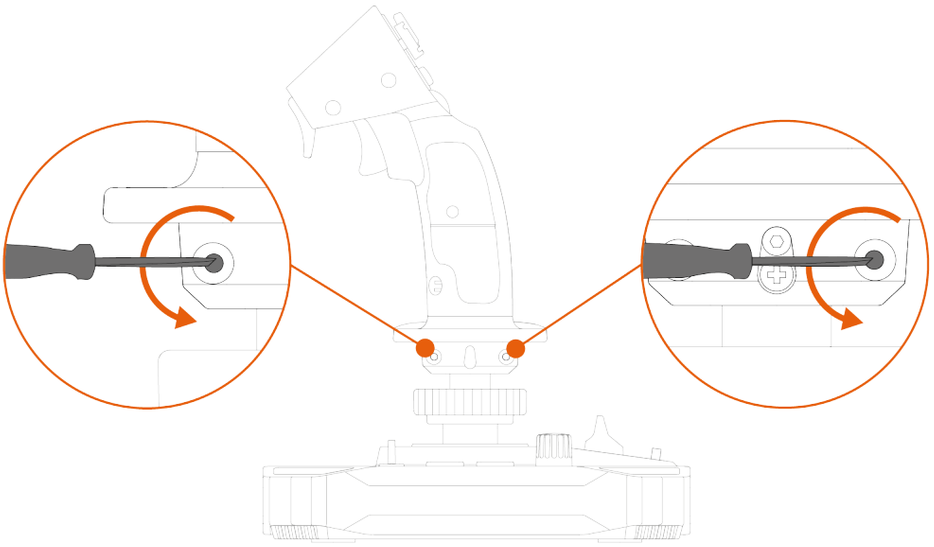

8. Odstraňte obě části opěrky zápěstí a poté je znovu nasaďte na rukojeť letové páky tak, že je otočíte.

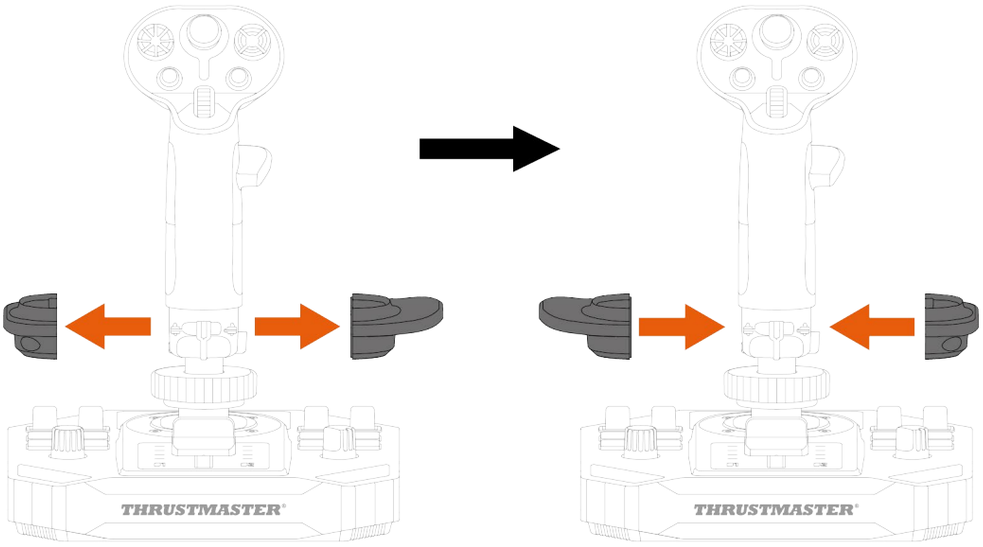

9. Zašroubujte dva šrouby, které drží opěrku zápěstí na místě.

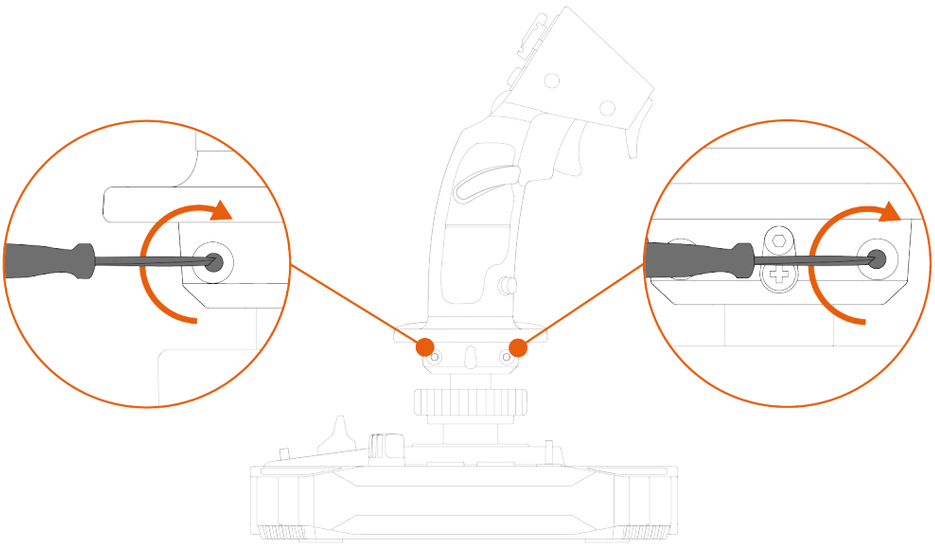

Změna z Režimu pro leváky do Režimu pro praváky

1. Odšroubujte levou opěrku palce.

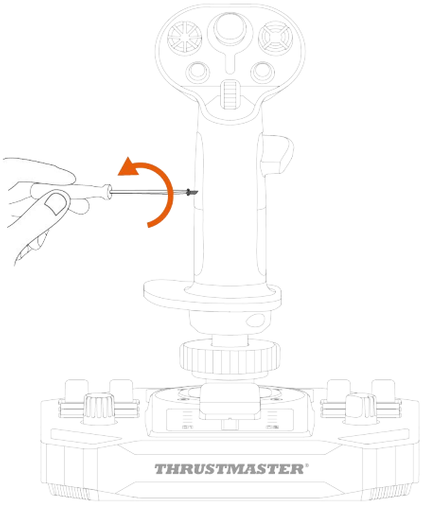

2. Odstraňte obě části levé opěrky palce.

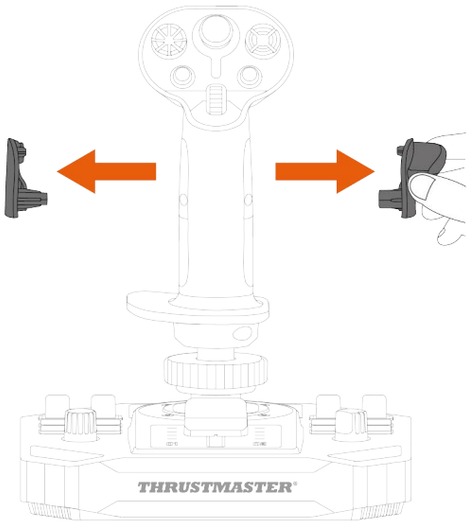

3. Položte obě části pravé opěrky palce na rukojeť letové páky.

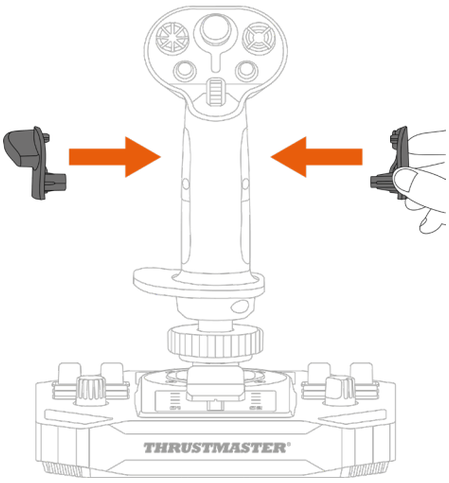

4. Zašroubujte pravou opěrku palce.

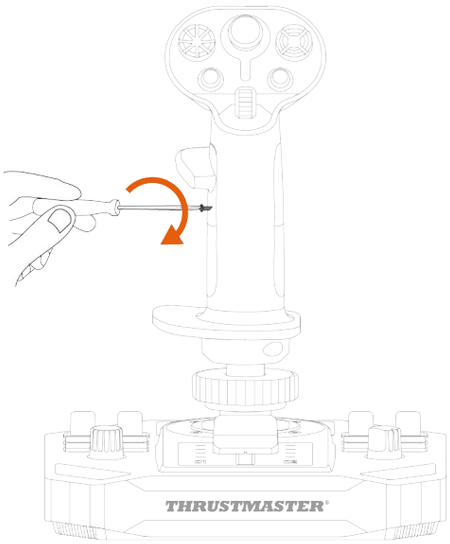

5. Odstraňte odnímatelné tlačítko umístěné na zadní straně rukojeti letové páky.

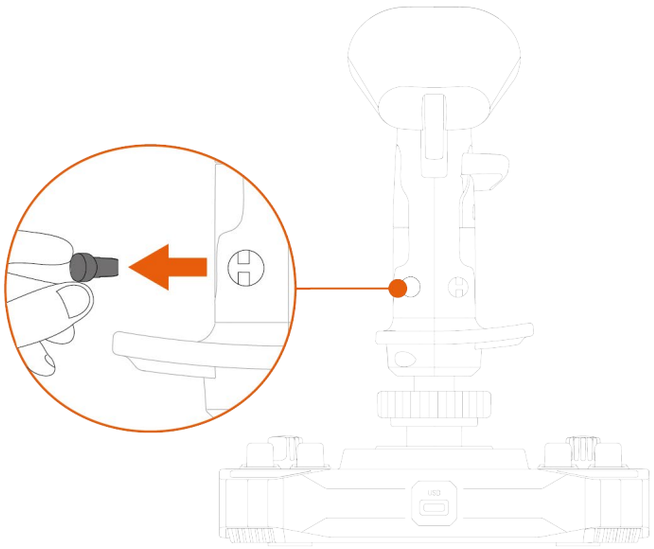

6. Vložte odnímatelné tlačítko pod opěrku palce.

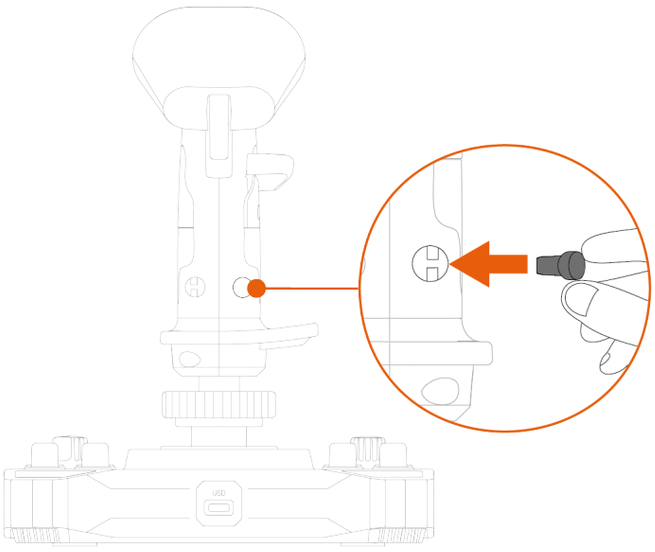

7. Odšroubujte dva šrouby, které drží opěrku zápěstí na místě.

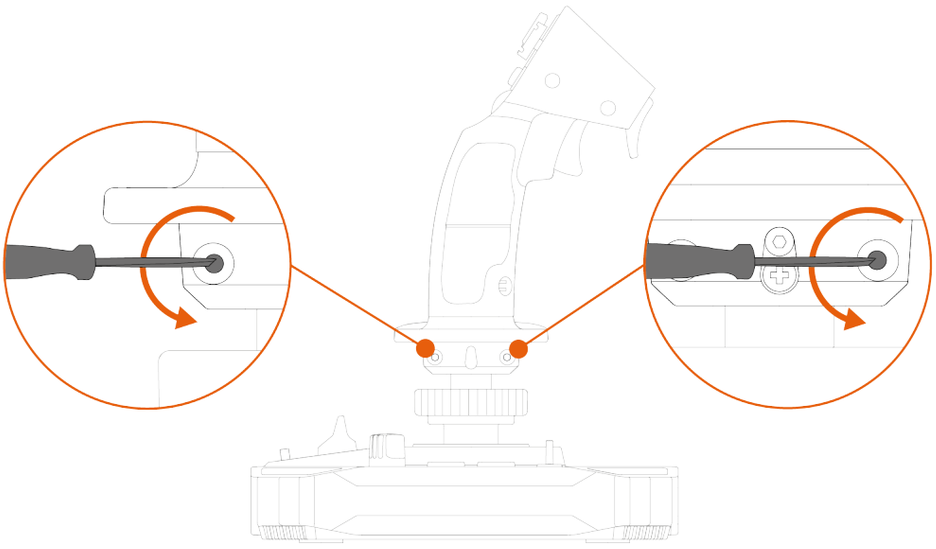

8. Odstraňte obě části opěrky zápěstí a poté je znovu nasaďte na rukojeť letové páky tak, že je otočíte.

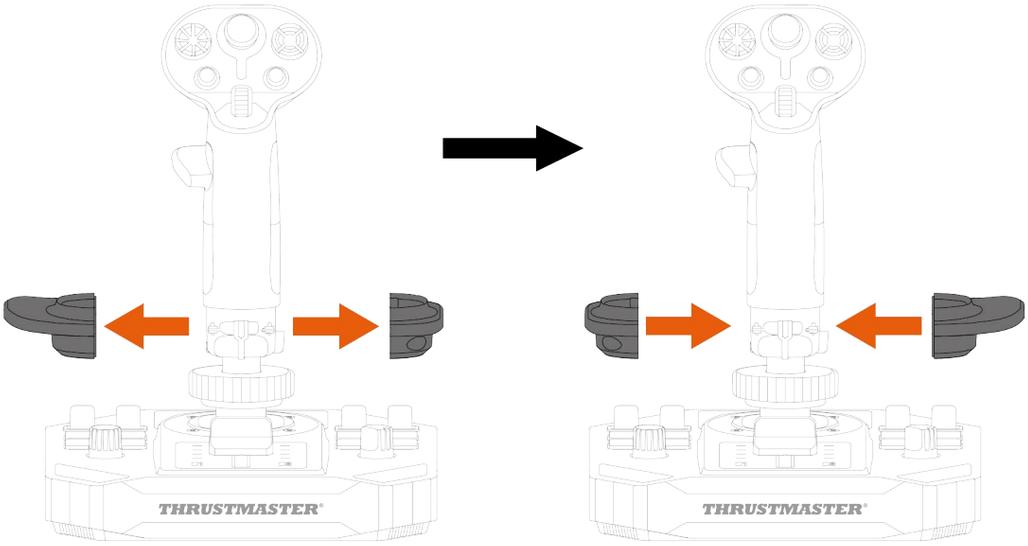

9. Zašroubujte dva šrouby, které drží opěrku zápěstí na místě.

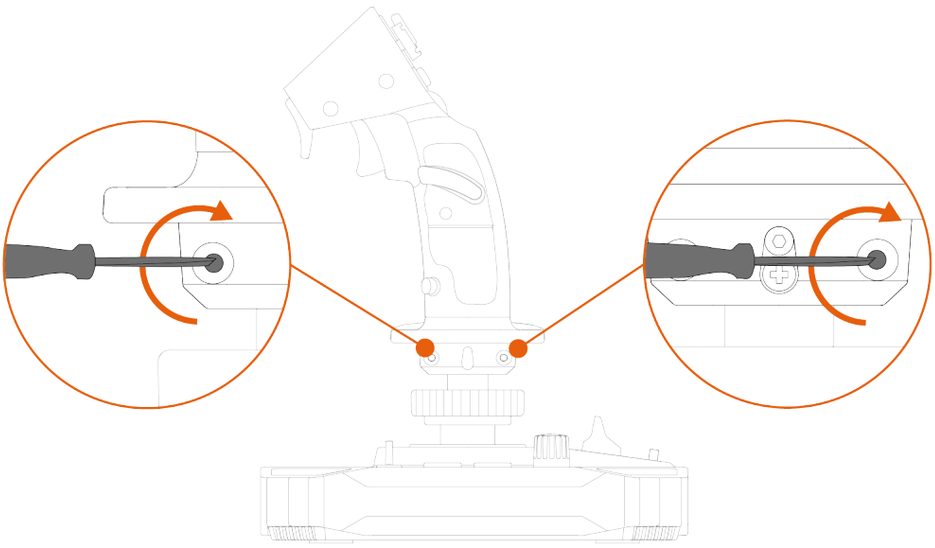

Výškový adaptér

Rukojeť letové páky Sol-R 3 AVA Add-On Grip je vybavena výškovým adaptérem, který zvedá ruku při držení letové páky a zajišťuje tak větší pohodlí.

Bez adaptéru	S adaptérem
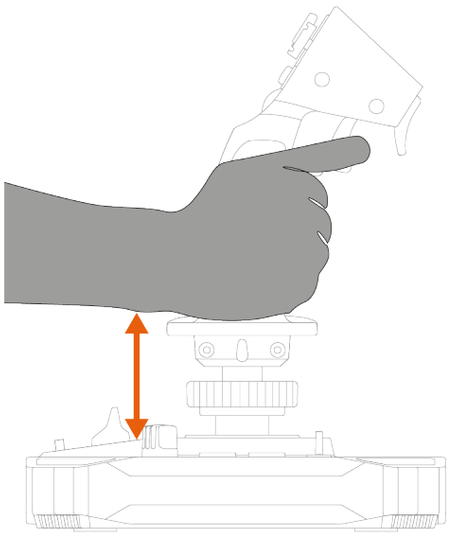	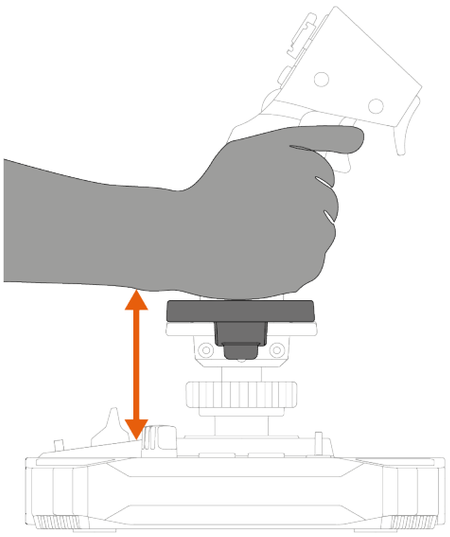

Chcete-li nainstalovat výškový adaptér, připevněte jej k opěrce zápěstí.

Režim pro leváky	Režim pro praváky
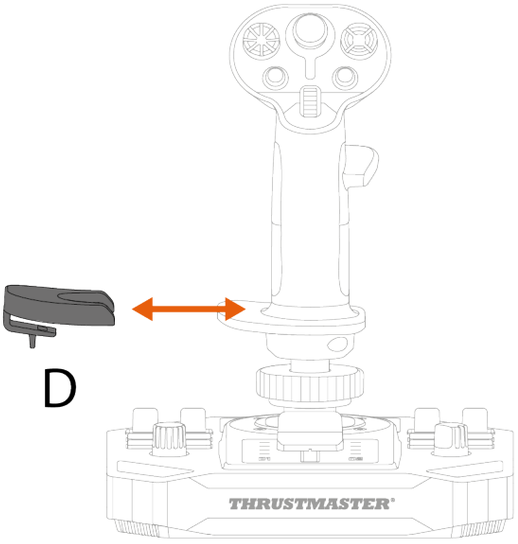	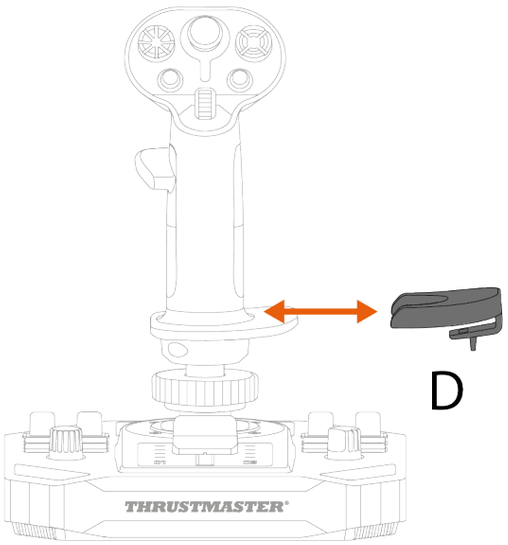

6. Kompatibilita

Používejte pouze schválené příslušenství. Použití neschváleného příslušenství může způsobit poškození výrobku a zrušení záruky.

Základny

Rukojeť letové páky Sol-R 3 AVA Add-On Grip je kompatibilní se základnou AVA*, základnou Sol-R 5 Base* a základnou HOTAS Magnetic Base*.

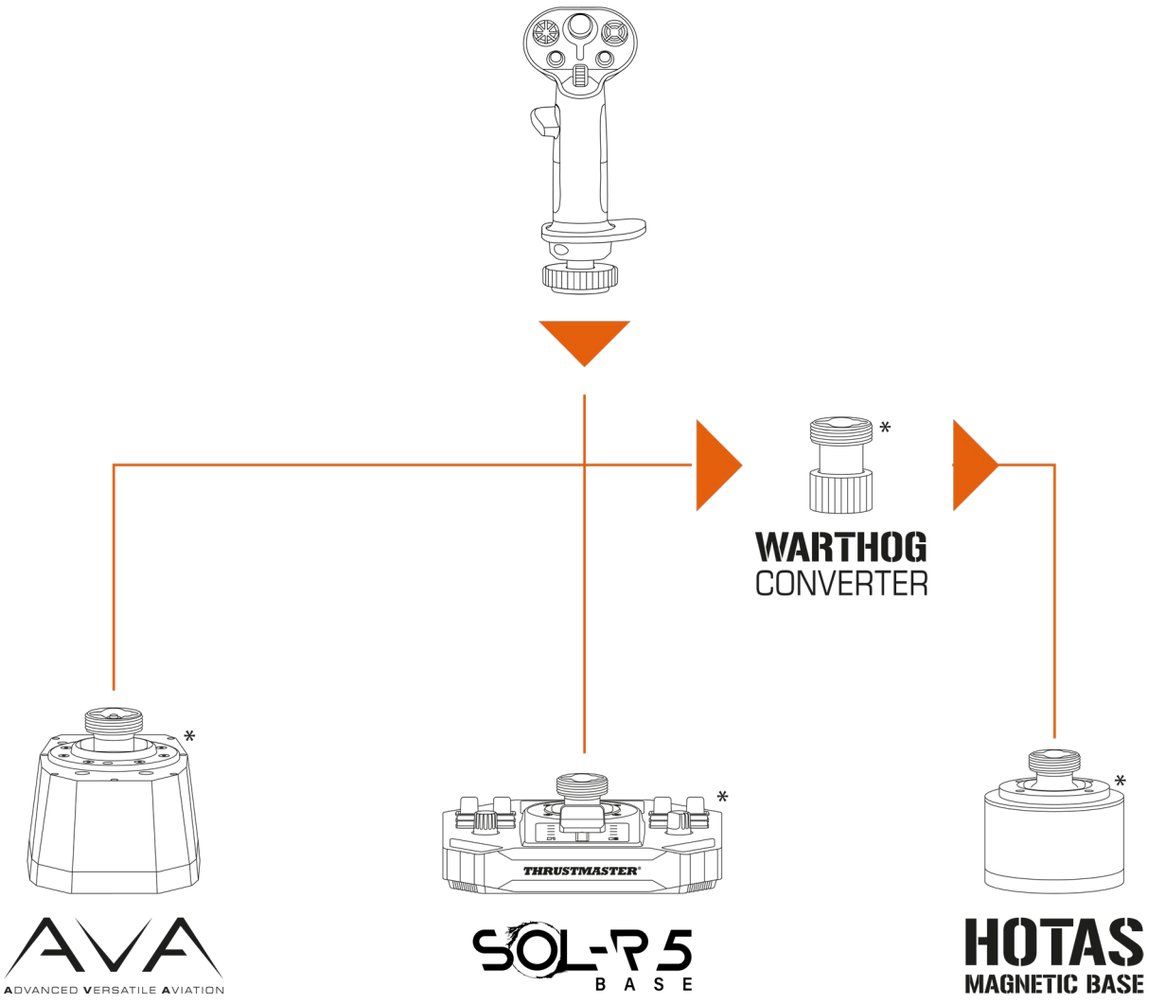

Instalace rukojeti letové páky Sol-R 3 AVA Add-On Grip na základnu HOTAS Magnetic Base* vyžaduje použití konvertoru Warthog Converter*, aby byla zajištěna kompatibilita.

**Prodává se samostatně*

Vačky

Rukojeť letové páky Sol-R 3 AVA Add-On Grip je dodávána se dvěma vačkami STAR, které mohou majitelé základny AVA* používat v kosmické simulaci.

Vačky upravují způsob, jakým se síla vyvíjená na rukojeť letové páky přeměňuje na pohyb, čímž mění pocit z trajektorie rukojeti letové páky a její chování.
Postup instalace vaček na základnu AVA* je k dispozici zde:
https://support.thrustmaster.com/product/ava/

**Prodává se samostatně*

7. T.A.R.G.E.T pokročilý programovací software

T.A.R.G.E.T (Thrustmaster Advanced pRogramming Graphical EdiTor) je inovativní, vysoce výkonná softwarová sada, která umožňuje vylepšení většiny letových ovladačů Thrustmaster a sdílení profilů s komunitou Thrustmaster.

Instalace

1. Prosím navštivte:

   https://support.thrustmaster.com/product/sol-r-3-ava-add-on-grip

2. V sekci **Software**, stáhněte a nainstalujte pokročilý programovací software T.A.R.G.E.T.

Hlavní vlastnosti

- Různé možné konfigurace os.
- K dispozici je několik úrovní programování: Basic, Advanced a Script.
- Použití principu Drag and Drop.
- Schopnost sloučit rukojeť letové páky Sol-R 3 AVA Add-On Grip s ostatním příslušenstvím pro letecké simulace Thrustmaster (Hotas Cougar*, T.16000M FCS*, TWCS*, TFRP*, MFD Cougar Pack*, řada TCA*, řada VIPER*, řada AVA*, řada Sol-R* — všechny jsou také kompatibilní s T.A.R.G.E.T), umožňující jejich rozpoznání jako jedno USB zařízení.
- Přístup k pokročilým profilům vytvořených komunitou Thrustmaster.

**Prodává se samostatně*

8. Často kladené otázky a technická podpora

Máte dotazy týkající se rukojeti letové páky Sol-R 3 AVA Add-On Grip nebo máte technické potíže? Pokud ano, navštivte webovou stránku technické podpory společnosti Thrustmaster:

https://support.thrustmaster.com/product/sol-r-3-ava-add-on-grip

1. Můj joystick nefunguje správně nebo se zdá, že není správně kalibrován

- Vypněte počítač, odpojte joystick a znovu jej připojte, restartujte počítač a spusťte hru znovu.
- Při připojování joysticku udržujte rukojeť letové páky ve střední poloze a nepohybujte s ní, aby nedošlo k problémům s kalibrací.

2. Nemohu nakonfigurovat svůj joystick

- Otevřete nabídku hry a vyberte **Možnosti** > **Ovladač** > **Gamepad** nebo **Joystick**. Poté vyberte nejvhodnější konfiguraci nebo zcela překonfigurujte možnosti joysticku.
- Další informace naleznete v uživatelské příručce ke hře nebo v online nápovědě.

3. Můj joystick je příliš citlivý nebo naopak málo citlivý

- Joystick se automaticky kalibruje po několika pohybech v různých osách.
- Otevřete nabídku hry a vyberte **Možnosti** > **Ovladač** > **Gamepad** nebo **Joystick**. Poté upravte citlivost joysticku a mrtvé zóny, pokud jsou tyto možnosti k dispozici.

4. Můj joystick nefunguje

Aby joystick správně fungoval s videohrami, je třeba aktualizovat firmware základny.

- Pokud používáte základnu Sol-R 5 Base, navštivte prosím **https://support.thrustmaster.com/product/sol-r-5-base**
- Pokud používáte základnu AVA, navštivte prosím **https://support.thrustmaster.com/product/ava**
- Pokud používáte základnu HOTAS Magnetic Base, navštivte prosím **https://support.thrustmaster.com/product/hotas-magnetic-base**

Vyberte položku **Drivers** (Ovladače) a postupujte podle pokynů, včetně postupu stahování a instalace.

THRUSTMASTER®

SOL-R 3

AVA

ADD-ON GRIP

PC (Windows® 10/11)

Kullanıcı Kılavuzu

Ürünü monte etmeden **önce**, ürünün her türlü kullanımından **önce** ve tüm bakımlardan **önce** bu kılavuzda verilen talimatları **dikkatlice okuyun**. Güvenlik talimatlarına mutlaka uyun. Bu talimatlara uyulmaması kazalara ve/veya hasara neden olabilir. Gelecekte talimatlara başvurabilmek için bu kılavuzu muhafaza edin.

İÇİNDEKİLER

1. KUTU İÇERİĞİ 6

2. TEKNİK ÖZELLİKLER 7

3. UÇUŞ KOLUNUN KULLANIMA DAİR BİLGİLER 9

4. TAKMA 11

Eşleştirme 13

Dümen fonksiyonu.....19

Çok yönlü görüş açısı başlık düğmesi.....21

5. UÇUŞ KOLUNUN AYARLANMASI 24

Sağlak veya Solak modu.....24

Sol-R* tabanlı konfigürasyon örneği 25

AVA* tabanlı veya HOTAS Magnetic Base* tabanlı konfigürasyon örneği 28

Sağlak modundan Solak moduna geçme..29

Solak modundan Sağlak moduna geçme..33

Yükseklik adaptörü 37

6. UYUMLULUK.....38

Tabanlar.....39

Kamlar 40

7. T.A.R.G.E.T GELİŞMİŞ PROGRAMLAMA YAZILIMI.....41

Kurulum.....41

Ana özellikler 42

8. SSS VE TEKNİK DESTEK.....43

Uzay savaşları ve keşiflerinde size eşlik edecek Sol-R 3 AVA Add-On Grip uçuş koluyla yıldızlı bir deneyim yaşayın.

Bu kılavuz, Sol-R 3 AVA Add-On Grip'inizi olası en iyi koşullarda monte edip kullanmanıza yardımcı olacaktır. Kalkış yapmadan önce talimatları ve uyarıları mutlaka dikkatlice okuyun: Bunlar, ürününüzden en üst düzeyde yararlanmanıza yardımcı olacaktır.

Donanım yazılımını güncelleme

Sol-R 3 AVA Add-On Grip uçuş kolunun video oyunlarında düzgün çalışması için tabanın donanım yazılımını güncellemeniz gerekir.

– Bir Sol-R 5 Base taban kullanıyorsanız lütfen şu adresi ziyaret edin: **https://support.thrustmaster.com/product/sol-r-5-base**

– Bir AVA taban kullanıyorsanız lütfen şu adresi ziyaret edin: **https://support.thrustmaster.com/product/ava**

– Bir HOTAS Magnetic Base taban kullanıyorsanız lütfen şu adresi ziyaret edin: **https://support.thrustmaster.com/product/hotas-magnetic-base**

Drivers (Sürücüler) öğesini seçin, ardından indirme ve yükleme prosedürü dahil talimatları izleyin.

1. Kutu içeriği

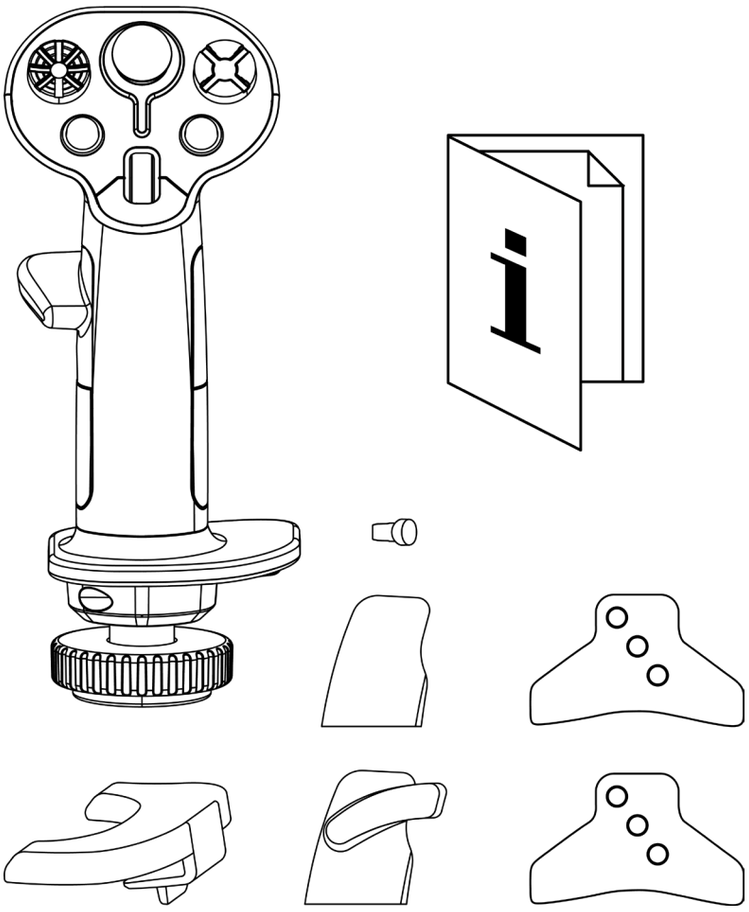

2. Teknik özellikler

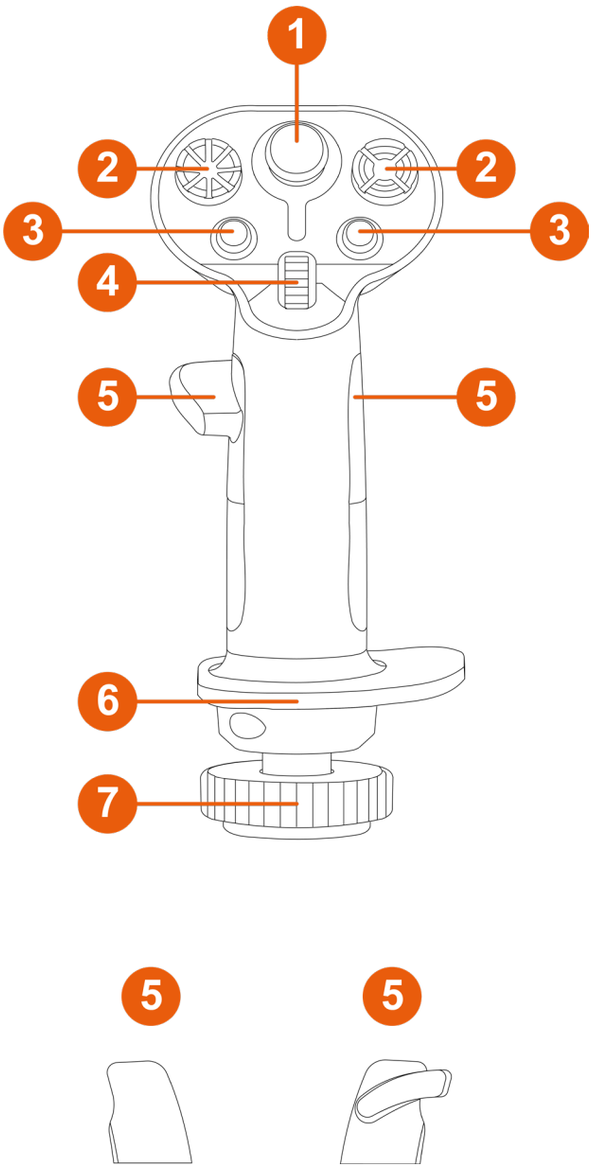

❶ Analog mini kol

❷ 8 yönlü görüş açısı başlık düğmeleri

❸ Eylem düğmeleri

❹ Kaydırma tekerleği

❺ Başparmak dayama yerleri (sağlak ve solak)

❻ İki ele de uygun bilek dayama yeri

❼ Uçuş kolunu çevirerek dümen fonksiyonu (kilitlenebilir)

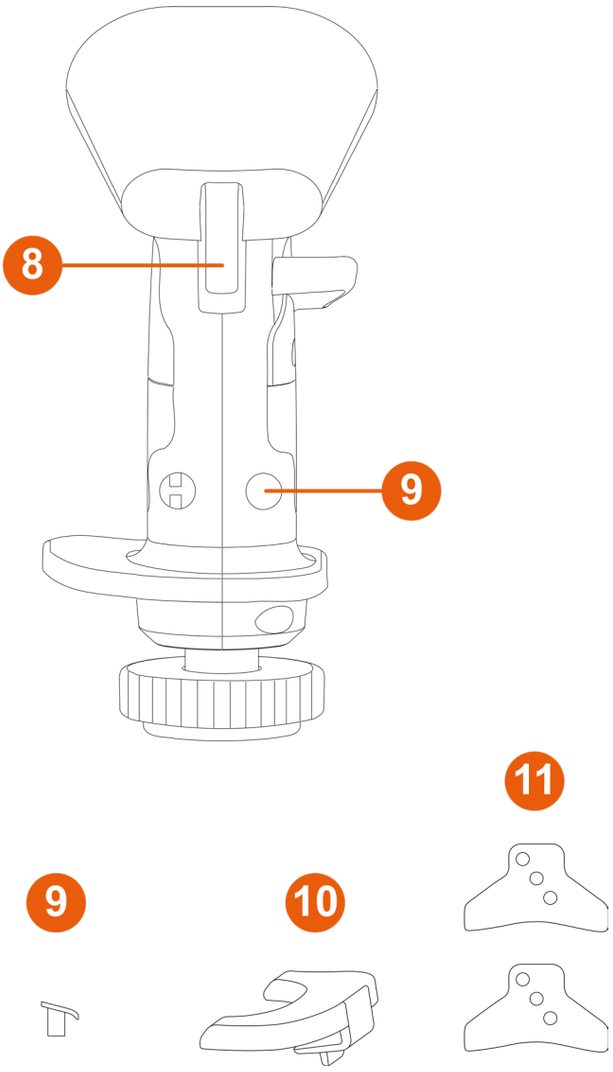

8 Tetikler (bir tane çift konumlu tetik dahil)

9 Çıkarılabilir düğmeler

10 Çıkarılabilir yükseklik adaptörü (sağlak ve solak)

11 STAR kamlar (sadece AVA* taban için)

**Ayrı olarak satılır*

3. Uçuş kolunun kullanıma dair bilgiler

Belgeler

Bu ürünü kullanmadan önce bu belgeyi dikkatlice yeniden okuyun ve ileride başvurmak üzere saklayın.

Sıkışma tehlikesi

Sol-R 3 AVA Add-On Grip uçuş kolunu bir tabana* monteli olarak kullanırken parmaklarınızı taban ile uçuş kolu ekseninin arasındaki boşluğa koymayın.

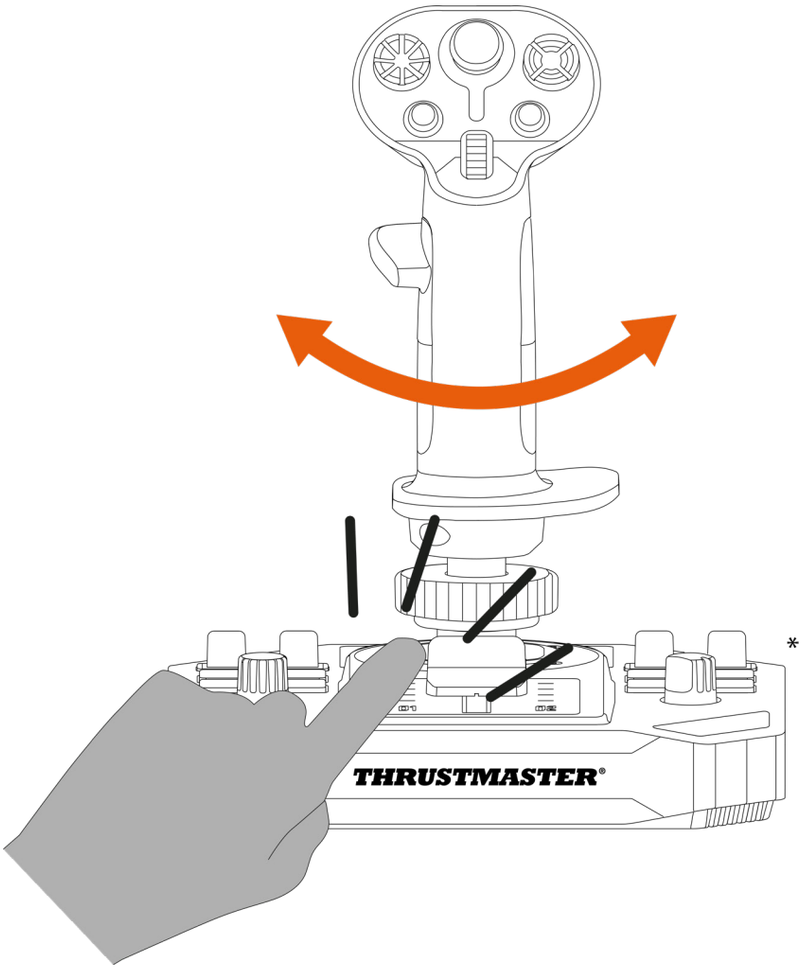

**Ayrı olarak satılır*

4. Takma

1. Uçuş kolunu uyumlu bir tabanın* üzerine yerleştirin. Uçuş kolunun, aşağıdaki şekilde gösterildiği gibi düzgün konumlandırıldığından emin olun.
2. Sabitleme halkasını sıkın.

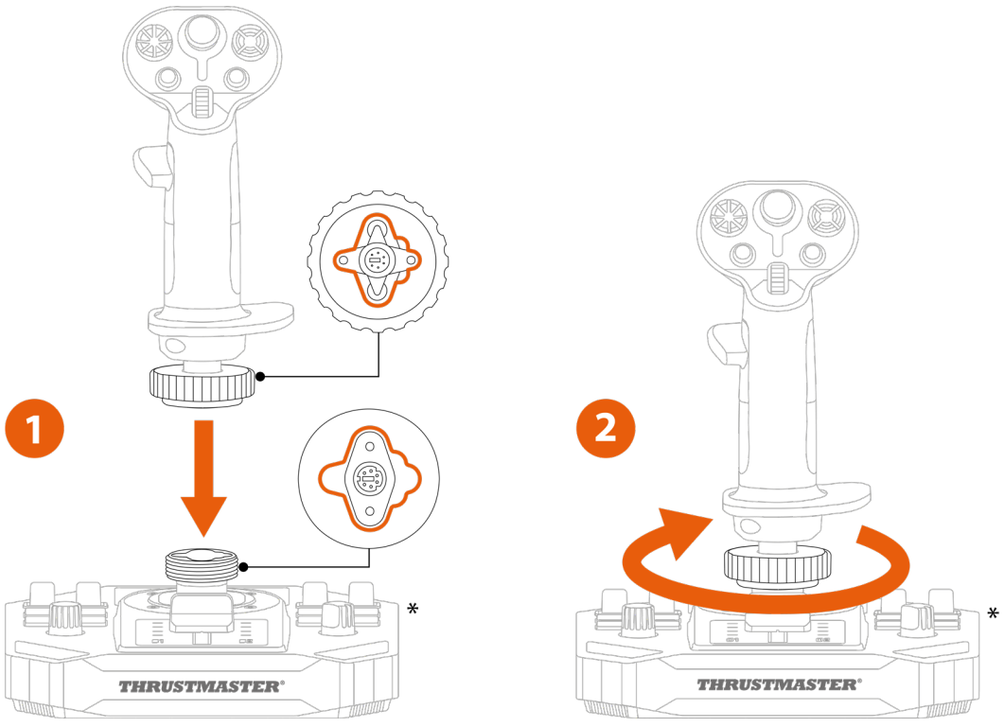

**Ayrı olarak satılır*

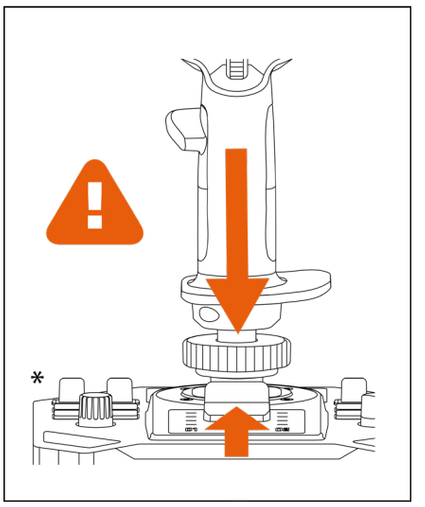

Herhangi bir direnç hissederseniz zorlamayın. Taban ve uçuş kolu konektörlerinin düzgün bir şekilde hizalandığından emin olun. Bu talimata uyulmaması ürünlerin hasar görmesine neden olabilir.

**Ayrı olarak satılır*

Eşleştirme

Sol-R* tabanla sağlak modu

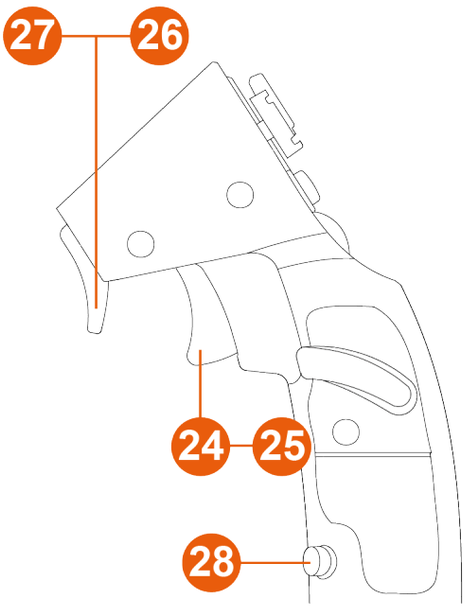

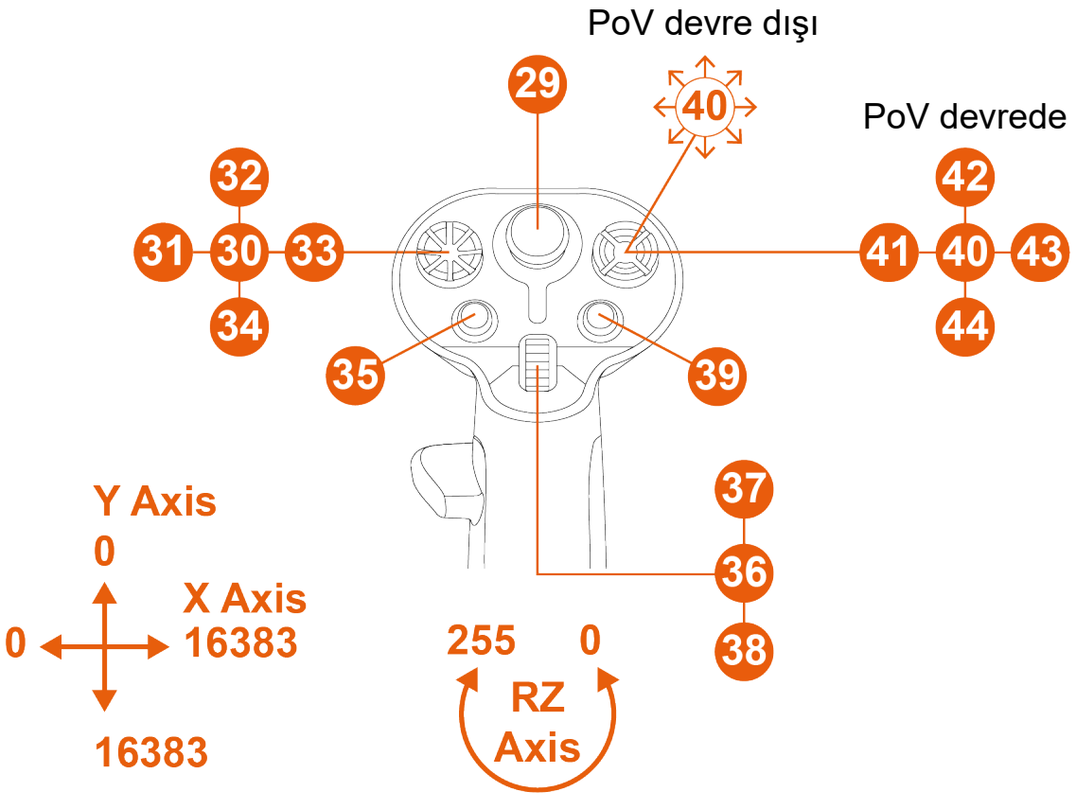

*Ayrı olarak satılır

Sol-R tabanla solak modu*

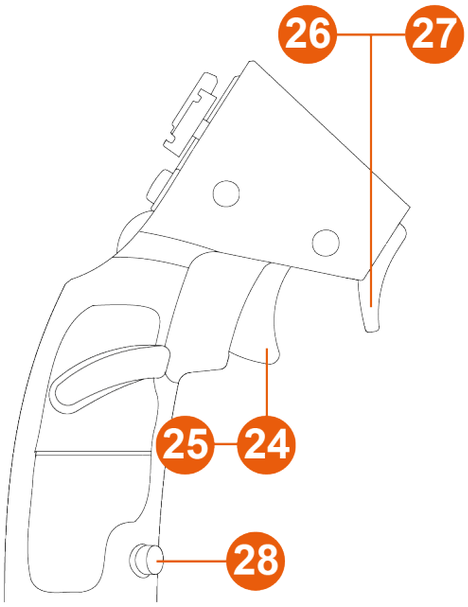

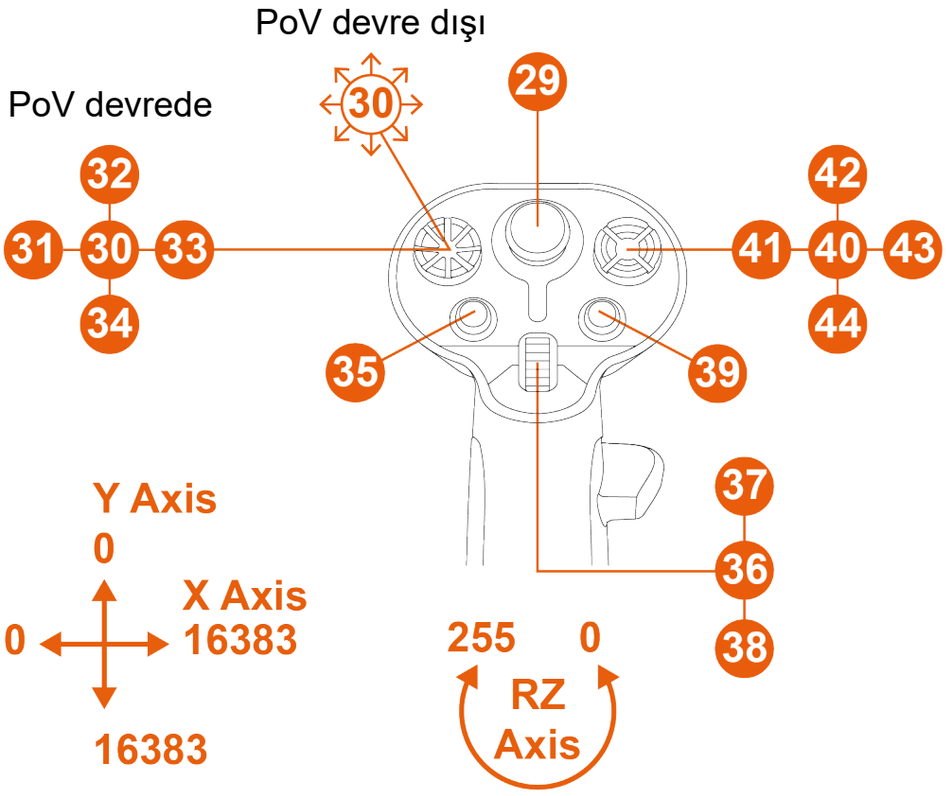

**Ayrı olarak satılır*

AVA tabanla sağlak modu*

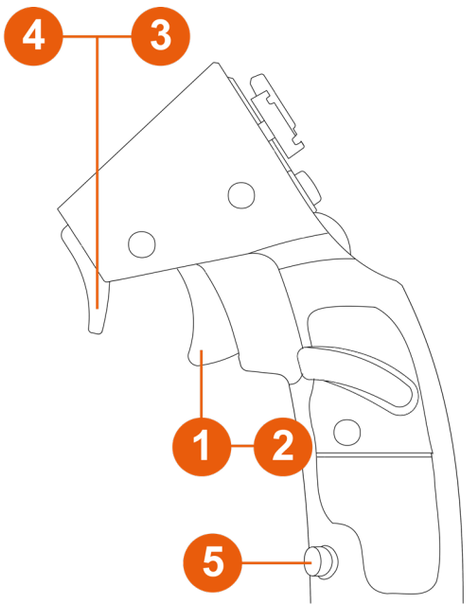

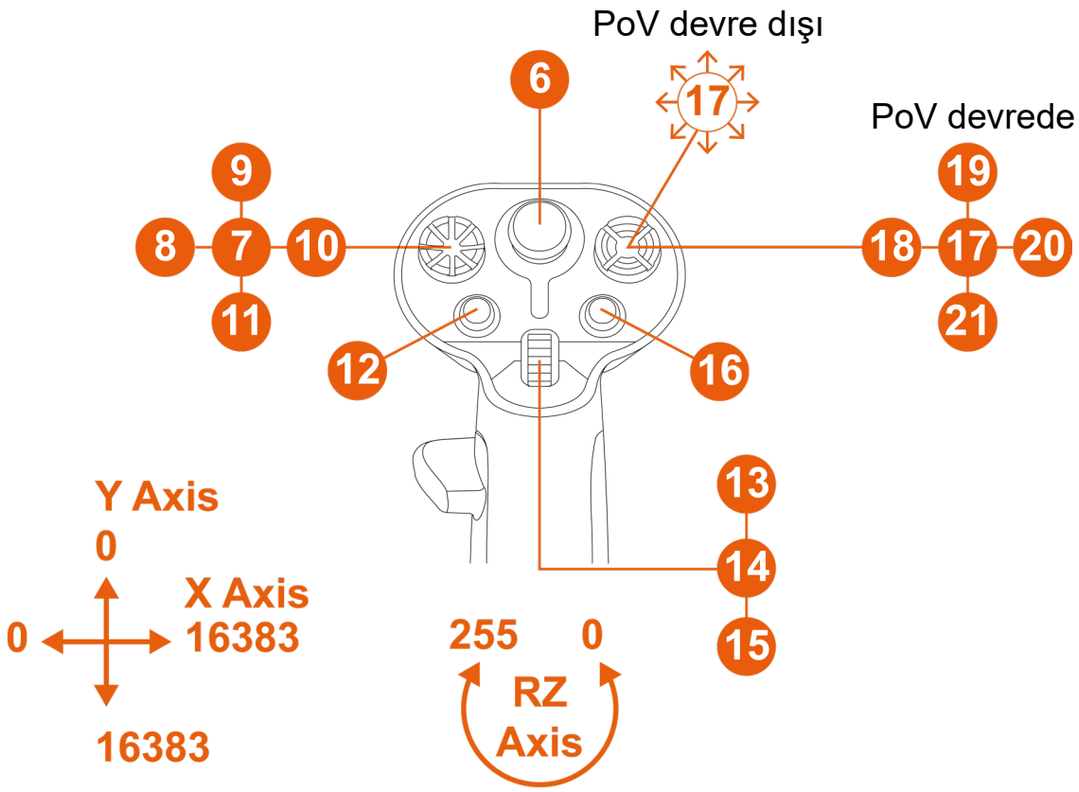

**Ayrı olarak satılır*

AVA tabanla solak modu*

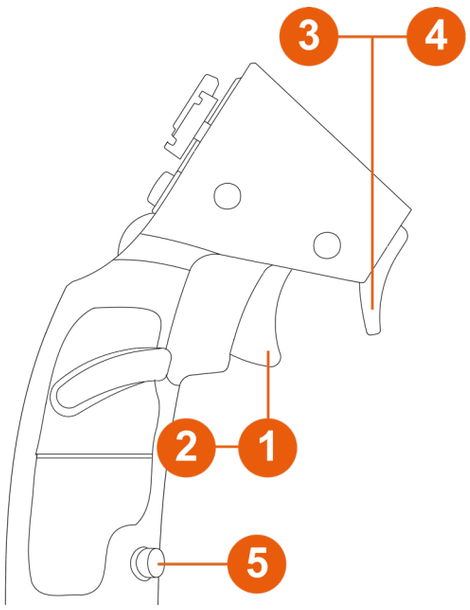

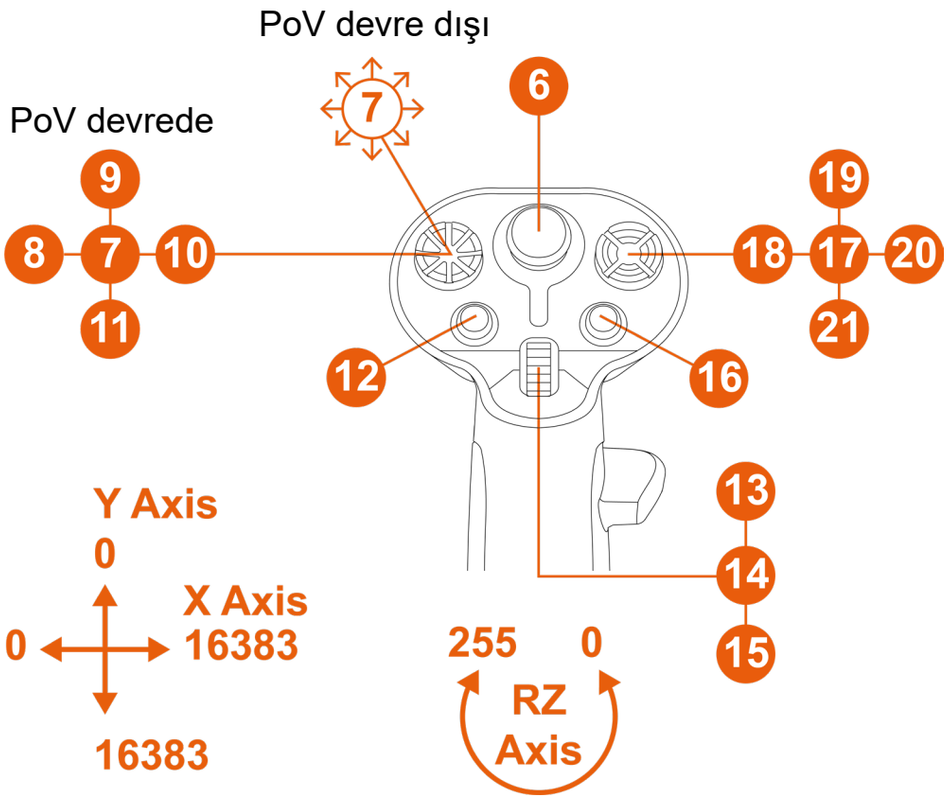

**Ayrı olarak satılır*

Warthog Converter ile donatılmış HOTAS Magnetic Base* ile*

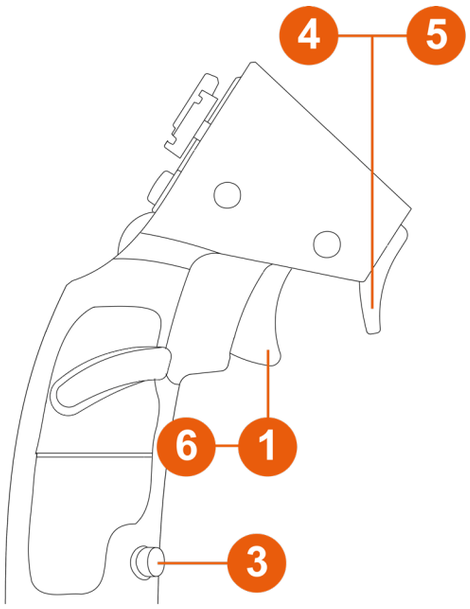

PoV devre dışı

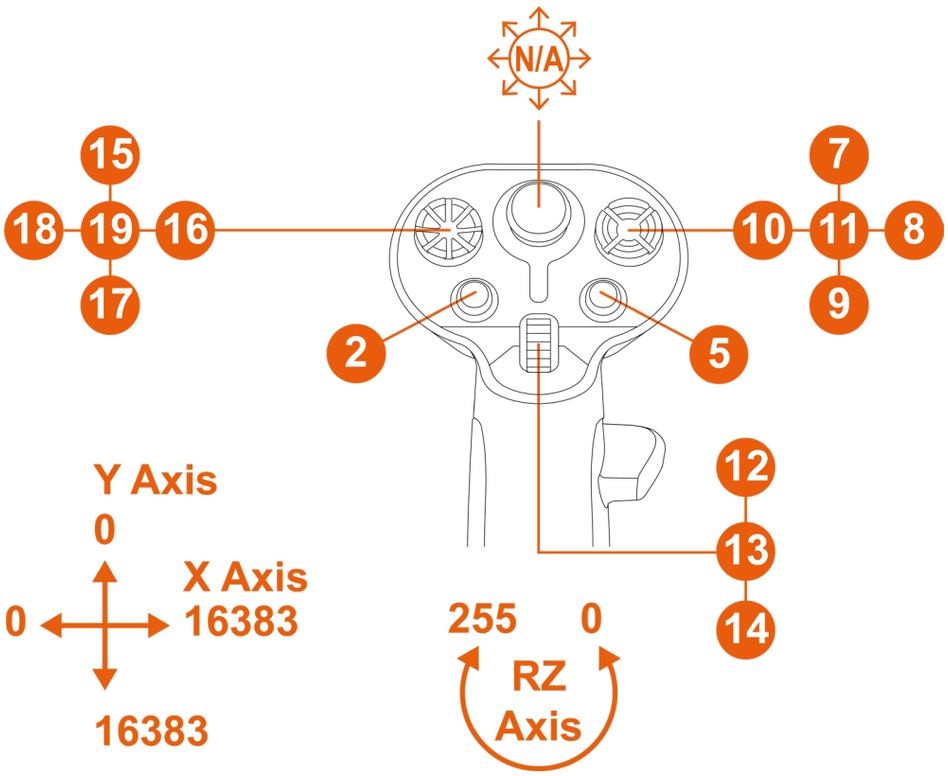

**Ayrı olarak satılır*

Bu konfigürasyonda uçuş kolu, VIPER HOTAS Add-On Grip olarak tanınır.

Uçuş kolunu çevirerek dümen fonksiyonu çalışmaz.

Dümen fonksiyonu

Sol-R 3 AVA Add-On Grip uçuş kolu, uçuş kolu sola veya sağa çevrilmek suretiyle erişilebilen bir dümen fonksiyonu içerir.

Bir uçakta uçağı dikey ekseni etrafında döndürmek için (uçağı sağa veya sağa döndürmek) pilot dümeni kullanır.

Bu fonksiyon, Z ekseninin (sapma) dönüşü kilitlenerek devre dışı bırakılabilir.

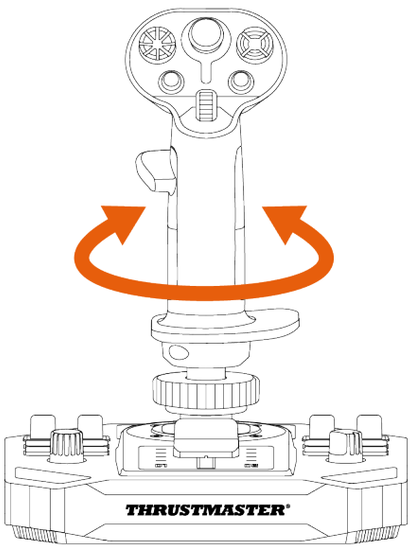

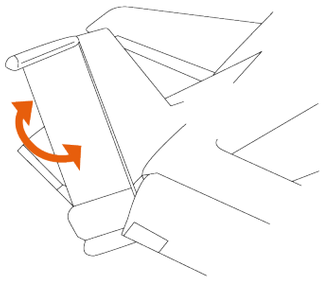

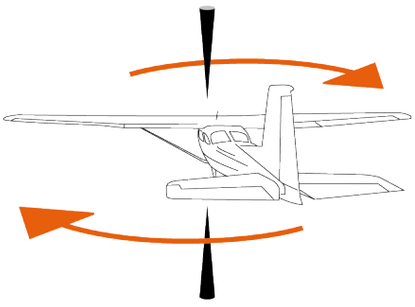

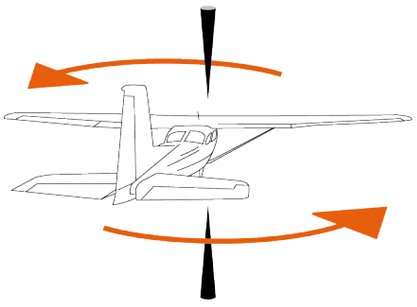

Dümen fonksiyonunu kilitlemek için:

– 2 mm'lik bir alyan anahtarı (ürünle verilmez) kullanarak bilek dayama yerinin altında bulunan alyan başlı vidayı sıkın.

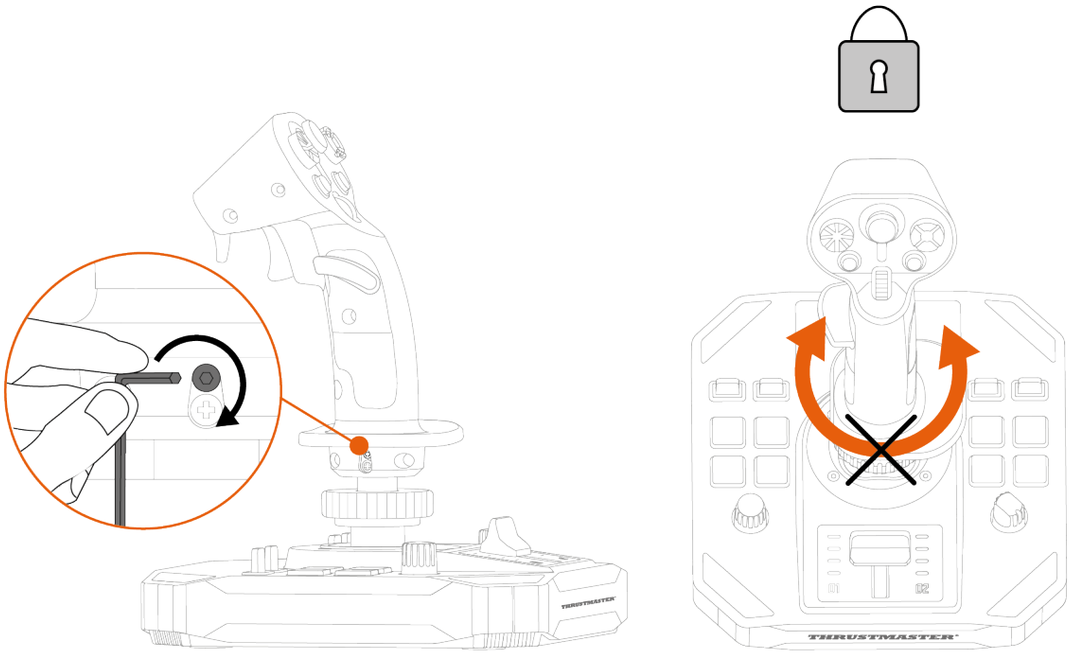

Dümen fonksiyonunun kilidini açmak için:

– 2 mm'lik bir alyan anahtarı (ürünle verilmez) kullanarak bilek dayama yerinin altında bulunan alyan başlı vidayı gevşetin.

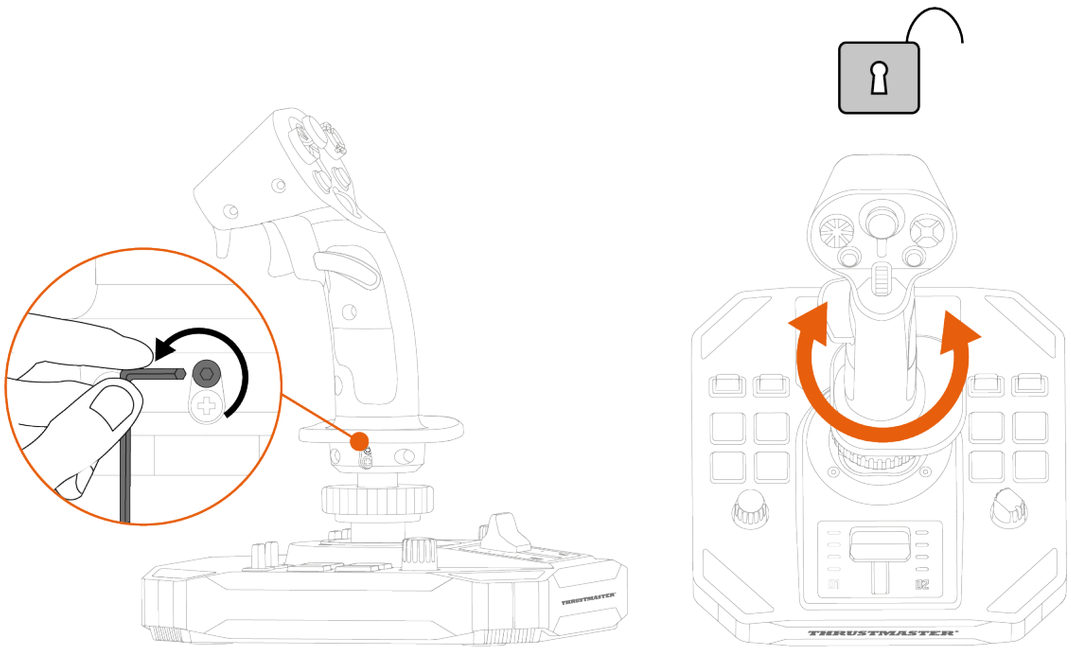

Çok yönlü görüş açısı başlık düğmesi

Sol-R 3 AVA Add-On Grip uçuş kolu, uzay aracınızın etrafında meydana gelen olayları izlemenizi sağlayan (buna izin veren oyunlarda) bir çok yönlü görüş açısı başlık düğmesi içerir.

Oyunun ayarlar menüsünden farklı görünümleri (arkadan görünüm, soldan görünüm, sağdan görünüm, dıştan görünümler) çok yönlü görüş açısı başlık düğmesinin yönlerine programlayabilirsiniz.

Çok yönlü görüş açısı başlık düğmesini başka amaçlar (ateşleme, vb.) için de ayırabilirsiniz.

Solak modu	Sağlak modu
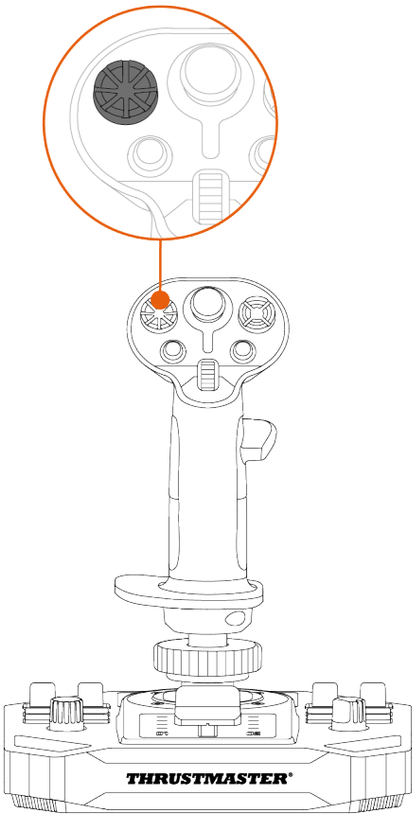	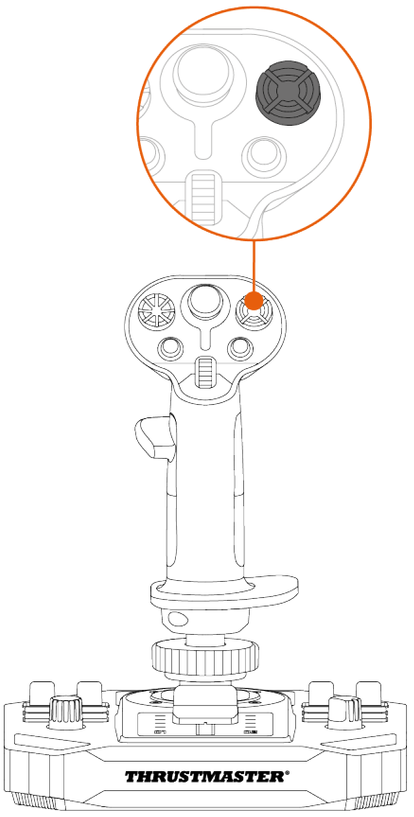

Görüş açısı fonksiyonu devre dışı bırakılabilir. Bununla birlikte çok yönlü başlık düğmesi yine de kullanılabilir.

Görüş açısı fonksiyonu devre dışı bırakmak için:

- Sol-R 3 AVA Add-On Grip uçuş kolu **kumanda paneline** gidin.
- **Game Controllers** (**Oyun Kumandaları**) iletişim kutusunda **Properties**'e (**Özellikler**) tıklayın.
- **Test Input** (**Giriş Testi**) sekmesinde **Point of View hat-switch** (**Görüş açısı başlık düğmesi**) öğesinin seçimini kaldırın.

Görüş açısı fonksiyonu (Sağlak modu)	
Devrede	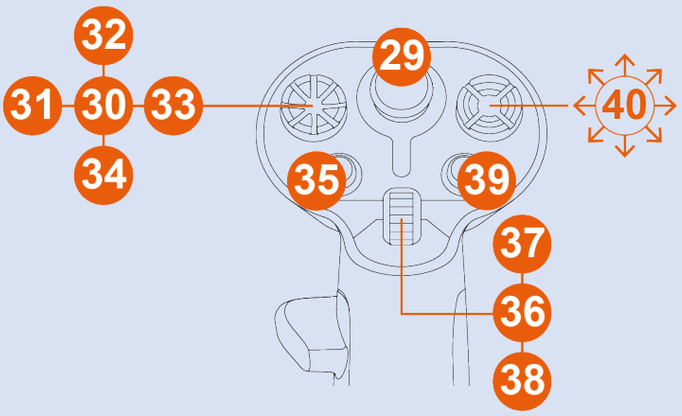
Devre dışı	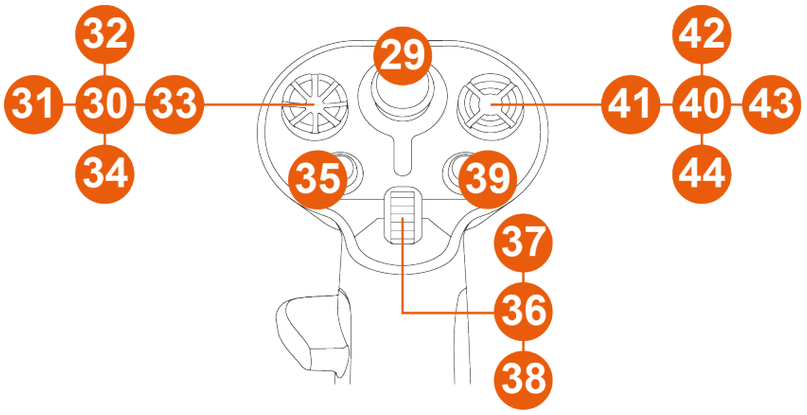

Görüş açısı fonksiyonu (Solak modu)	
Devrede	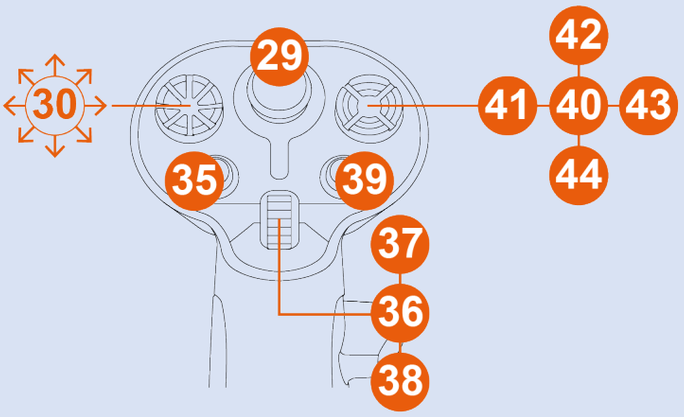
Devre dışı	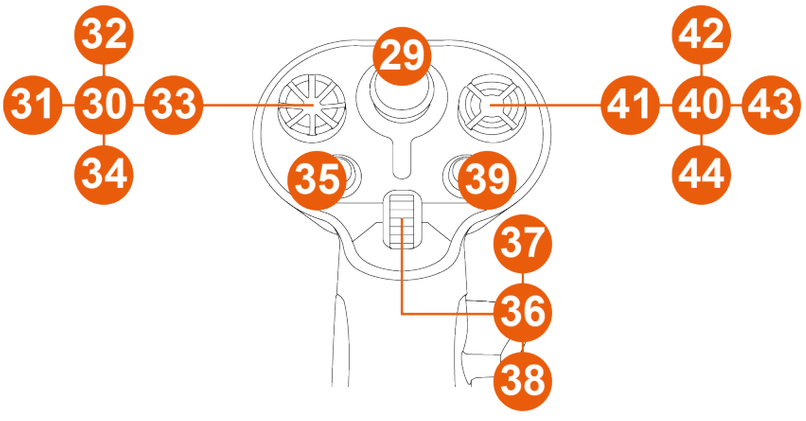

5. Uçuş kolunun ayarlanması

Sağlak veya Solak modu

Sol-R 3 AVA Add-On Grip uçuş kolu, tüm oyunculara (ister sağlak olsun ister solak) mükemmel uyum sağlamak için iki el ile de kullanılabilir.

Standart olarak uçuş kolu, Sağlak moduna ayarlanmıştır.

Sol-R tabanlı konfigürasyon örneği*

Solak modu	Sağlak modu
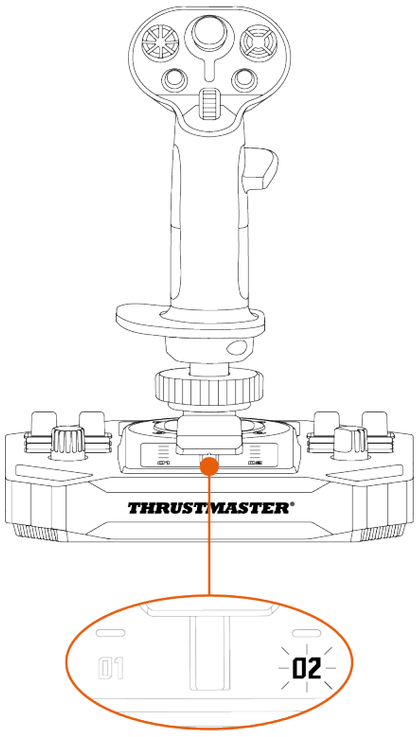	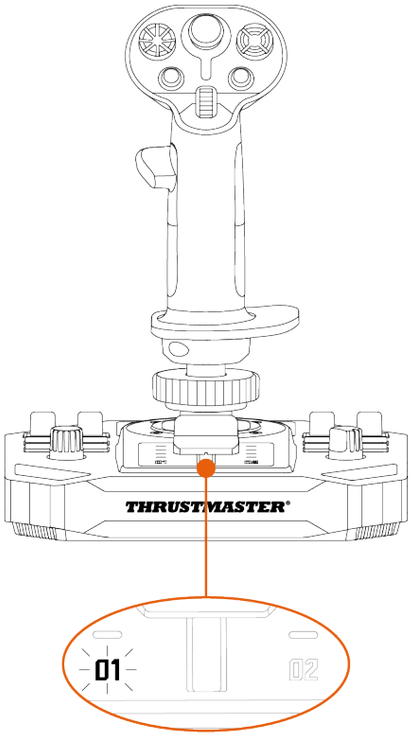

Joystick'i PC'nize bağlamadan **önce** Sağlak modundan Solak moduna (veya tersine) geçme prosedürünü uygulayın.

**Ayrı olarak satılır*

Joystick'i **Solak moduna** ayarlamak için:

- Joystick tabanının alt kısmında bulunan seçme düğmesini LEFT HANDED (solak) konumuna getirin.

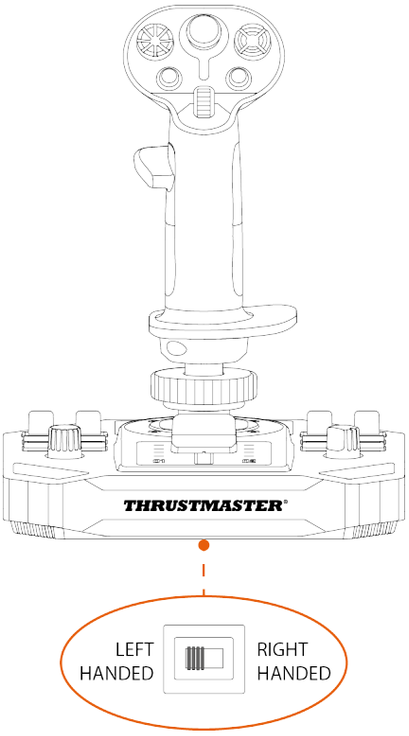

Joystick, **Sol-R [L] Flightstick** adıyla tanınır.

Joystick'i **Sağlak moduna** ayarlamak için:

- Joystick tabanının alt kısmında bulunan seçme düğmesini RIGHT HANDED (sağlak) konumuna getirin.

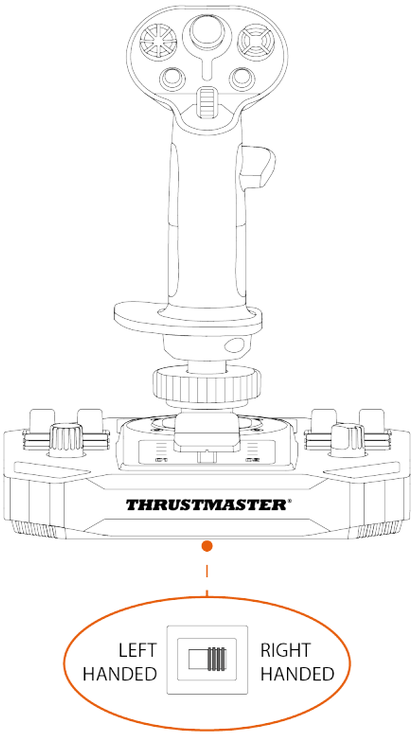

Joystick, **Sol-R [R] Flightstick** adıyla tanınır.

AVA tabanlı veya HOTAS Magnetic Base* tabanlı konfigürasyon örneği*

Sol-R 3 AVA Add-On Grip uçuş kolu bir AVA* taban veya HOTAS Magnetic Base* tabana takıldığında:

1. **Kumanda paneline** gidin.
2. **Game Controllers** (**Oyun Kumandaları**) iletişim kutusunda **Properties**'e (**Özellikler**) tıklayın.
3. **Test Input** (**Giriş Testi**) sekmesinde **RIGHT-HANDED** (sağlak) veya **LEFT-HANDED** (solak) seçimini yapın.

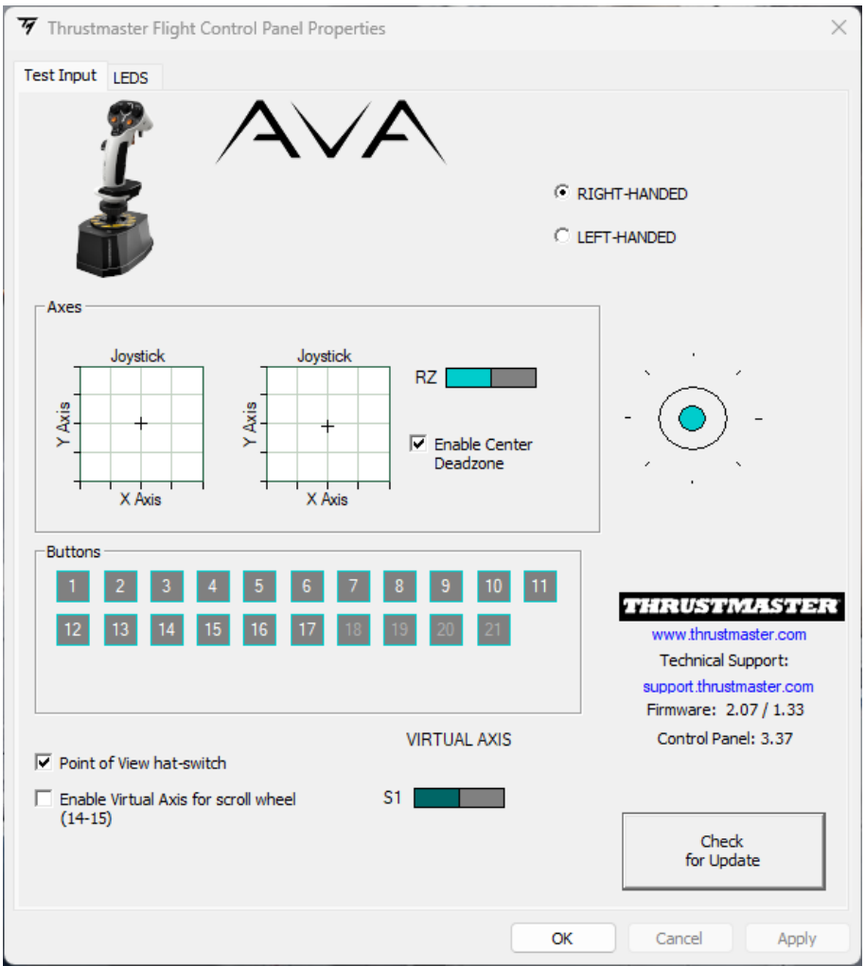

**Ayrı olarak satılır*

Sağlak modundan Solak moduna geçme

1. Sağ el başparmak dayama yerinin vidasını sökün.

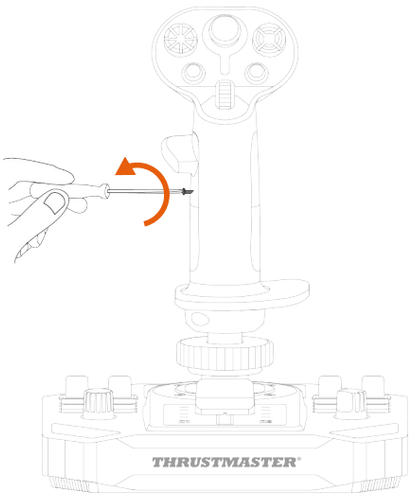

2. Sağ el başparmak dayama yerinin her iki parçasını çıkarın.

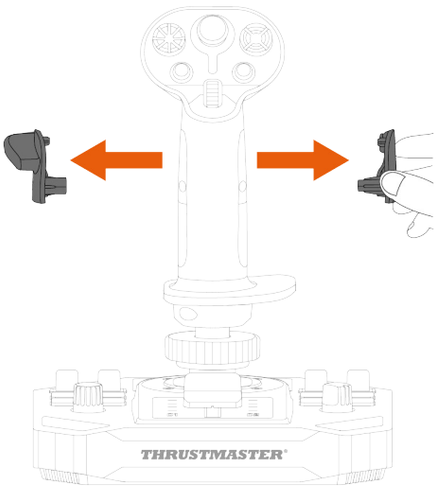

3. Sol el başparmak dayama yerinin her iki parçasını uçuş kolunun üzerine yerleştirin.

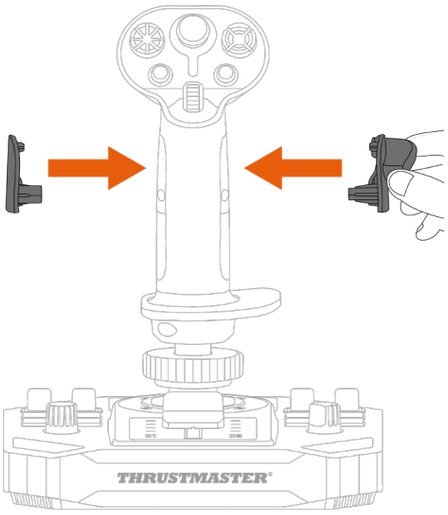

4. Sol el başparmak dayama yerini vidalayın.

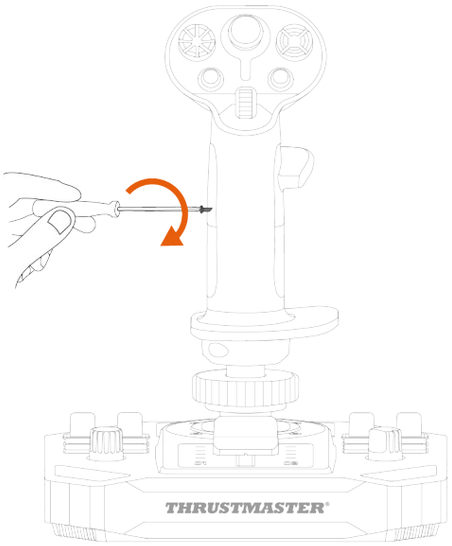

5. Uçuş kolunun arka kısmında bulunan çıkarılabilir düğmeyi çıkarın.

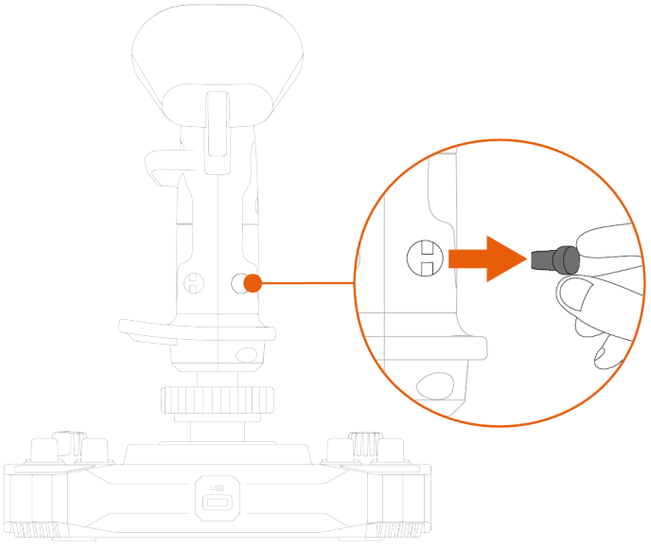

6. Çıkarılabilir düğmeyi başparmak dayama yerinin altına yerleştirin.

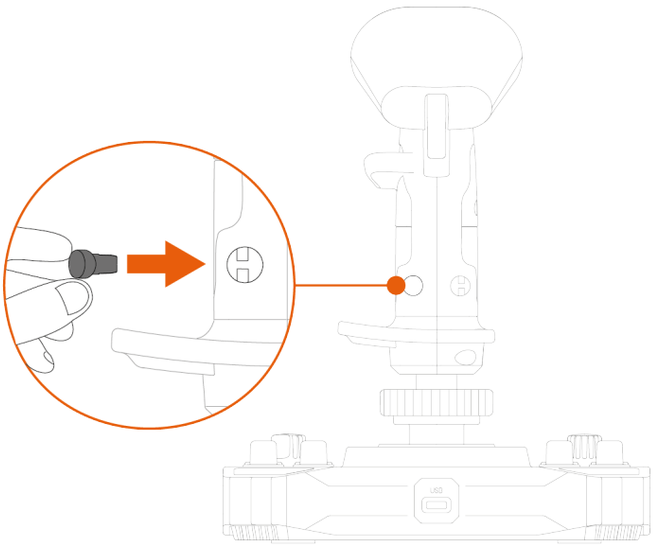

7. Bilek dayama yerini yerine sabitleyen iki vidayı sökün.

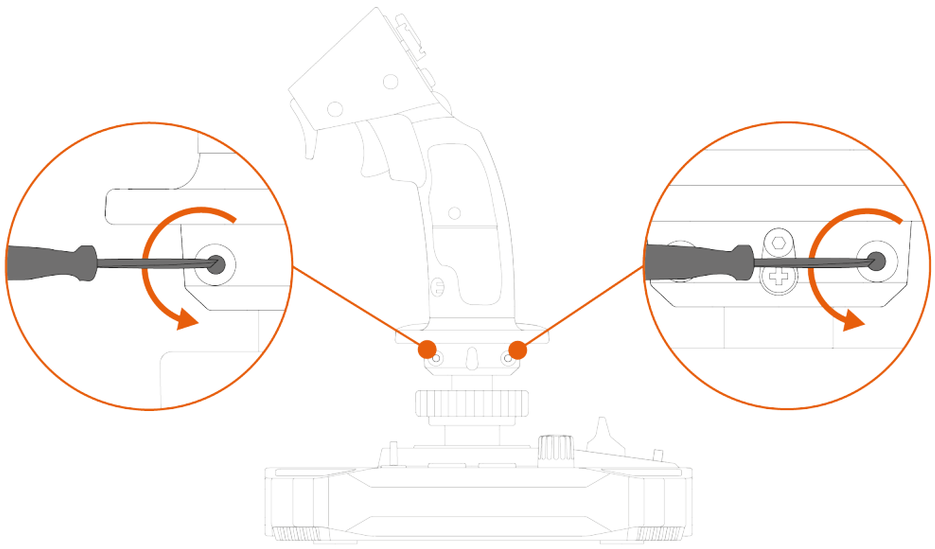

8. Bilek dayama yerinin iki parçasını çıkarın ve ardından parçaları ters çevirerek bunları uçuş kolunun üzerine yeniden yerleştirin.

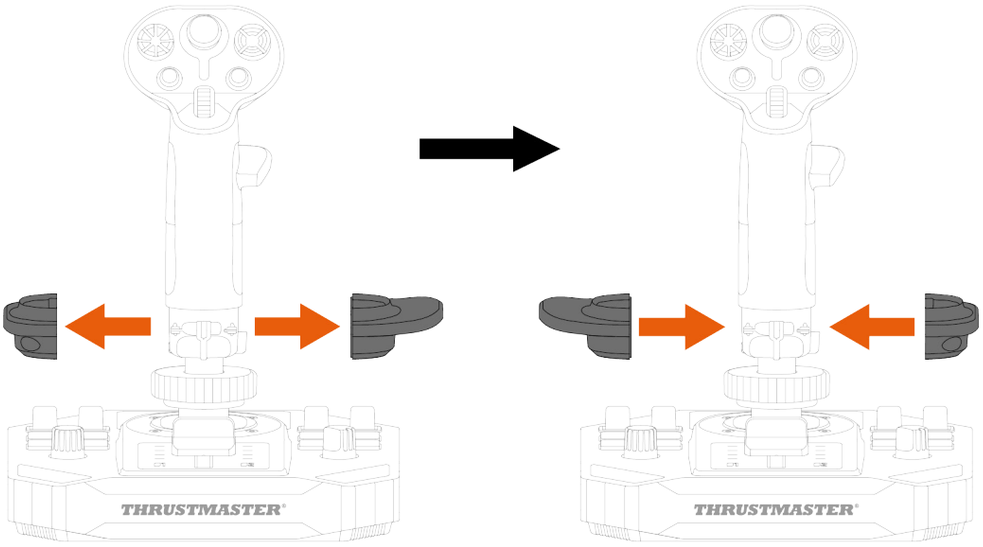

9. Bilek dayama yerini yerine sabitleyen iki vidayı vidalayın.

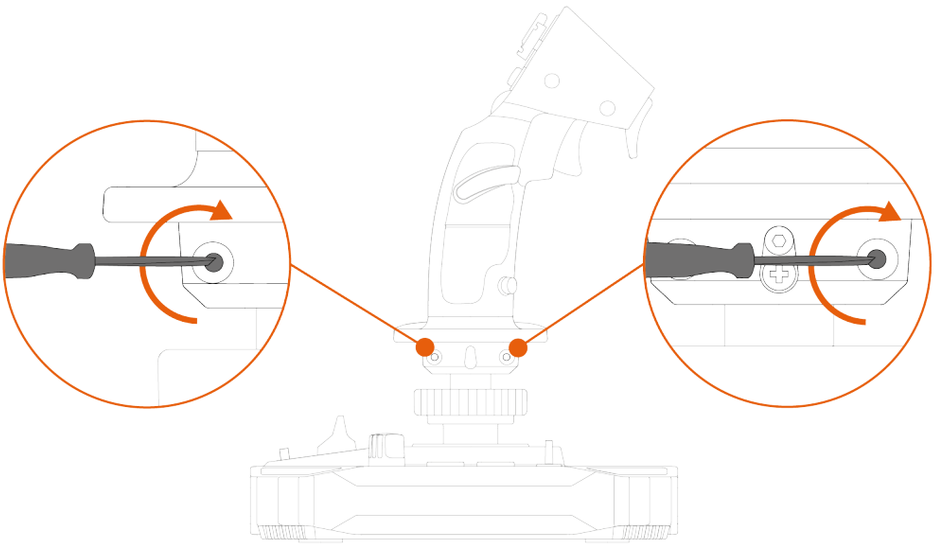

Solak modundan Sağlak moduna geçme

1. Sol el başparmak dayama yerinin vidasını sökün.

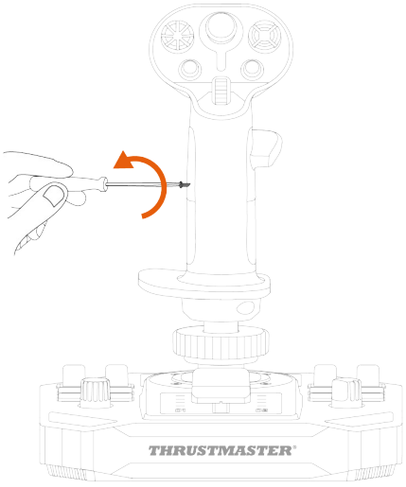

2. Sol el başparmak dayama yerinin her iki parçasını çıkarın.

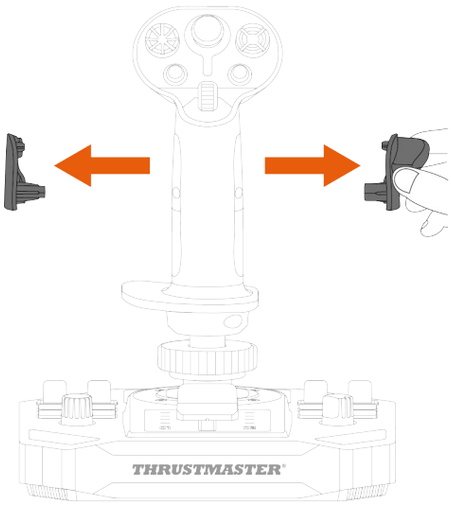

3. Sağ el başparmak dayama yerinin her iki parçasını uçuş kolunun üzerine yerleştirin.

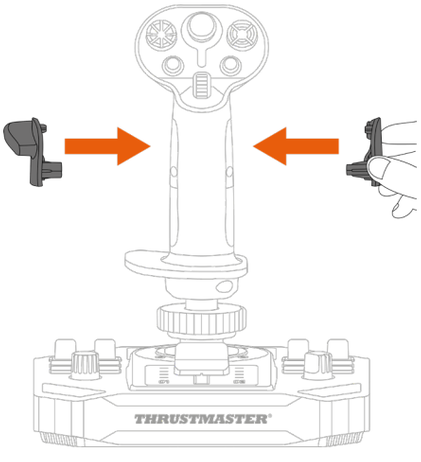

4. Sağ el başparmak dayama yerini vidalayın.

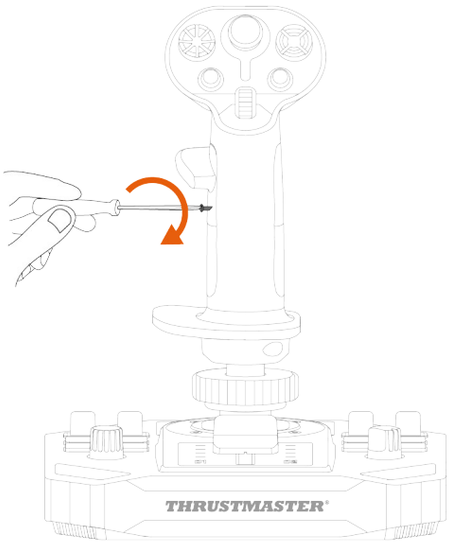

5. Uçuş kolunun arka kısmında bulunan çıkarılabilir düğmeyi çıkarın.

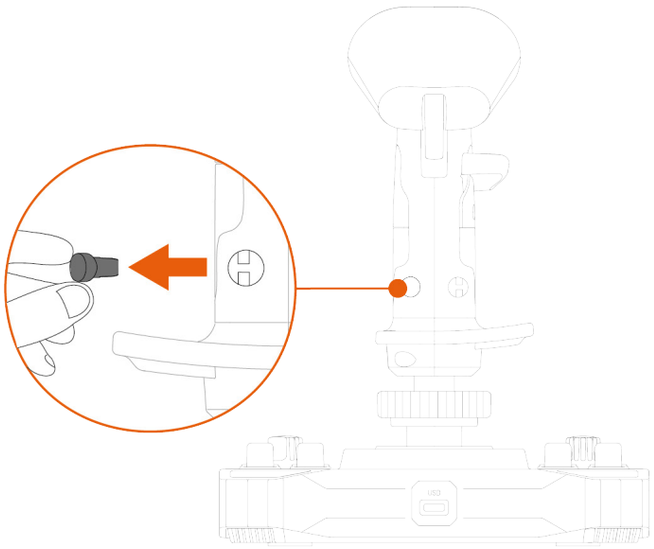

6. Çıkarılabilir düğmeyi başparmak dayama yerinin altına yerleştirin.

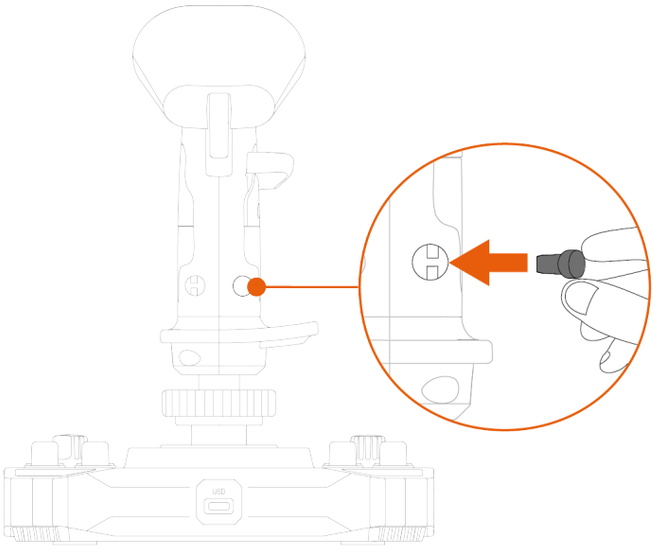

7. Bilek dayama yerini yerine sabitleyen iki vidayı sökün.

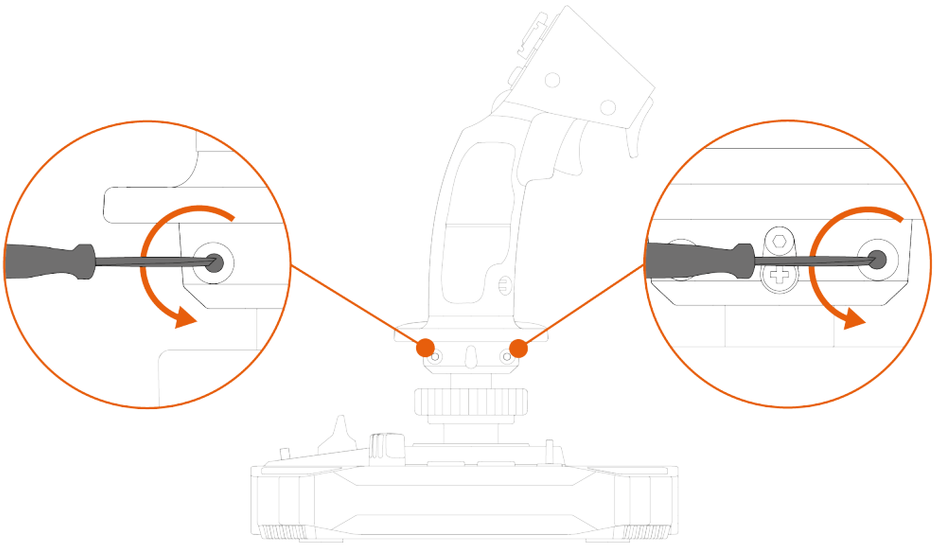

8. Bilek dayama yerinin iki parçasını çıkarın ve ardından parçaları ters çevirerek bunları uçuş kolunun üzerine yeniden yerleştirin.

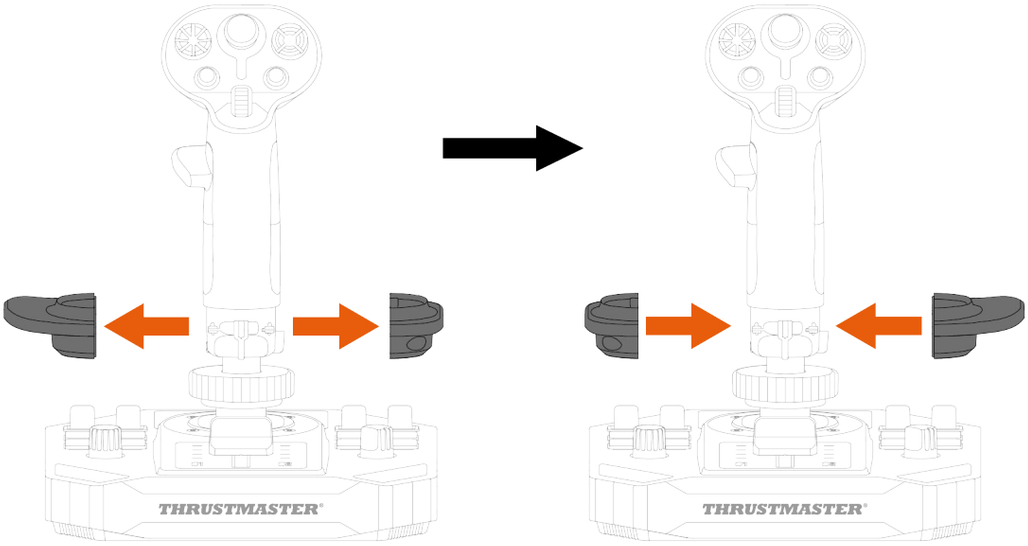

9. Bilek dayama yerini yerine sabitleyen iki vidayı vidalayın.

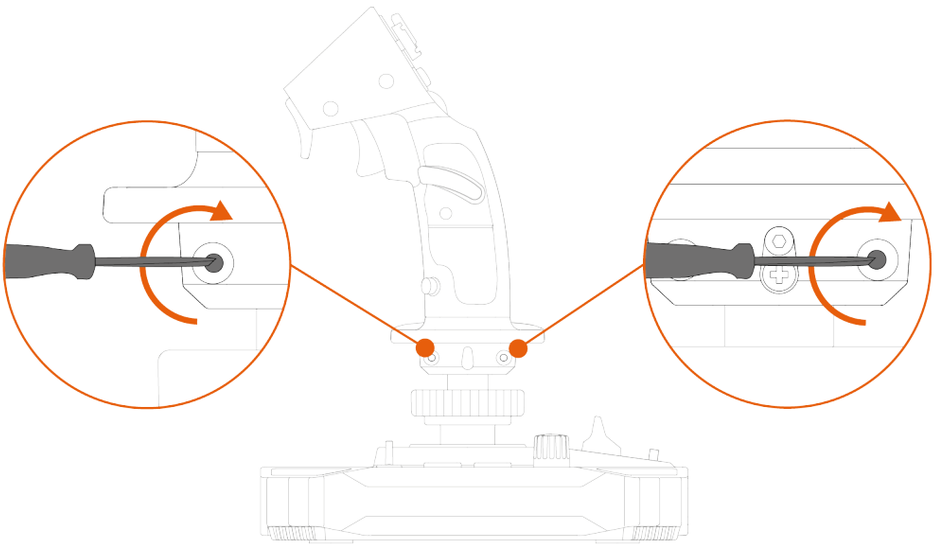

Yükseklik adaptörü

Sol-R 3 AVA Add-On Grip uçuş kolu, uçuş kolunu tutarken daha fazla konfor için elinizi kaldırmak üzere bir yükseklik adaptörü içerir.

Adaptörsüz	Adaptörlü
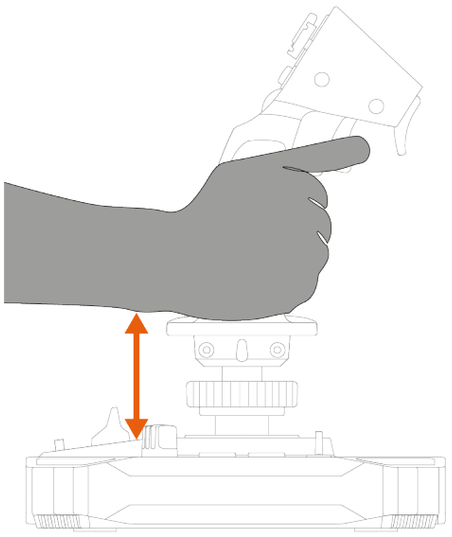	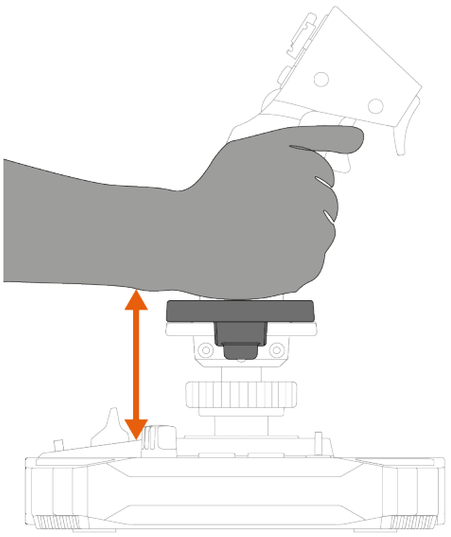

Yükseklik adaptörünü bilek dayama yerine geçirerek takın.

Solak modu	Sağlak modu
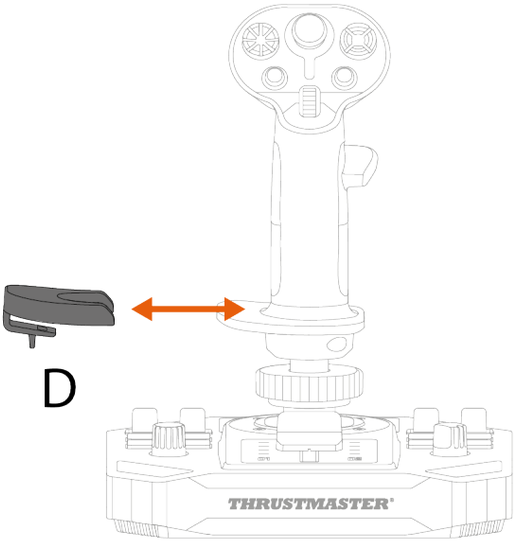	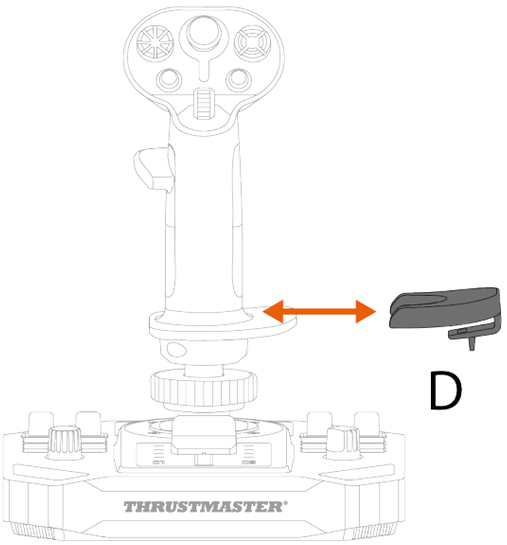

6. Uyumluluk

Sadece izin verilen aksesuarları kullandığınızdan emin olun. İzin verilmeyen aksesuarların kullanılması ürüne zarar verebilir ve garantiyi geçersiz kılar.

Tabanlar

Sol-R 3 AVA Add-On Grip uçuş kolu AVA* tabanla, Sol-R 5 Base* tabanla ve HOTAS Magnetic Base* tabanla uyumludur.

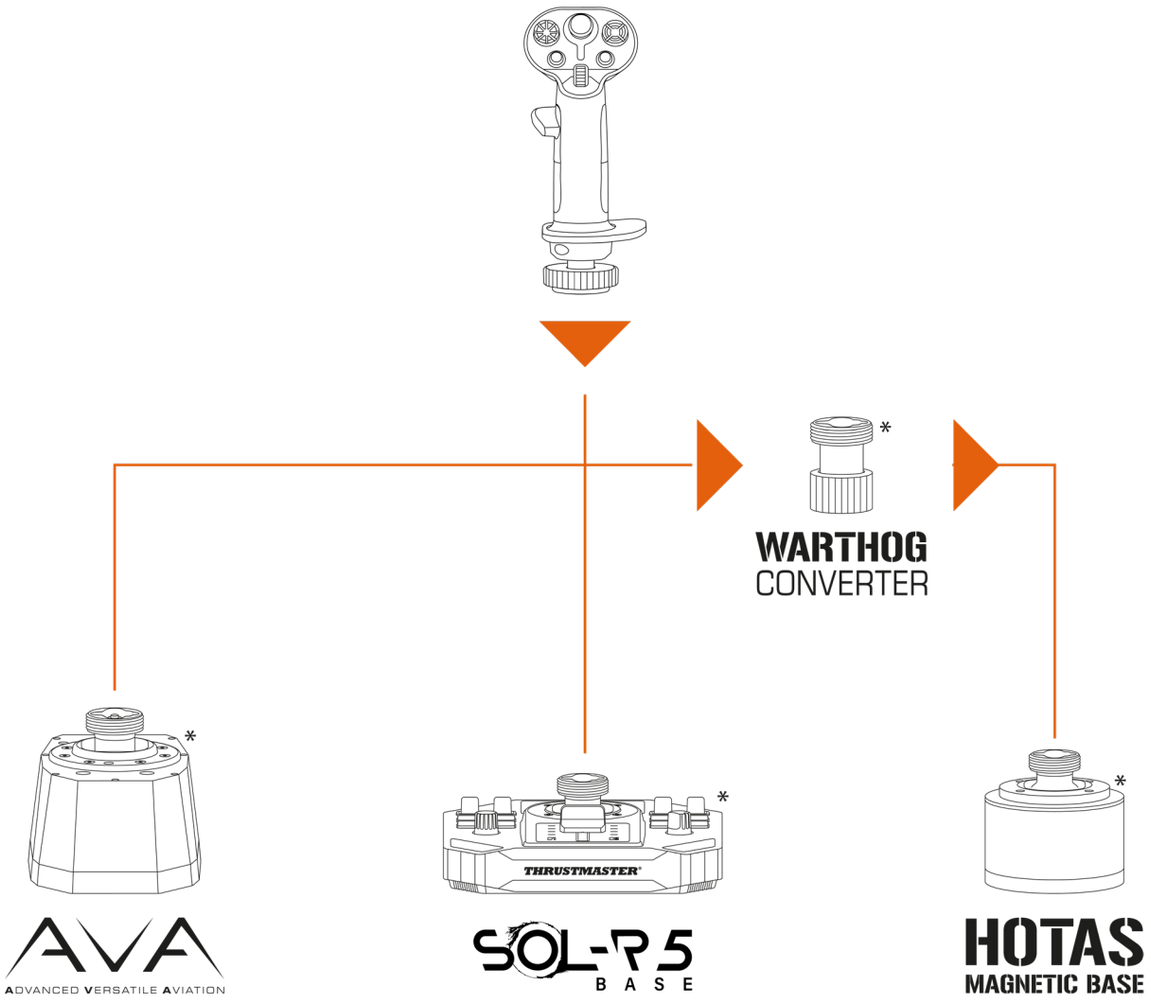

Sol-R 3 AVA Add-On Grip uçuş kolunun bir HOTAS Magnetic Base* tabana takılması, uyumluluk sağlamak için Warthog Converter* kullanılmasını gerektirir.

**Ayrı olarak satılır*

Kamlar

Sol-R 3 AVA Add-On Grip uçuş kolu, uzay simülasyonunda kullanmak üzere AVA* taban için iki STAR kamıyla birlikte gelir.

Kamlar, uçuş koluna uygulanan kuvvetin harekete dönüştürülme şeklini ayarlayarak uçuş kolunun güzergahının hissiyatını ve davranışını değiştirir.
Kamları AVA* tabana takma prosedürü şu adreste mevcuttur:
https://support.thrustmaster.com/product/ava/

**Ayrı olarak satılır*

7. T.A.R.G.E.T gelişmiş programlama yazılımı

T.A.R.G.E.T (Thrustmaster Advanced pRogramming Graphical EdiTor) çoğu Thrustmaster uçuş kumandasında iyileştirme yapılmasına ve profillerin Thrustmaster topluluğu ile paylaşılmasına olanak tanıyan yenilikçi, yüksek performanslı bir yazılım paketidir.

Kurulum

1. Lütfen şu adresi ziyaret edin:

   https://support.thrustmaster.com/product/sol-r-3-ava-add-on-grip

2. **Software** (Yazılım) kısmından T.A.R.G.E.T gelişmiş programlama yazılımını indirerek yükleyin.

Ana özellikler

- Eksenler için çeşitli olası konfigürasyonlar.
- Birden fazla programlama düzeyi mevcuttur: Basic, Advanced ve Script.
- Sürükle ve Bırak ilkesi kullanımı.
- Sol-R 3 AVA Add-On Grip uçuş kolunu diğer Thrustmaster uçuş simülasyonu aksesuarları (Hotas Cougar*, T.16000M FCS*, TWCS*, TFRP*, MFD Cougar Pack*, TCA serisi*, VIPER serisi*, AVA serisi*, Sol-R serisi* — hepsi aynı zamanda T.A.R.G.E.T ile uyumludur) ile birleştirerek tek bir USB cihazı olarak algılanma imkanı.
- Thrustmaster topluluğu tarafından oluşturulan gelişmiş profillere ulaşma.

**Ayrı olarak satılır*

8. SSS ve teknik destek

Sol-R 3 AVA Add-On Grip uçuş kolu ile ilgili sorularınız mı var veya teknik sorunlarla mı karşılaştınız? Öyleyse Thrustmaster teknik destek web sitesini ziyaret edin:

https://support.thrustmaster.com/product/sol-r-3-ava-add-on-grip

1. Joystick'im düzgün çalışmıyor ya da uygun kalibre edilmemiş gözüküyor

- PC'nizi kapatın, joystick'inizi ayırıp tekrar bağlayın, PC'nizi yeniden başlatın ve oyununuzu tekrar başlatın.
- Joystick'inizi bağlarken her türlü kalibrasyon sorununu engellemek için mutlaka uçuş kolunu ortalanmış tutun ve hareket ettirmekten kaçının.

2. Joystick'imi ayarlayamıyorum

- Oyununuzun menüsüne erişin ve **Seçenekler > Kumanda > Gamepad** veya **Joystick** öğesini seçin. Ardından en uygun konfigürasyonu seçin veya joystick'in seçeneklerinin tümünü yeniden ayarlayın.
- Daha fazla bilgi için lütfen oyununuzun kullanma kılavuzuna veya online yardıma başvurun.

3. Joystick'im çok hassas veya yeterince hassas değil

- Joystick farklı eksenlerde birkaç hareketten sonra kendini otomatik olarak kalibre eder.
- Oyununuzun menüsüne erişin ve **Seçenekler > Kumanda > Gamepad** veya **Joystick** öğesini seçin. Ardından joystick'inizin hassasiyetini ve ölü bölgelerini, bu seçenekler varsa, ayarlayın.

4. Joystick'im çalışmıyor

Joystick'in video oyunlarında düzgün çalışması için tabanın donanım yazılımını güncellemeniz gerekir.

- Bir Sol-R 5 Base taban kullanıyorsanız lütfen şu adresi ziyaret edin: **https://support.thrustmaster.com/product/sol-r-5-base**
- Bir AVA taban kullanıyorsanız lütfen şu adresi ziyaret edin: **https://support.thrustmaster.com/product/ava**
- Bir HOTAS Magnetic Base taban kullanıyorsanız lütfen şu adresi ziyaret edin: **https://support.thrustmaster.com/product/hotas-magnetic-base**

Drivers (Sürücüler) öğesini seçin, ardından indirme ve yükleme prosedürü dahil talimatları izleyin.

THRUSTMASTER®

SOL-R 3

AVA

ADD-ON GRIP

PC (Windows® 10/11)

Instrukcja obsługi

Przed zainstalowaniem urządzenia, **przed** każdym jego użyciem i **przed** wykonaniem jakichkolwiek czynności konserwacyjnych **uważnie przeczytaj** wskazówki zawarte w niniejszej instrukcji. Koniecznie przestrzegaj wskazówek dotyczących bezpieczeństwa. Ich nieprzestrzeganie może prowadzić do wypadków i/lub uszkodzeń. Zachowaj tę instrukcję do ewentualnego użycia w przyszłości.

SPIS TREŚCI

1. ZAWARTOŚĆ OPAKOWANIA.....6

2. ELEMENTY TECHNICZNE 7

3. INFORMACJE DOTYCZĄCE KORZYSTANIA Z UCHWYTU DRĄŻKA STEROWEGO.....9

4. ZAKŁADANIE 11

Mapowanie.....13

Funkcja steru kierunku.....19

Wielokierunkowy przełącznik grzybkowy widoku.....21

5. KONFIGUROWANIE UCHWYTU DRĄŻKA STEROWEGO.....24

Tryb praworęczny lub leworęczny 24

Przykład konfiguracji z podstawą Sol-R* ..25

Przykład konfiguracji z podstawą AVA* lub podstawą HOTAS Magnetic Base*.....28

Zmiana trybu praworęcznego na leworęczny *29*

Zmiana trybu leworęcznego na praworęczny *33*

Adapter wysokości *37*

6. ZGODNOŚĆ **38**

Podstawy *39*

Krzywki *40*

7. ZAAWANSOWANA APLIKACJA DO PROGRAMOWANIA T.A.R.G.E.T **41**

Instalacja *41*

Główne cechy i funkcje *42*

8. CZĘSTO ZADAWANE PYTANIA I POMOC TECHNICZNA **43**

Zanurz się w świecie kosmicznych wrażeń dzięki uchwytowi drążka sterowego Sol-R 3 AVA Add-On Grip, który będzie Twoim towarzyszem w każdej międzygwiezdnej bitwie i przygodzie.

Niniejsza instrukcja pomoże Ci w instalacji i optymalnej eksploatacji uchwytu Sol-R 3 AVA Add-On Grip. Zanim wystartujesz, uważnie zapoznaj się ze wskazówkami i ostrzeżeniami, które pomogą Ci czerpać maksymalną przyjemność z użytkowania urządzenia.

THRUSTMASTER®

Aktualizowanie oprogramowania sprzętowego

Aby uchwyt drążka sterowego Sol-R 3 AVA Add-On Grip działał prawidłowo w grach wideo, należy zaktualizować oprogramowanie sprzętowe podstawy.

- Jeśli korzystasz z podstawy Sol-R 5 Base, wejdź na stronę: **https://support.thrustmaster.com/product/sol-r-5-base**

- Jeśli korzystasz z podstawy AVA, wejdź na stronę: **https://support.thrustmaster.com/product/ava**

- Jeśli korzystasz z podstawy HOTAS Magnetic Base, wejdź na stronę: **https://support.thrustmaster.com/product/hotas-magnetic-base**

Wybierz **Drivers** (Sterowniki) i wykonaj instrukcje obejmujące procedurę pobierania oraz instalacji.

1. Zawartość opakowania

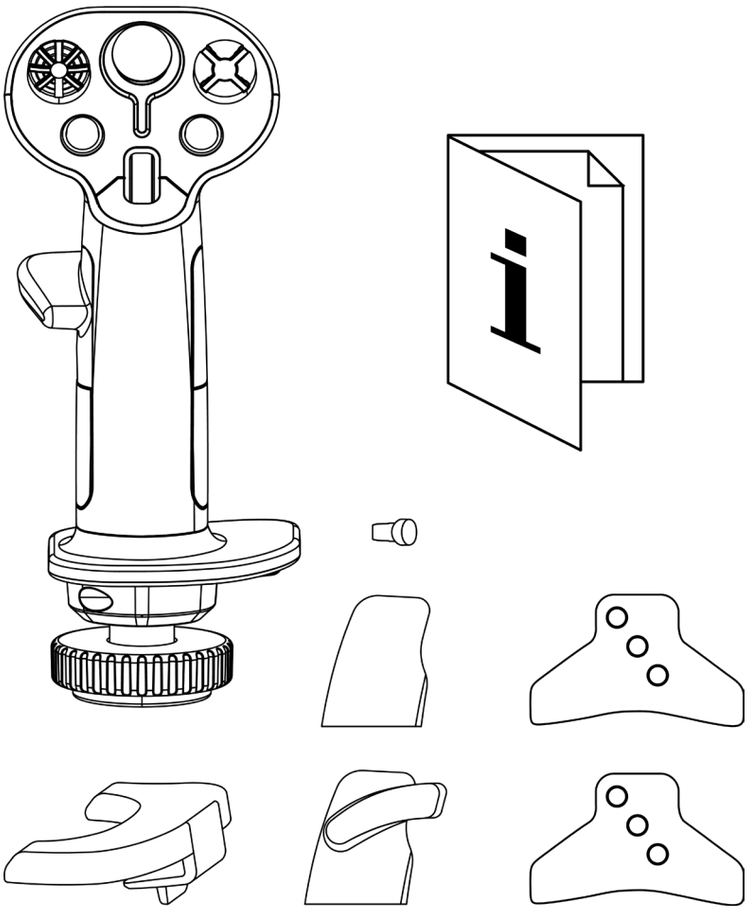

2. Elementy techniczne

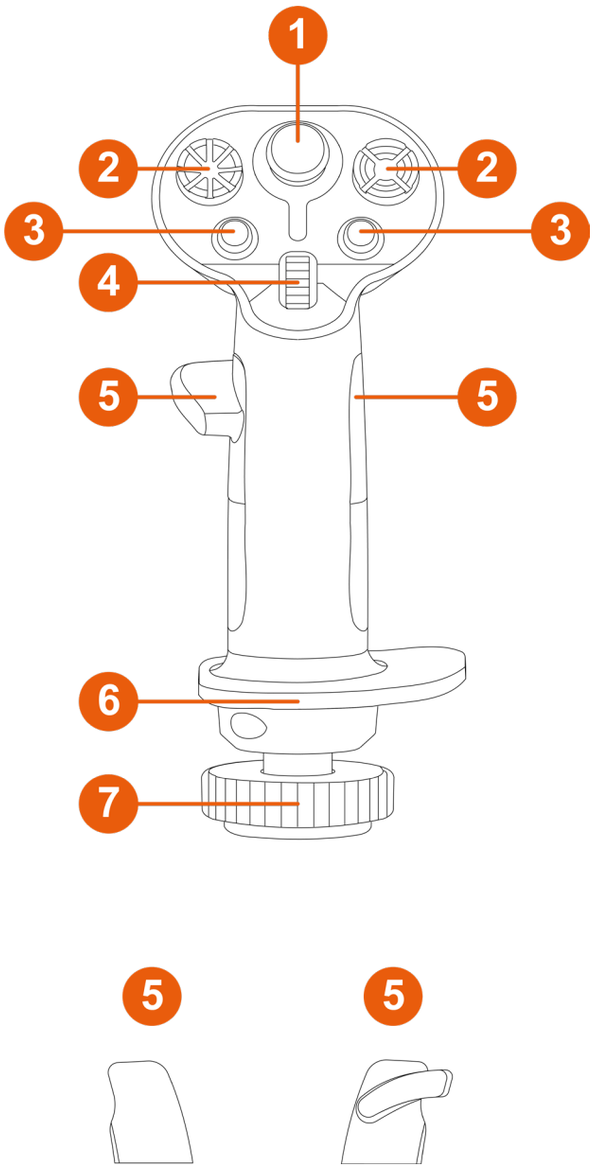

❶ Minidrążek analogowy

❷ 8-kierunkowe przełączniki grzybkowe widoku (PoV)

❸ Przyciski czynności

❹ Kółko do przewijania

❺ Podpórki kciuka (dla graczy prawo- i leworęcznych)

❻ Oburęczna podpórka dłoni

❼ Funkcja steru kierunku obsługiwana przez obracanie uchwytu drążka sterowego (z blokadą)

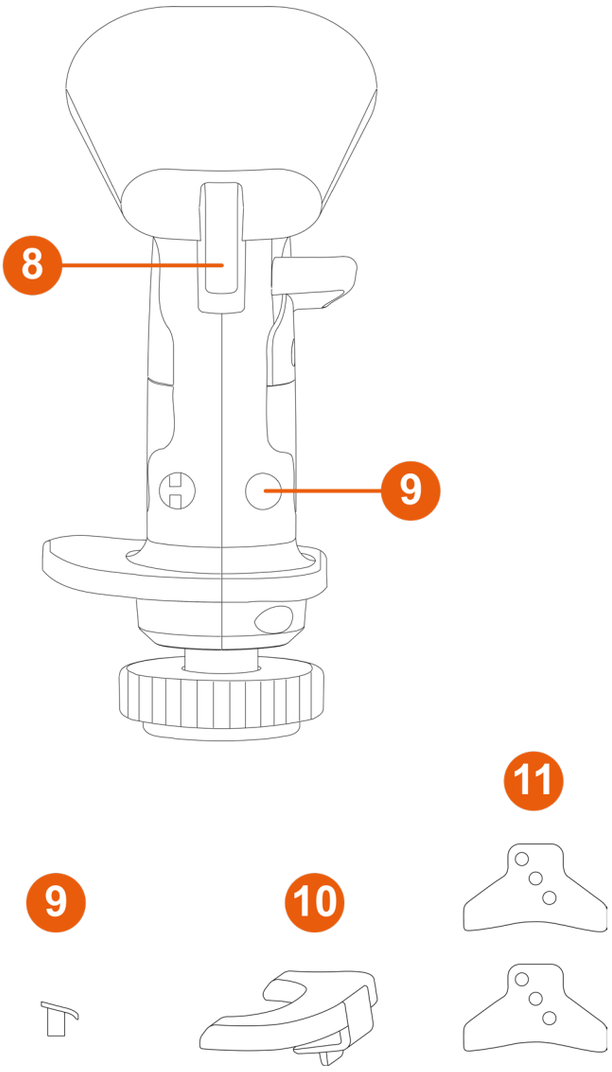

❽ Spusty (w tym jeden dwupozycyjny)

❾ Wymienne przyciski

❿ Wymienny adapter wysokości (dla graczy prawo- i leworęcznych)

⓫ Krzywki STAR (tylko do podstawy AVA*)

** Do nabycia osobno*

3. Informacje dotyczące korzystania z uchwytu drążka sterowego

Dokumentacja

Zanim rozpoczniesz korzystanie z urządzenia, jeszcze raz uważnie zapoznaj się z tym dokumentem, a następnie zachowaj go do wglądu.

Ryzyko przytrzaśnięcia

Podczas korzystania z uchwytu drążka sterowego Sol-R 3 AVA Add-On Grip zamontowanego na podstawie* nie umieszczaj palców w strefie między podstawą i osią uchwytu drążka.

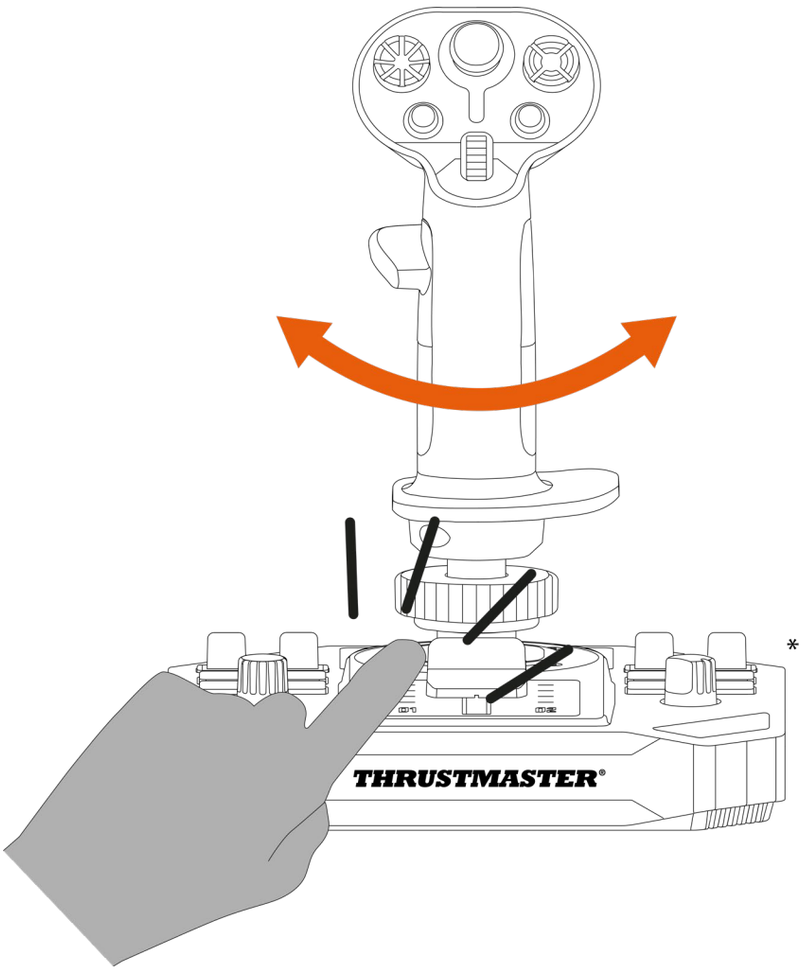

** Do nabycia osobno*

4. Zakładanie

1. Umieść uchwyt drążka sterowego na zgodnej podstawie*. Zadbaj o prawidłowe ustawienie uchwytu drążka sterowego, tak jak to pokazano na poniższym diagramie.
2. Przykręć pierścień zaciskowy.

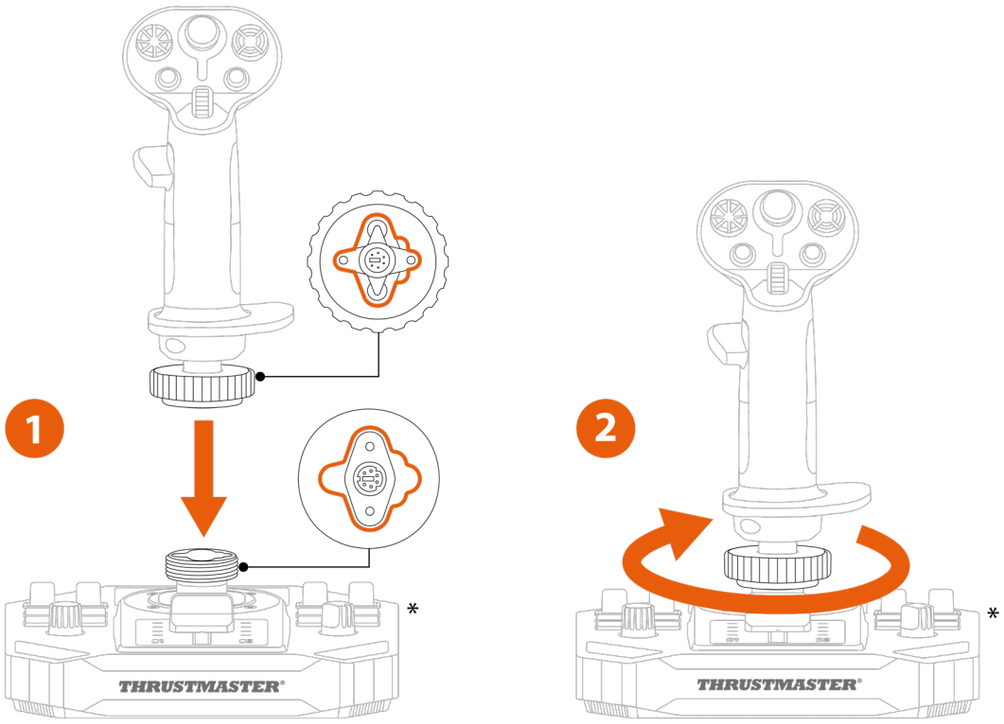

** Do nabycia osobno*

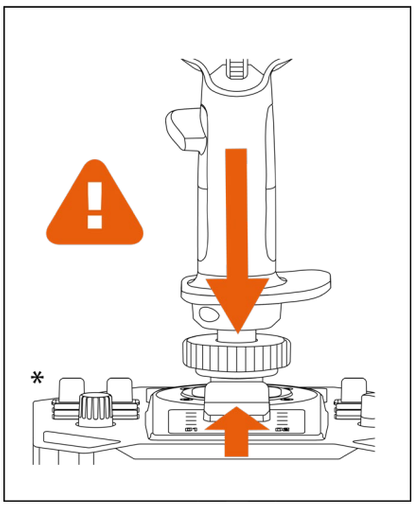

Jeśli poczujesz opór, nie pokonuj go na siłę. Upewnij się, że złącza podstawy i uchwytu drążka sterowego są prawidłowo wyrównane. Nieprzestrzeganie tej instrukcji może doprowadzić do uszkodzenia urządzeń.

** Do nabycia osobno*

Mapowanie

Tryb praworęczny w przypadku podstawy Sol-R*

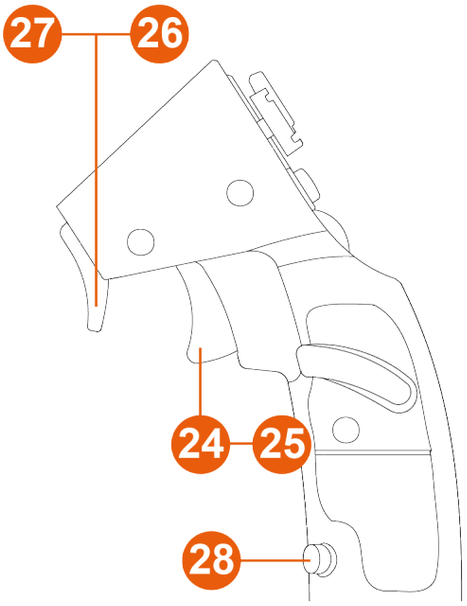

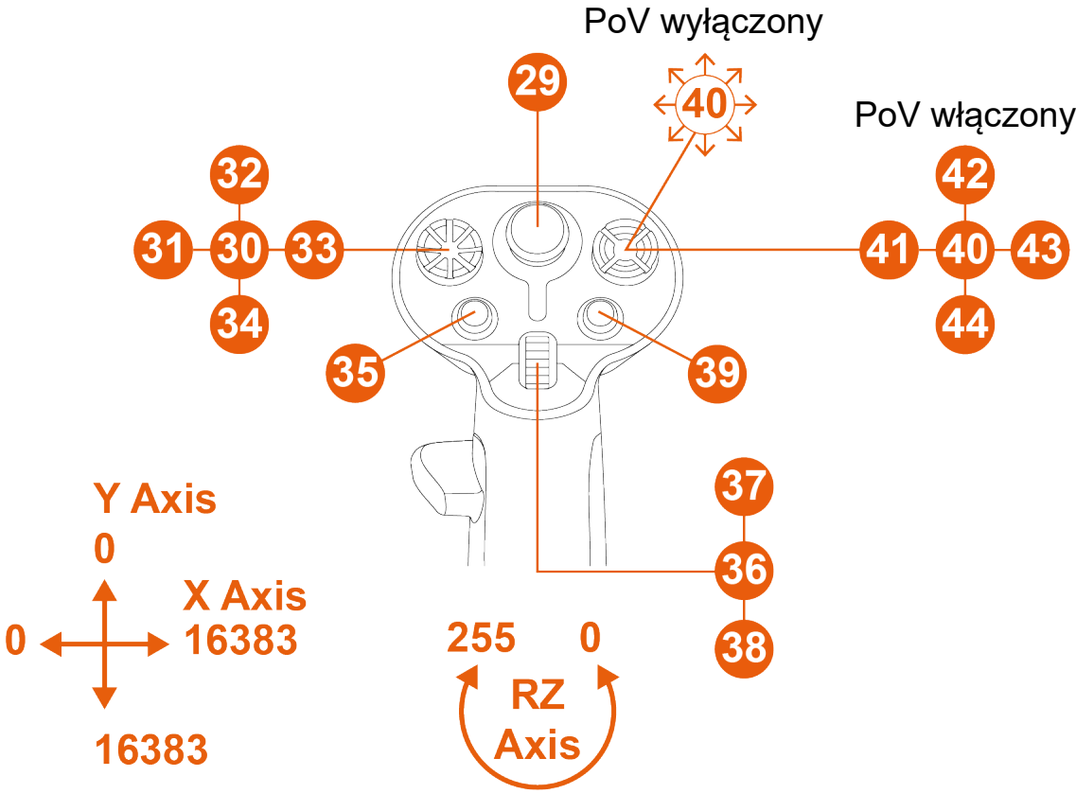

* *Do nabycia osobno*

*Tryb leworęczny w przypadku podstawy Sol-R**

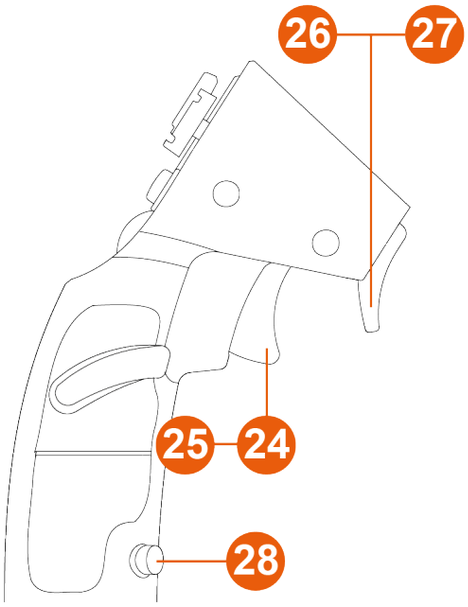

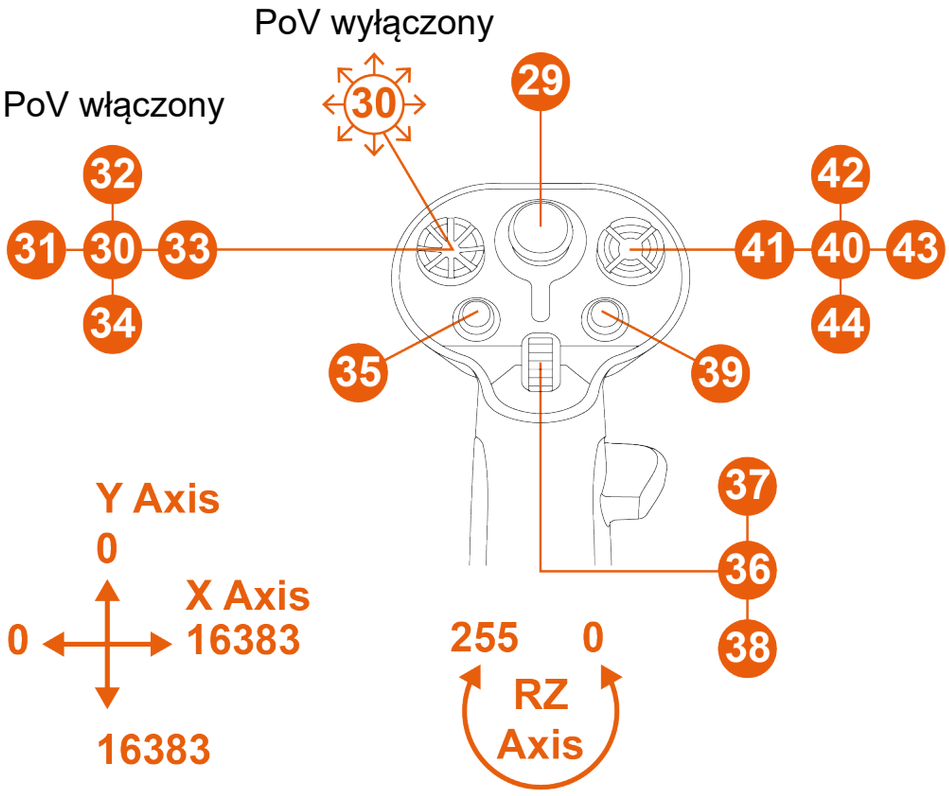

** Do nabycia osobno*

*Tryb praworęczny w przypadku podstawy AVA**

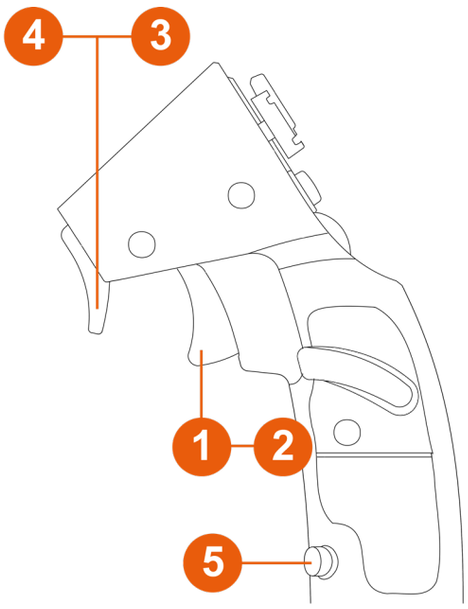

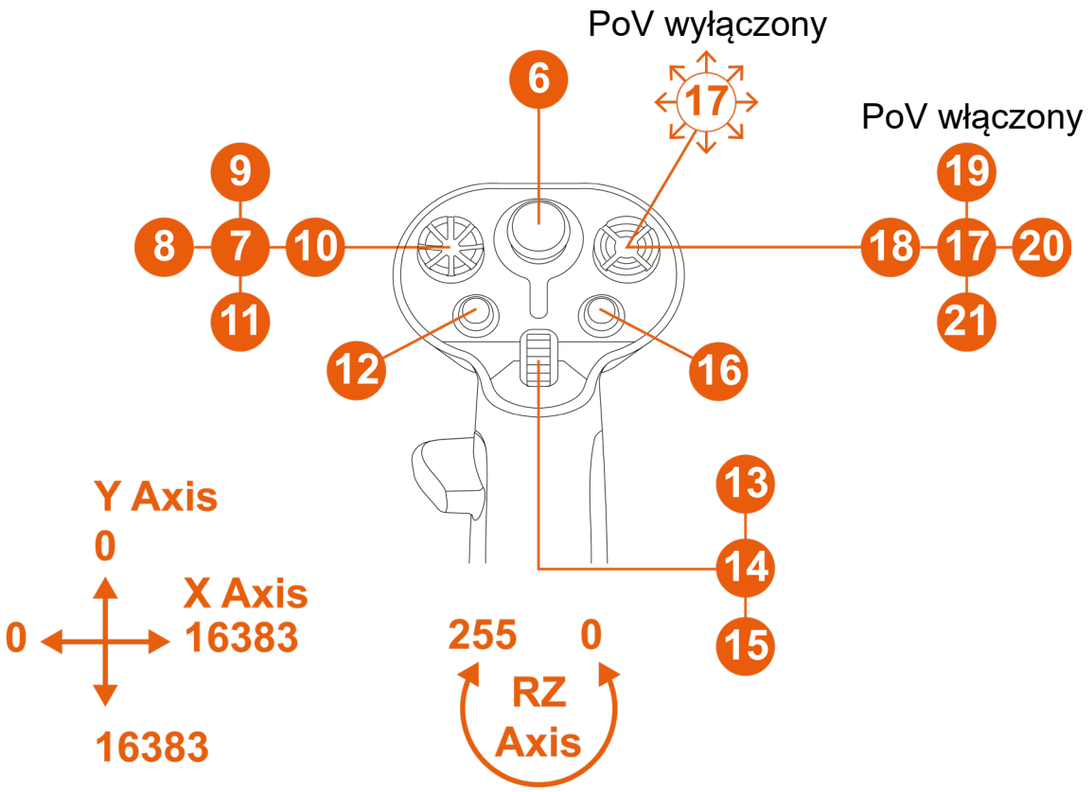

** Do nabycia osobno*

*Tryb leworęczny w przypadku podstawy AVA**

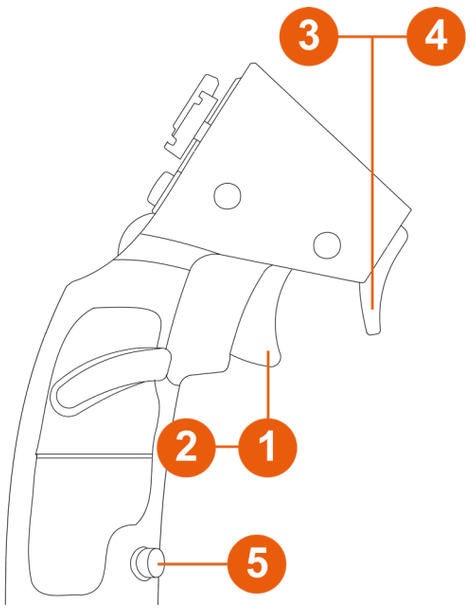

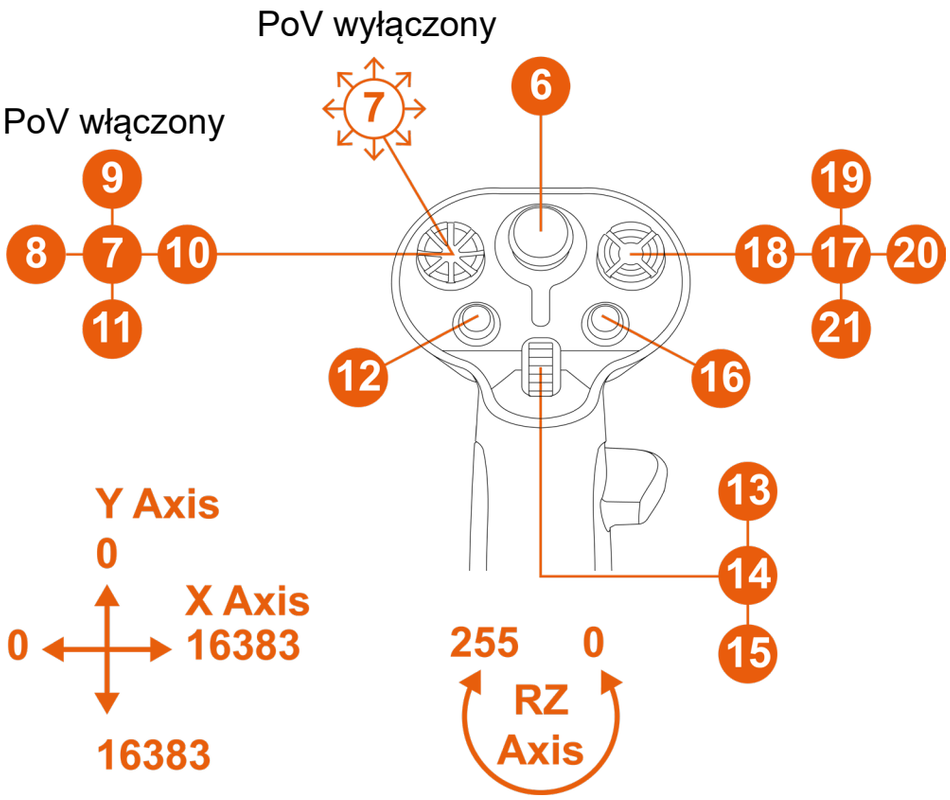

** Do nabycia osobno*

Z podstawą HOTAS Magnetic Base wyposażoną w przejściówkę Warthog Converter**

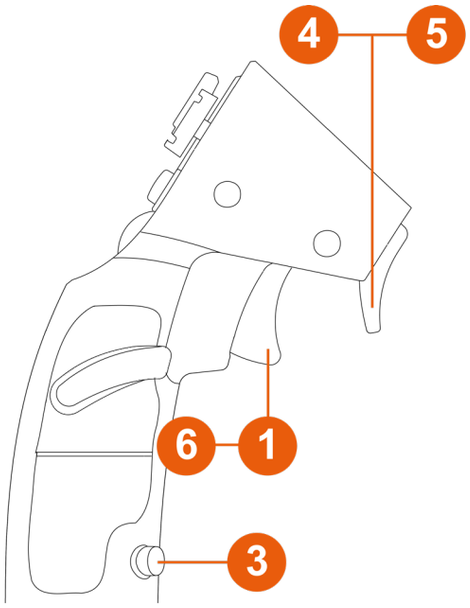

PoV wyłączony

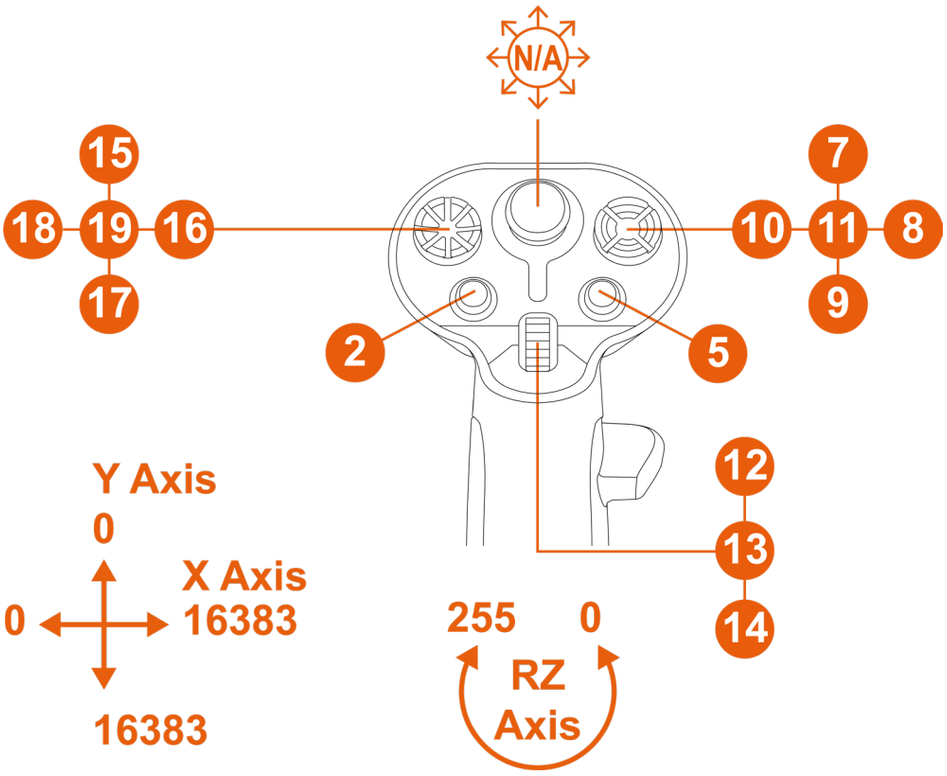

** Do nabycia osobno*

W tej konfiguracji uchwyt drążka sterowego jest rozpoznawany jako VIPER HOTAS Add-On Grip.

Funkcja steru kierunku obsługiwana przez obracanie uchwytu drążka sterowego nie działa.

Funkcja steru kierunku

Uchwyt drążka sterowego Sol-R 3 AVA Add-On Grip jest wyposażony w funkcję steru kierunku, z której korzysta się przez obracanie uchwytu drążka w lewo lub w prawo.

W samolocie pilot manipuluje sterem kierunku, aby obracać samolot wokół osi pionowej (powodując jego skręcanie w lewo lub w prawo).

Tę funkcję można wyłączyć przez zablokowanie obrotu w osi Z (odchylenia).

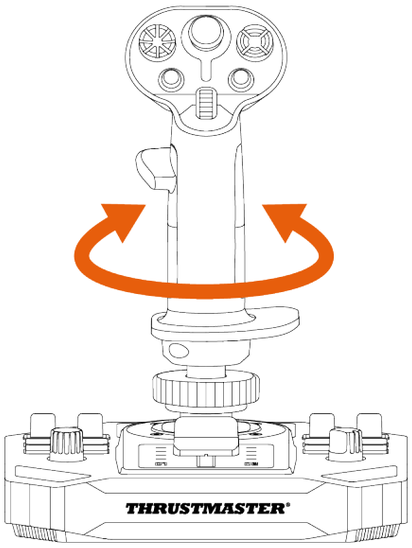

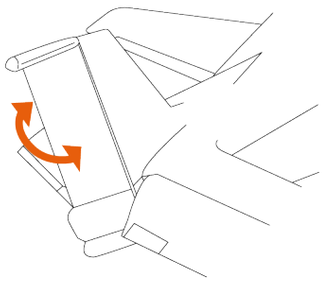

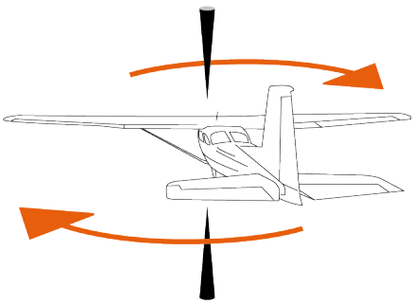

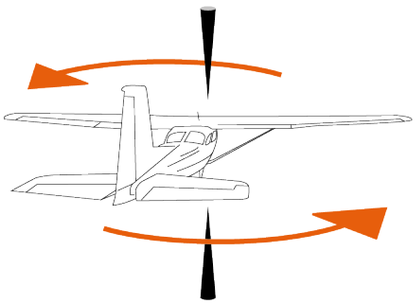

Aby zablokować funkcję steru kierunku:

– Za pomocą klucza imbusowego 2 mm (do nabycia osobno) przykręć śrubę sześciokątną znajdującą się pod podpórką dłoni.

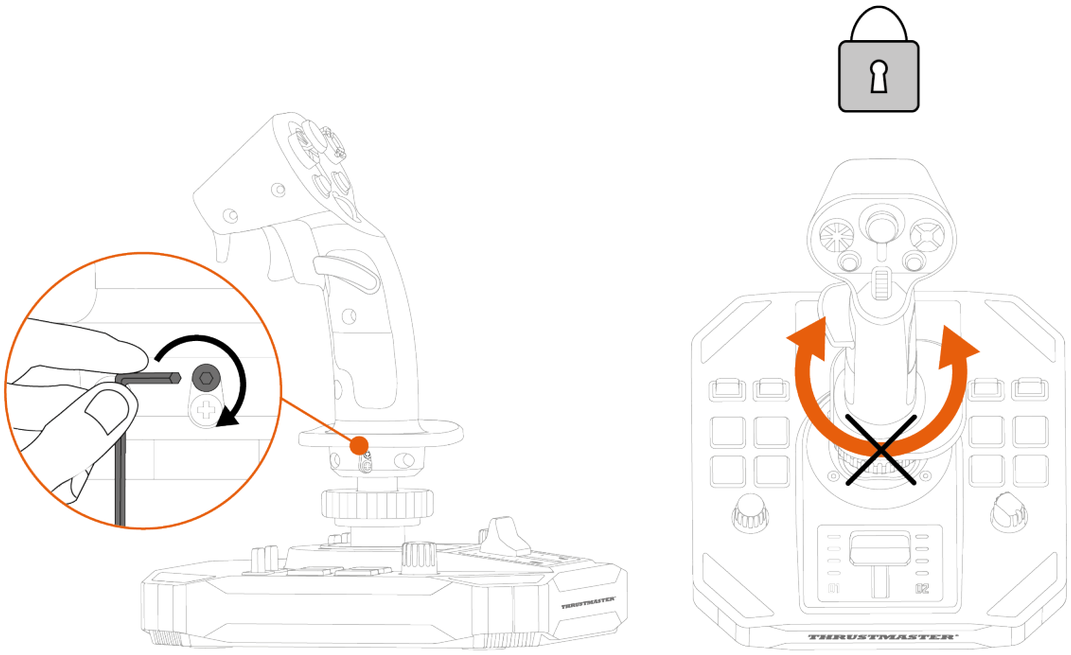

Aby odblokować funkcję steru kierunku:

– Za pomocą klucza imbusowego 2 mm (do nabycia osobno) poluzuj śrubę sześciokątną znajdującą się pod podpórką dłoni.

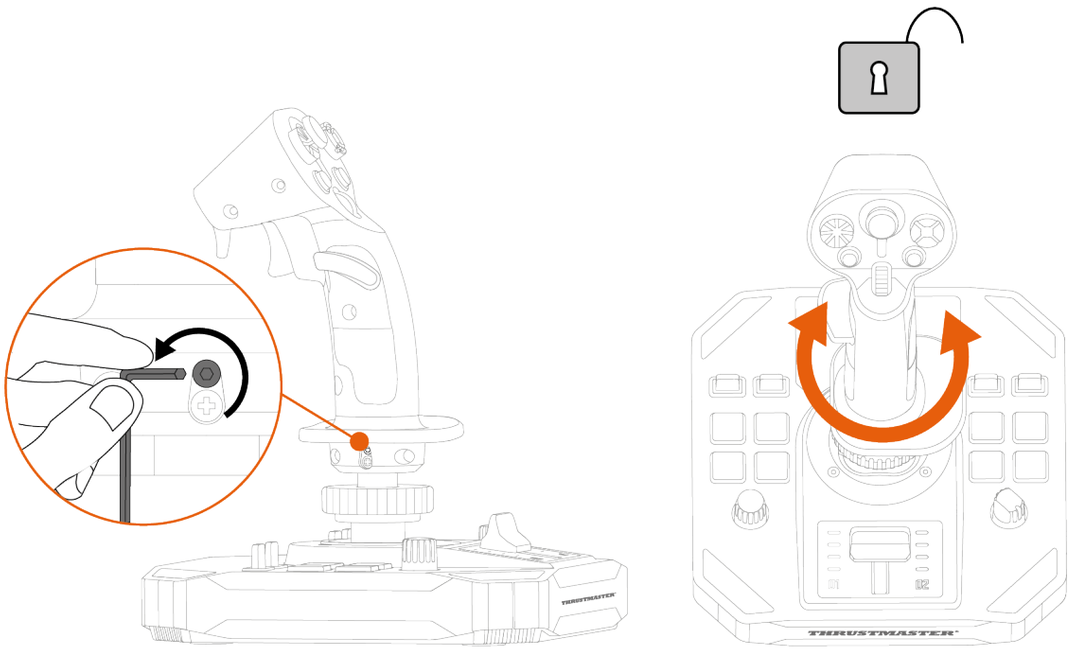

Wielokierunkowy przełącznik grzybkowy widoku

Uchwyt drążka sterowego Sol-R 3 AVA Add-On Grip jest wyposażony w wielokierunkowy przełącznik grzybkowy widoku, który umożliwia obserwowanie sytuacji wokół statku kosmicznego (jeśli zezwala na to używana gra).

W menu konfiguracji gry można przypisać poszczególne widoki (tylny, lewy, prawy, widoki zewnętrzne) odpowiednim kierunkom wielokierunkowego przełącznika grzybkowego.

Wielokierunkowy przełącznik grzybkowy widoku można także zarezerwować do innych celów (strzelanie itp.).

Tryb leworęczny	Tryb praworęczny
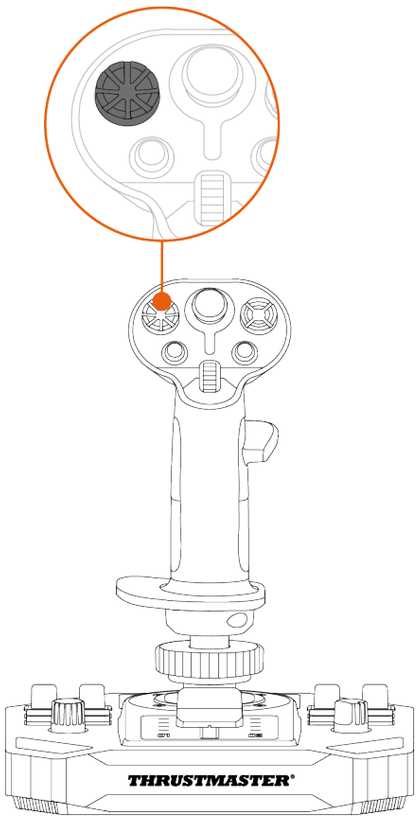	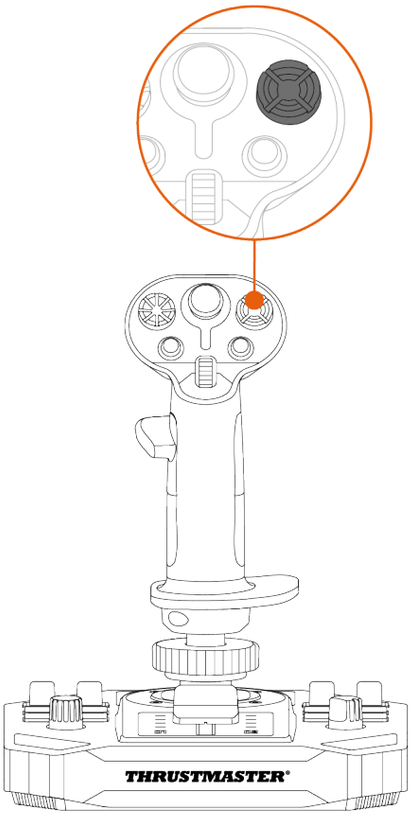

Funkcję widoku można wyłączyć. Nadal jednak można wtedy korzystać z wielokierunkowego przełącznika grzybkowego.

Aby wyłączyć funkcję widoku:

- Przejdź do **panelu sterowania** uchwytu drążka sterowego Sol-R 3 AVA Add-On Grip.
- W oknie dialogowym **Game Controllers** (**Kontrolery gier**) kliknij **Properties** (**Właściwości**).
- Na karcie **Test Input** (**Testuj wejście**) usuń zaznaczenie opcji **Point of View hat-switch** (**Przełącznik grzybkowy widoku**).

Funkcja widoku (tryb praworęczny)	
Włączona	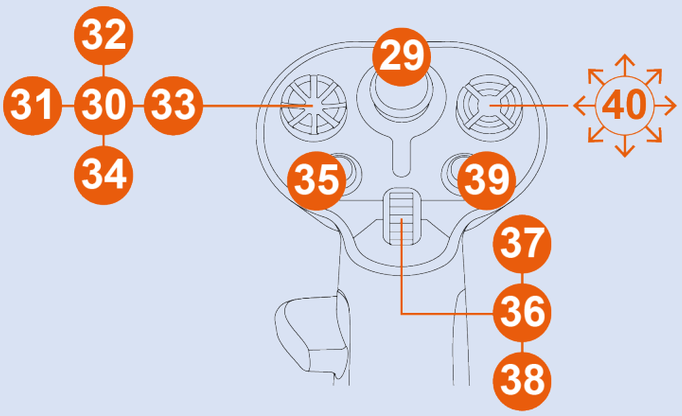
Wyłączona	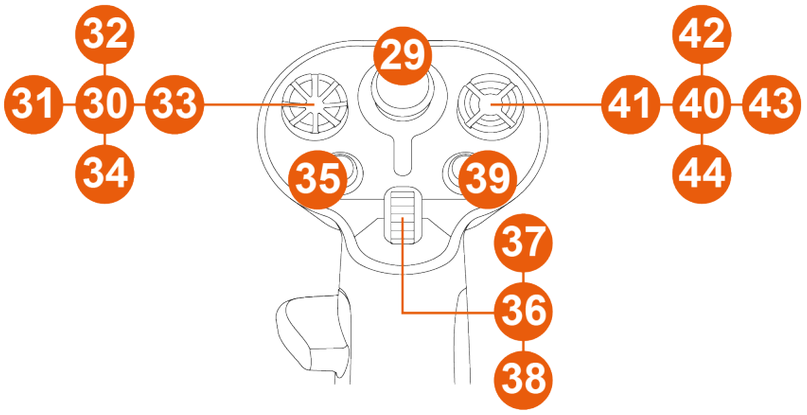

Funkcja widoku (tryb leworęczny)	
Włączona	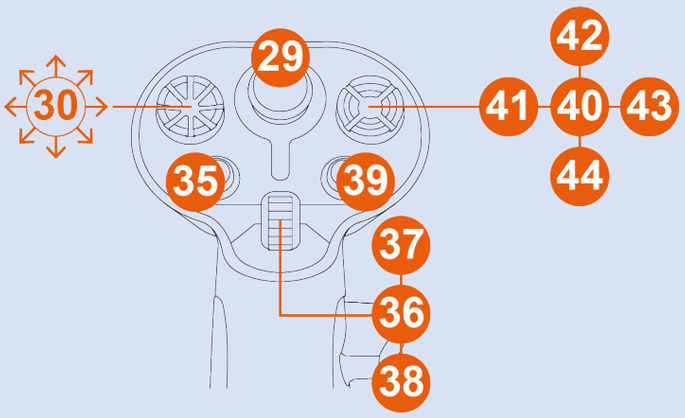
Wyłączona	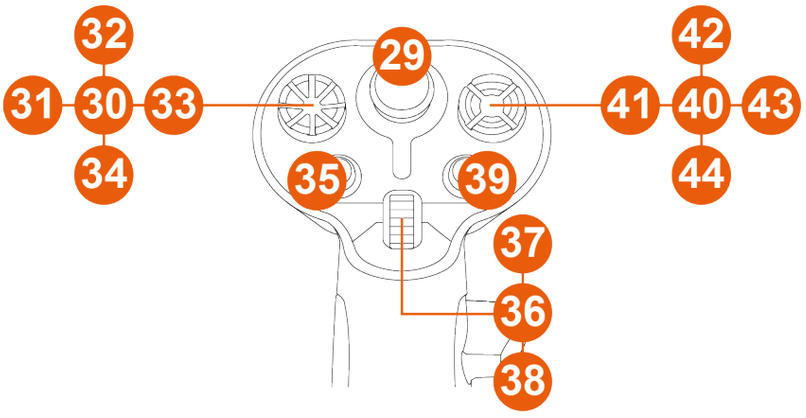

5. Konfigurowanie uchwytu drążka sterowego

Tryb praworęczny lub leworęczny

Uchwyt drążka sterowego Sol-R 3 AVA Add-On Grip jest urządzeniem oburęcznym, dzięki czemu idealnie się sprawdza u każdego gracza (prawo- lub leworęcznego).

Standardowo uchwyt drążka sterowego jest skonfigurowany w trybie praworęcznym.

*Przykład konfiguracji z podstawą Sol-R**

Tryb leworęczny	Tryb praworęczny
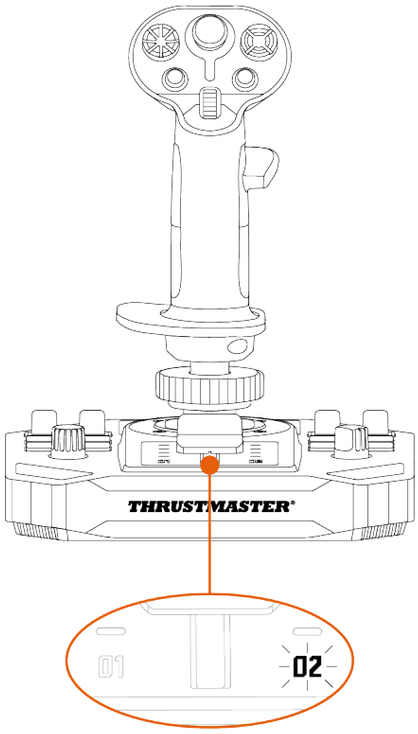	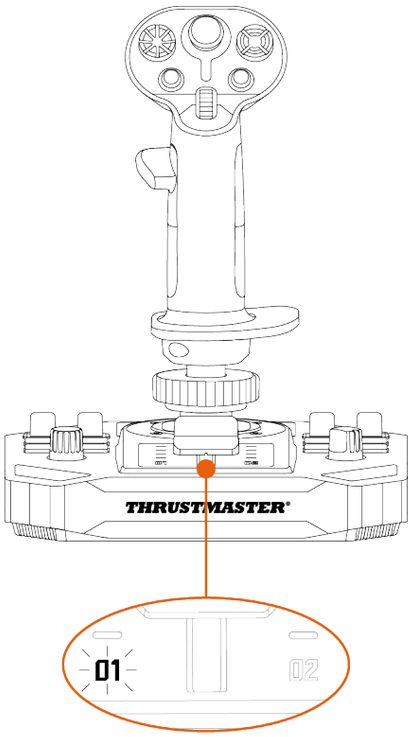

Procedurę zmiany trybu praworęcznego na leworęczny (lub odwrotnie) należy wykonać **przed** podłączeniem joysticka do komputera.

** Do nabycia osobno*

Aby skonfigurować joystick w **trybie leworęcznym**:

- Ustaw wybierak znajdujący się pod podstawą joysticka w położeniu LEFT HANDED (leworęczny).

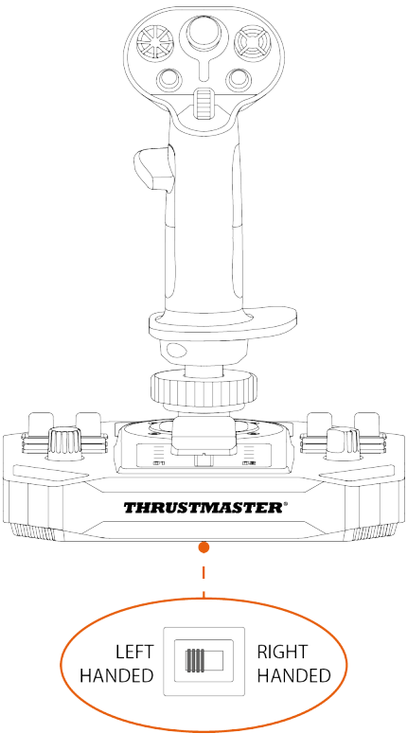

Joystick zostanie rozpoznany pod nazwą **Sol-R [L] Flightstick**.

Aby skonfigurować joystick w **trybie praworęcznym**:

- Ustaw wybierak znajdujący się pod podstawą joysticka w położeniu RIGHT HANDED (praworęczny).

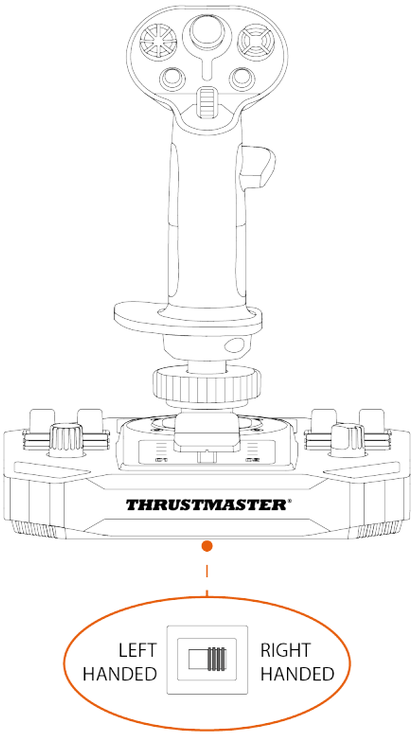

Joystick zostanie rozpoznany pod nazwą **Sol-R [R] Flightstick**.

Przykład konfiguracji z podstawą AVA lub podstawą HOTAS Magnetic Base**

Kiedy uchwyt drążka sterowego Sol-R 3 AVA Add-On Grip jest zamontowany na podstawie AVA* lub podstawie HOTAS Magnetic Base*:

1. Przejdź do **panelu sterowania**.
2. W oknie dialogowym **Game Controllers** (**Kontrolery gier**) kliknij **Properties** (**Właściwości**).
3. Na karcie **Test Input** (**Testuj wejście**) wybierz opcję **RIGHT-HANDED** (praworęczny) lub **LEFT-HANDED** (leworęczny).

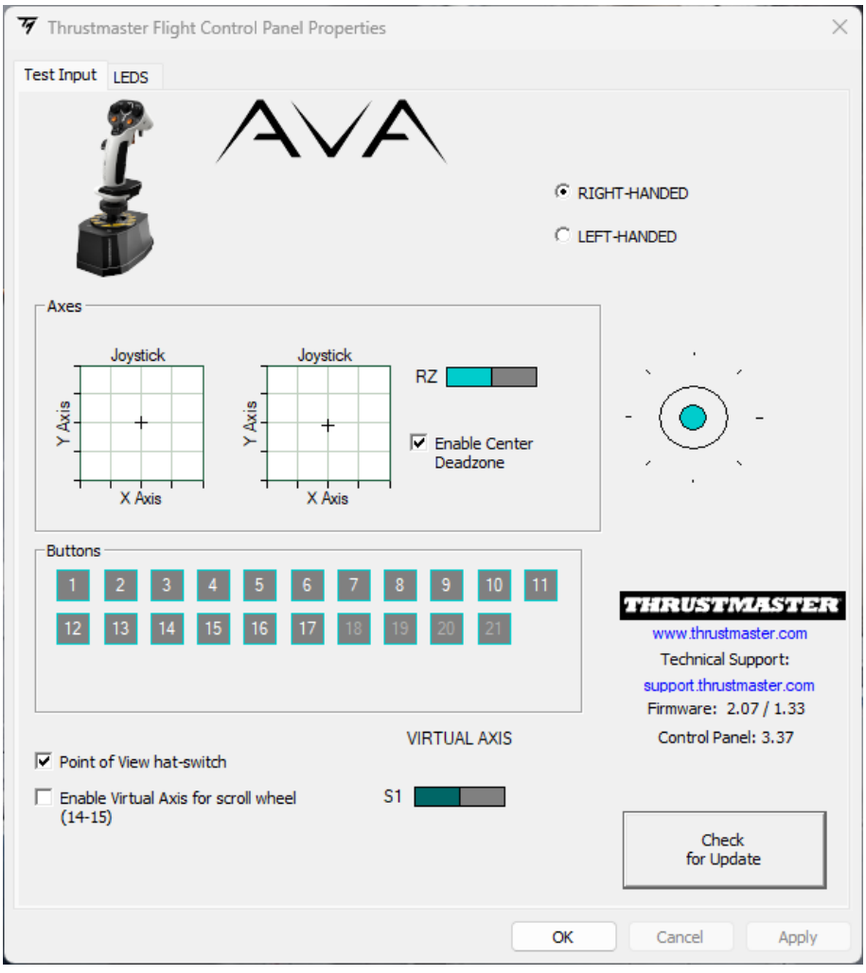

** Do nabycia osobno*

Zmiana trybu praworęcznego na leworęczny

1. Odkręć podpórkę kciuka dla graczy praworęcznych.

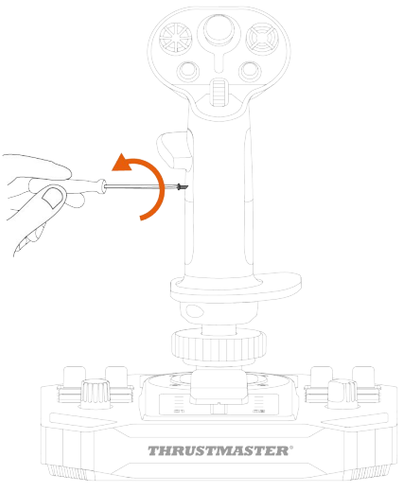

2. Wyjmij obie części podpórki kciuka dla graczy praworęcznych.

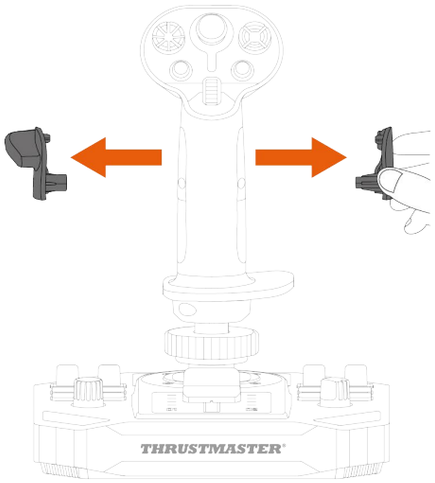

3. Umieść w uchwycie drążka sterowego obie części podpórki kciuka dla graczy leworęcznych.

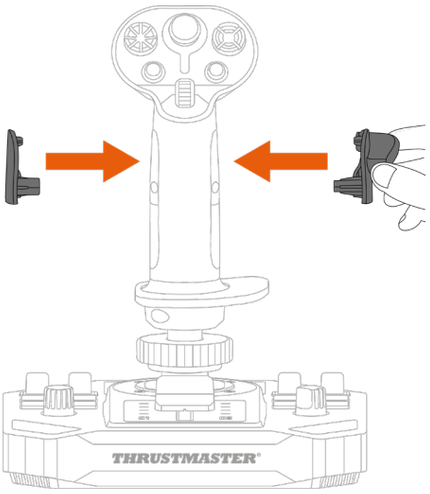

4. Przykręć podpórkę kciuka dla graczy leworęcznych.

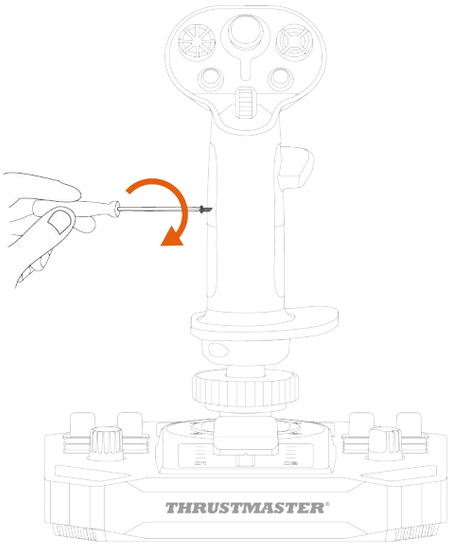

5. Wyjmij wymienny przycisk umieszczony z tyłu uchwytu drążka sterowego.

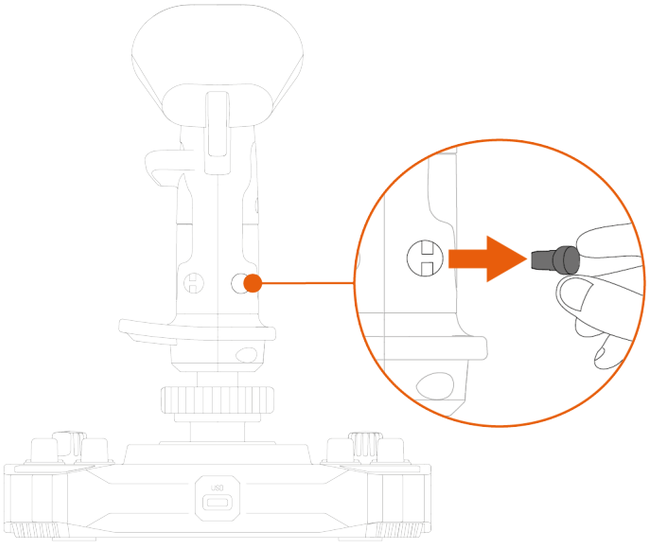

6. Włóż wymienny przycisk pod podpórką kciuka.

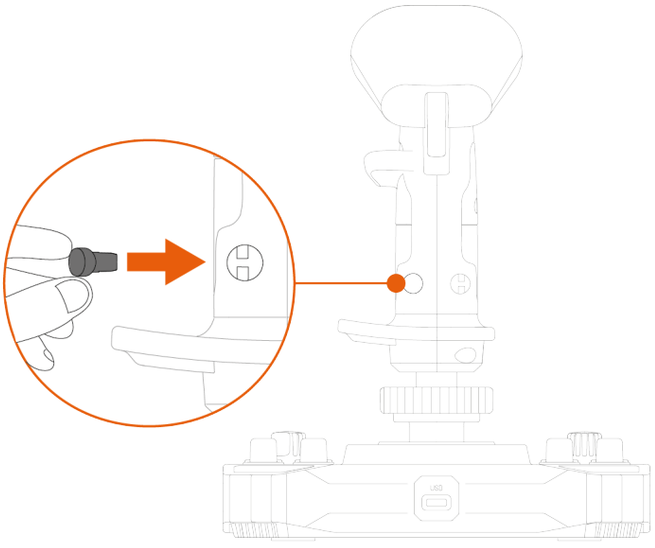

7. Odkręć dwie śruby mocujące podpórkę dłoni.

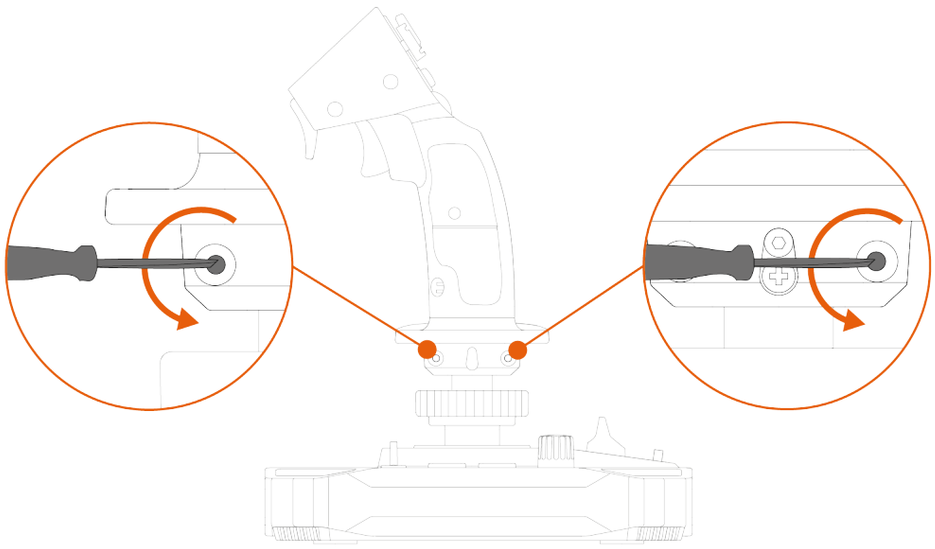

8. Zdejmij obie części podpórki dłoni, a następnie załóż je ponownie na uchwyt drążka sterowego, zamieniając miejscami.

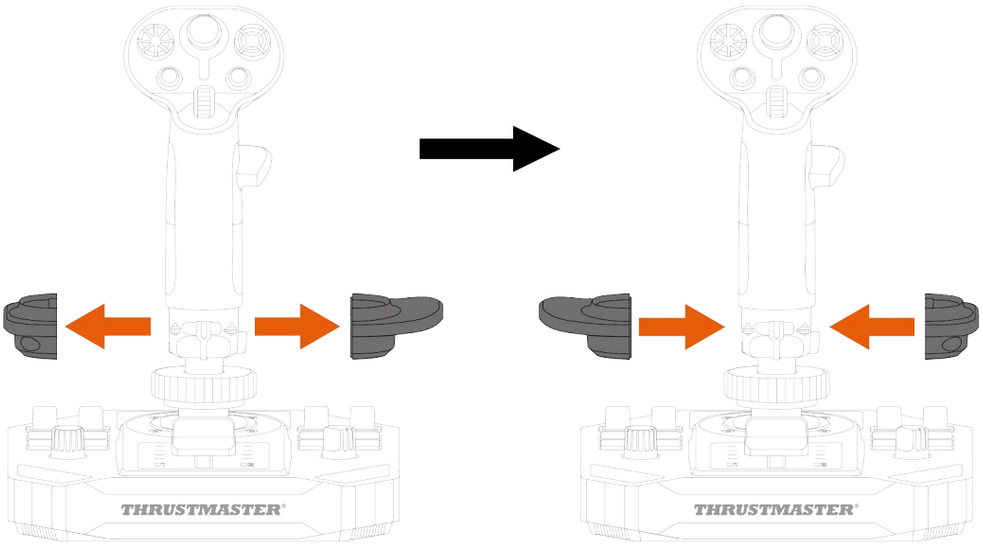

9. Przykręć dwie śruby mocujące podpórkę dłoni.

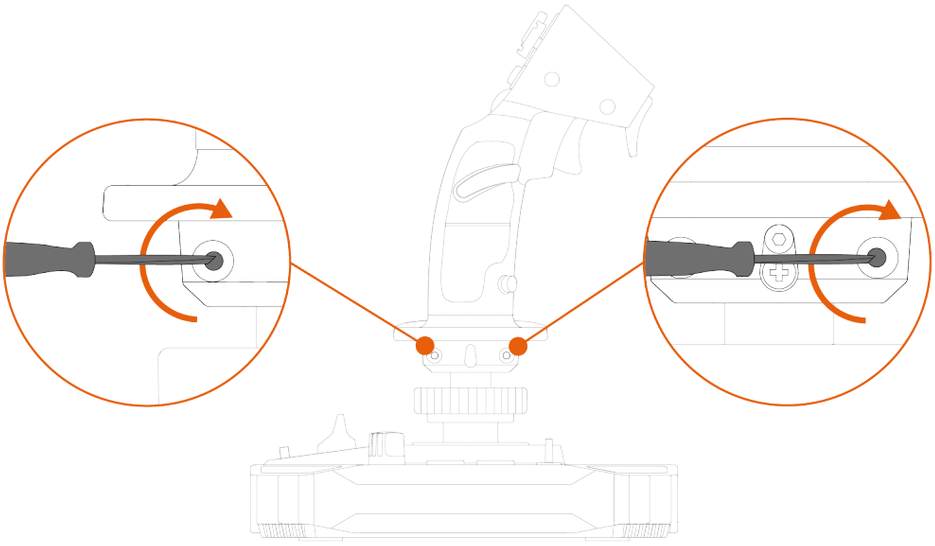

Zmiana trybu leworęcznego na praworęczny

1. Odkręć podpórkę kciuka dla graczy leworęcznych.

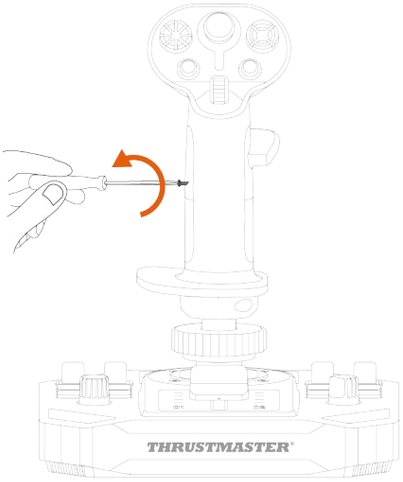

2. Wyjmij obie części podpórki kciuka dla graczy leworęcznych.

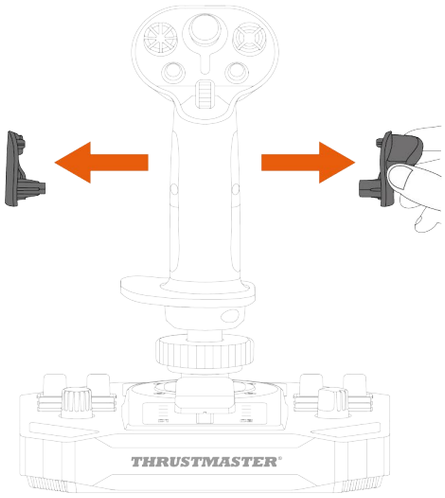

3. Umieść w uchwycie drążka sterowego obie części podpórki kciuka dla graczy praworęcznych.

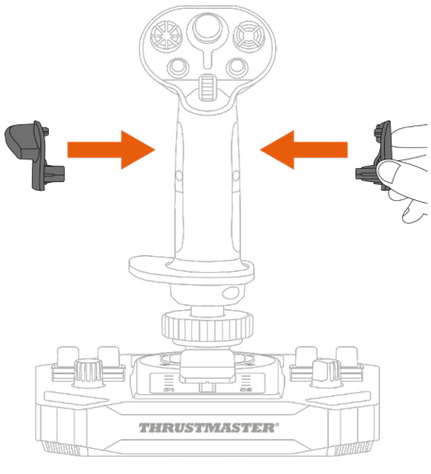

4. Przykręć podpórkę kciuka dla graczy praworęcznych.

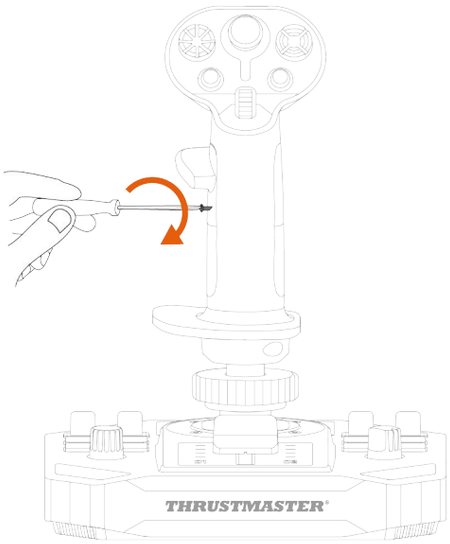

5. Wyjmij wymienny przycisk umieszczony z tyłu uchwytu drążka sterowego.

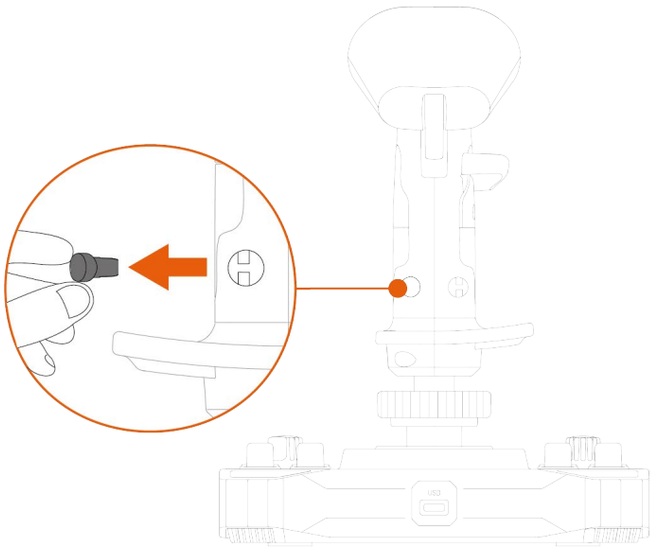

6. Włóż wymienny przycisk pod podpórką kciuka.

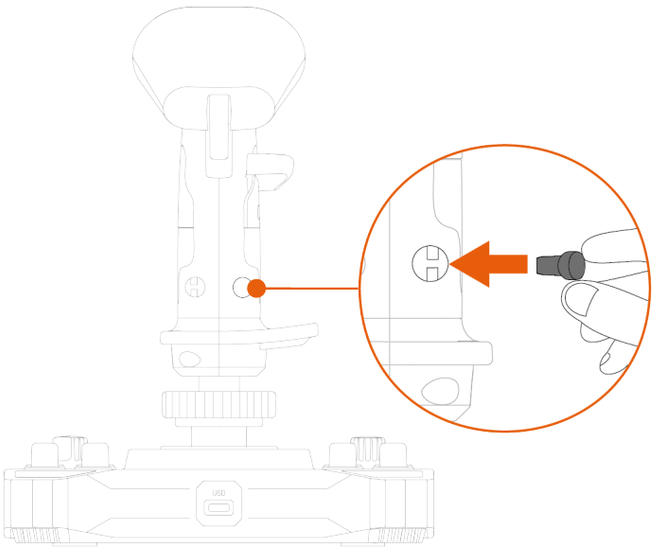

7. Odkręć dwie śruby mocujące podpórkę dłoni.

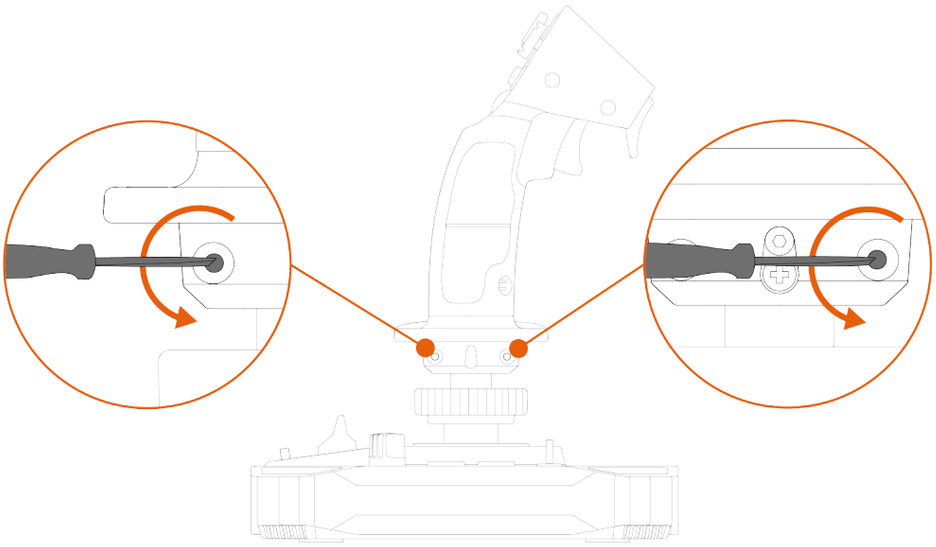

8. Zdejmij obie części podpórki dłoni, a następnie załóż je ponownie na uchwyt drążka sterowego, zamieniając miejscami.

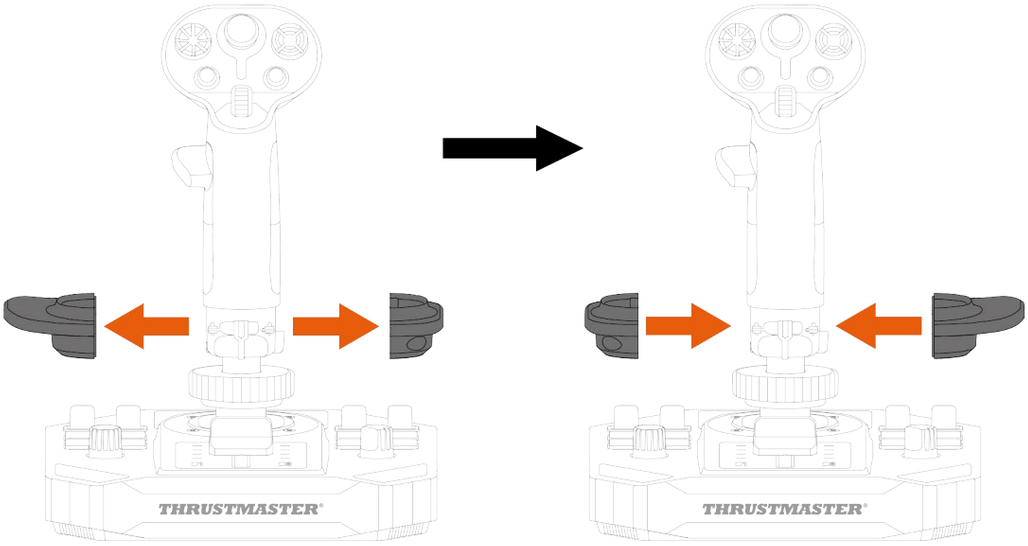

9. Przykręć dwie śruby mocujące podpórkę dłoni.

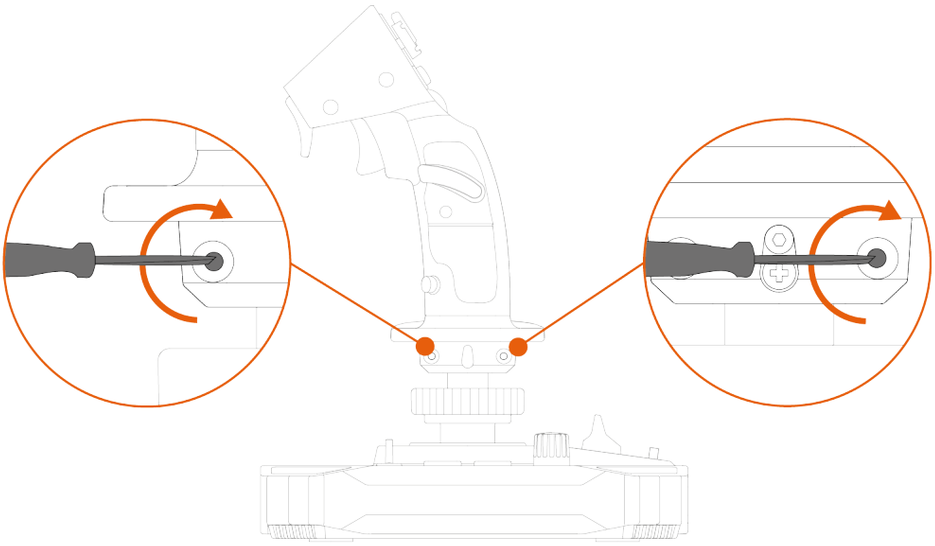

Adapter wysokości

Uchwyt drążka sterowego Sol-R 3 AVA Add-On Grip jest wyposażony w adapter wysokości, który umożliwia podwyższenie dłoni trzymającej uchwyt drążka w celu zwiększenia wygody obsługi.

Bez adaptera	Z adapterem
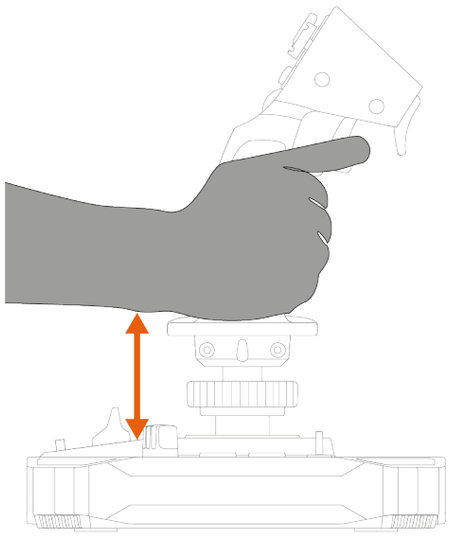	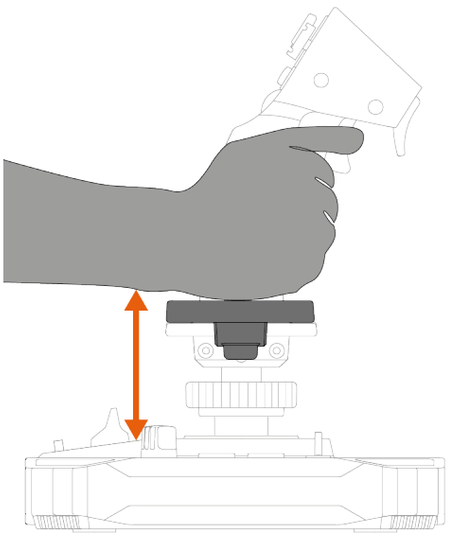

Aby zainstalować adapter wysokości, doczep go do podpórki dłoni.

Tryb leworęczny	Tryb praworęczny
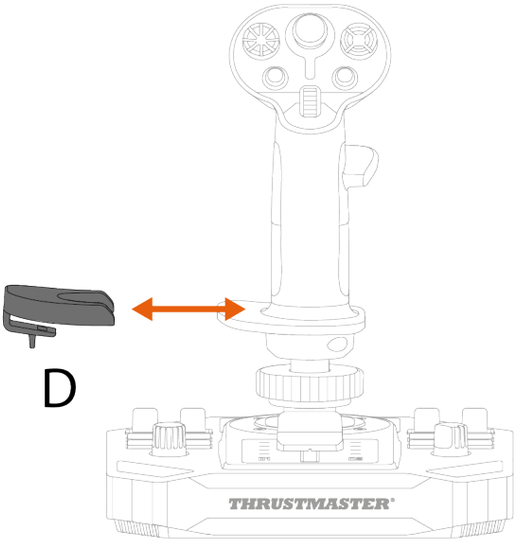	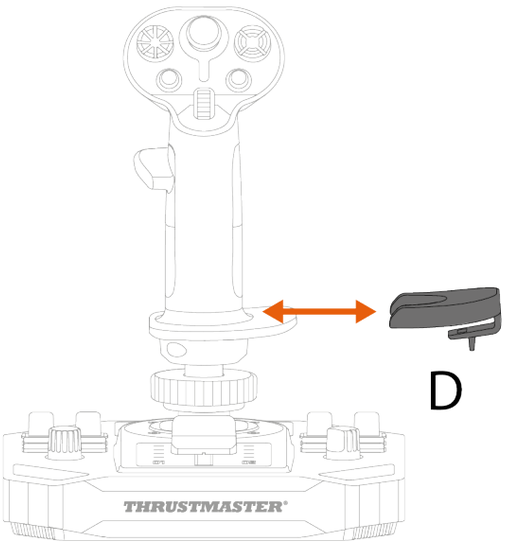

6. Zgodność

Używaj wyłącznie zatwierdzonych akcesoriów. Korzystanie z niezatwierdzonych akcesoriów może doprowadzić do uszkodzenia urządzenia i unieważnienia gwarancji.

Podstawy

Uchwyt drążka sterowego Sol-R 3 AVA Add-On Grip jest zgodny z podstawą AVA*, podstawą Sol-R 5 Base* i podstawą HOTAS Magnetic Base*.

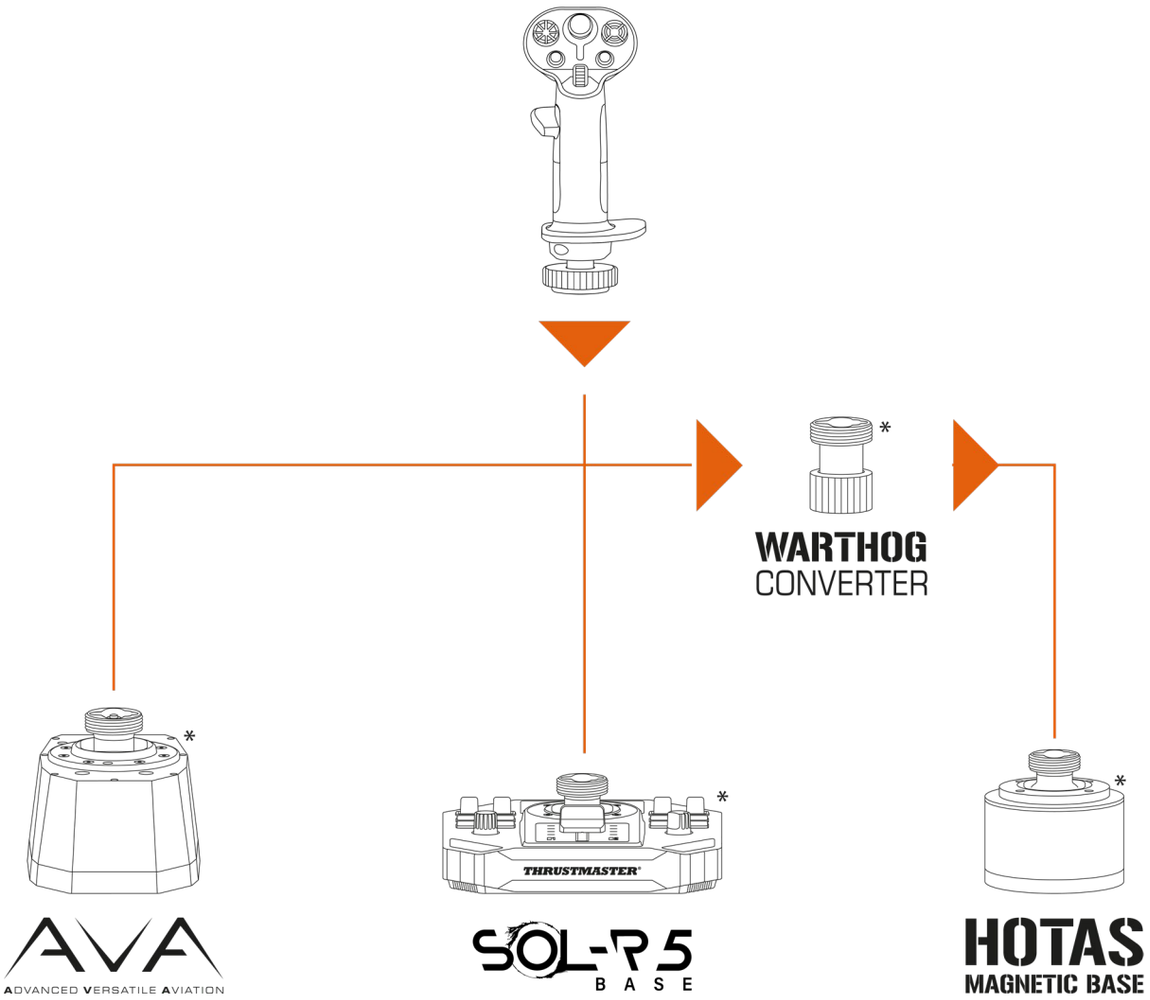

Jeśli uchwyt drążka sterowego Sol-R 3 AVA Add-On Grip ma zostać zamontowany na podstawie HOTAS Magnetic Base*, w celu zapewnienia zgodności należy użyć przejściówki Warthog Converter*.

** Do nabycia osobno*

Krzywki

Uchwyt drążka sterowego Sol-R 3 AVA Add-On Grip jest dostarczany z dwiema krzywkami STAR, których właściciele podstawy AVA* mogą używać w symulacjach kosmicznych.

Krzywki modyfikują sposób, w jaki siła przyłożona do uchwytu drążka sterowego jest przekształcana w ruch, powodując zmianę odczuwalnej trajektorii uchwytu drążka oraz jego zachowania.
Procedura instalowania krzywek na podstawie AVA* jest dostępna tutaj:
https://support.thrustmaster.com/product/ava/

** Do nabycia osobno*

7. Zaawansowana aplikacja do programowania T.A.R.G.E.T

T.A.R.G.E.T (Thrustmaster Advanced pRogramming Graphical EdiTor) to innowacyjny, bardzo zaawansowany pakiet oprogramowania, za pomocą którego można rozszerzać możliwości większości kontrolerów lotniczych Thrustmaster i udostępniać profile ustawień w ramach społeczności Thrustmaster.

Instalacja

1. Wejdź na stronę:

   https://support.thrustmaster.com/product/sol-r-3-ava-add-on-grip

2. Z sekcji **Software** (Oprogramowanie) pobierz i zainstaluj zaawansowaną aplikację do programowania T.A.R.G.E.T.

Główne cechy i funkcje

- Różne konfiguracje osi
- Wiele dostępnych poziomów programowania: Basic, Advanced i Script
- Korzystanie z techniki przeciągania i upuszczania
- Możliwość łączenia uchwytu drążka sterowego Sol-R 3 AVA Add-On Grip z innymi akcesoriami Thrustmaster do symulacji lotu (Hotas Cougar*, T.16000M FCS*, TWCS*, TFRP*, MFD Cougar Pack*, seria TCA*, seria VIPER*, seria AVA*, seria Sol-R* — również zgodnymi z aplikacją T.A.R.G.E.T.), dzięki czemu są one rozpoznawane jako jedno urządzenie USB
- Dostęp do zaawansowanych profili tworzonych przez członków społeczności Thrustmaster.

** Do nabycia osobno*

8. Często zadawane pytania i pomoc techniczna

Masz pytania dotyczące uchwytu drążka sterowego Sol-R 3 AVA Add-On Grip lub napotykasz problemy techniczne? Jeśli tak, wejdź na stronę pomocy technicznej Thrustmaster:

https://support.thrustmaster.com/product/sol-r-3-ava-add-on-grip

1. Joystick nie działa prawidłowo lub wydaje się niewłaściwie skalibrowany

– Wyłącz komputer, odłącz joystick, a następnie podłącz go ponownie, uruchom ponownie komputer i jeszcze raz uruchom grę.

– Podczas podłączania joysticka pilnuj, aby uchwyt drążka sterowego znajdował się w położeniu środkowym, i nie poruszaj nim, aby uniknąć problemów z kalibracją.

2. Nie mogę skonfigurować joysticka

– Wejdź do menu gry i wybierz **Opcje > Kontroler > Kontroler gier**, **Gamepad** lub **Joystick**. Następnie wybierz optymalną konfigurację lub całkowicie przekonfiguruj opcje joysticka.

– Więcej informacji znajdziesz w instrukcji obsługi gry lub jej pomocy online.

3. Joystick jest zbyt czuły lub niewystarczająco czuły

- Joystick kalibruje się automatycznie po wykonaniu kilku ruchów wzdłuż poszczególnych osi.
- Wejdź do menu gry i wybierz **Opcje > Kontroler > Kontroler gier**, **Gamepad** lub **Joystick**. Następnie dostosuj czułość i strefy martwe joysticka, jeśli są dostępne takie opcje.

4. Joystick nie działa

Aby joystick działał prawidłowo w grach wideo, należy zaktualizować oprogramowanie sprzętowe podstawy.

- Jeśli korzystasz z podstawy Sol-R 5 Base, wejdź na stronę: **https://support.thrustmaster.com/product/sol-r-5-base**
- Jeśli korzystasz z podstawy AVA, wejdź na stronę: **https://support.thrustmaster.com/product/ava**
- Jeśli korzystasz z podstawy HOTAS Magnetic Base, wejdź na stronę: **https://support.thrustmaster.com/product/hotas-magnetic-base**

Wybierz **Drivers** (Sterowniki) i wykonaj instrukcje obejmujące procedurę pobierania oraz instalacji.

THRUSTMASTER®

SOL-R 3
AVA
ADD-ON GRIP

أجهزة الكمبيوتر الشخصية

(Windows® 10/11)

دليل المستخدم

اقرأ التعليمات الواردة في هذا الدليل **قراءة متأنية**، وذلك **قبل** تركيب المنتج، و**قبل** أي استعمال له، و**قبل** إجراء أي صيانة له. تأكد من اتباع تعليمات السلامة. قد يؤدي عدم اتباع هذه التعليمات إلى وقوع حوادث و/أو أضرار. احتفظ بهذا الدليل لكي تتمكّن من الرجوع إلى التعليمات في المستقبل.

جدول المحتويات

1. محتويات العبوة 6

2. المواصفات التقنية 7

3. معلومات حول استخدام قبضة عصا الطيران 9

4. التجميع 11

المخططات 13

وظيفة الدفة 19

مفتاح قبعة بزاوية عرض متعدد الاتجاهات 21

5. تكوين قبضة عصا الطيران 24

وضع اليد اليمنى أو وضع اليد اليسرى 24

مثال على التكوين مع قاعدة *Sol-R 25

مثال على التكوين باستخدام قاعدة AVA * أو قاعدة HOTAS

*Magnetic Base 28

التغيير من وضع اليد اليمنى إلى وضع اليد اليسرى 29

التغيير من وضع اليد اليسرى إلى وضع اليد اليمنى 33

مهايئ الارتفاع 37

6. التوافق 38

القواعد 39

الكاميرتان 40

7. برنامج البرمجة المتقدمة T.A.R.G.E.T 41

التركيب 41

الميزات الأساسية 42

8. الأسئلة الشائعة والدعم الفني 43

استمتع بتجربة رائعة مع قبضة عصا الطيران Sol-R 3 AVA Add-On Grip: سترافقك مباشرة إلى قلب معاركك واستكشافاتك الفضائية.

سيساعدك هذا الدليل على تركيب قبضة عصا الطيران Sol-R 3 AVA Add-On Grip واستخدامها في أفضل الظروف الممكنة. قبل الإقلاع، تأكد من قراءة التعليمات والتحذيرات قراءة متأنية: فهي ستساعدك على تحقيق أقصى قدر من المتعة عند استخدام المنتج.

تحديث البرنامج الثابت

لكي تعمل قبضة عصا الطيران Sol-R 3 AVA Add-On Grip بشكل صحيح مع ألعاب الفيديو، أنت بحاجة إلى تحديث البرنامج الثابت للقاعدة.

- إذا كنت تستخدم قاعدة Sol-R 5 Base، تُرجى زيارة **https://support.thrustmaster.com/product/sol-r-5-base**

- إذا كنت تستخدم قاعدة AVA، تُرجى زيارة **https://support.thrustmaster.com/product/ava**

- إذا كنت تستخدم قاعدة HOTAS Magnetic Base، فيُرجى زيارة **https://support.thrustmaster.com/product/hotas-magnetic-base**

حدد **Drivers** (برامج التشغيل) واتبع التعليمات، بما فيها إجراء التنزيل والتثبيت.

1. محتويات العبوة

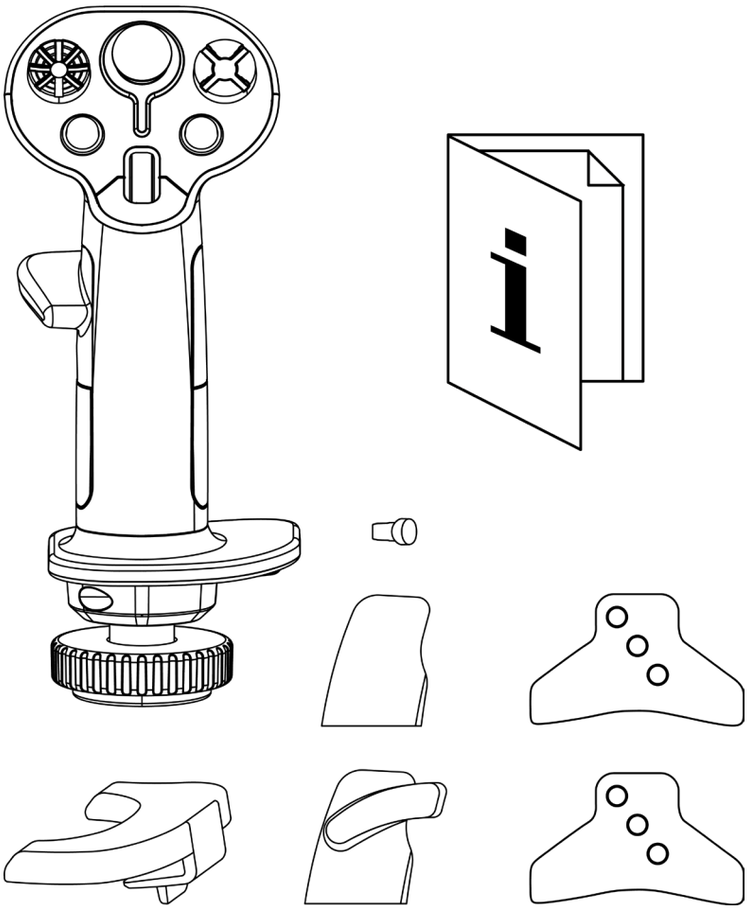

2. المواصفات التقنية

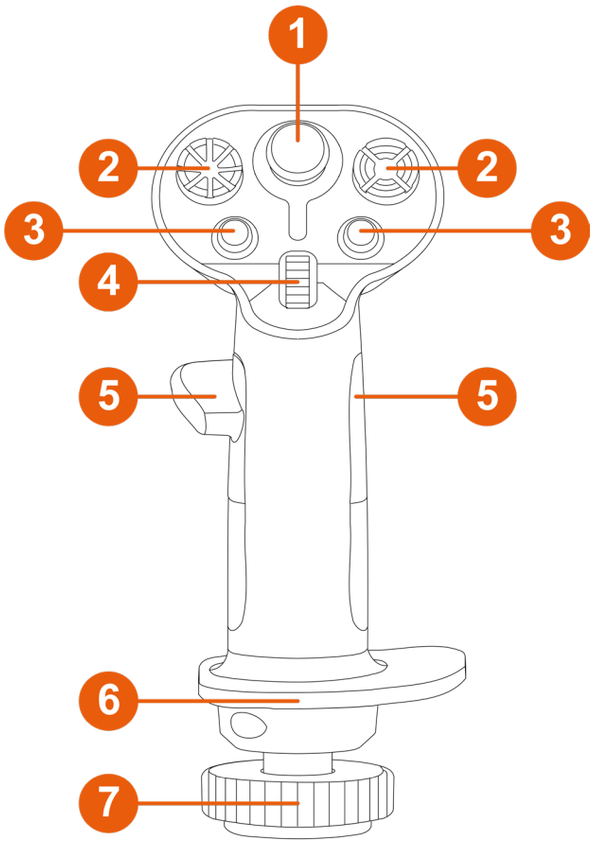

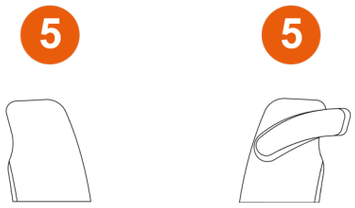

1. عصا صغيرة تناظرية
2. مفاتيح قبعة بزاوية عرض ثماني الاتجاهات
3. أزرار المهام
4. عجلة التمرير
5. مساند الإبهام (لليد اليمنى واليسرى)
6. مسند معصم مناسب للاستخدام بكلتا اليدين
7. وظيفة الدفة عن طريق تدوير قبضة عصا الطيران (قابلة للقفل)

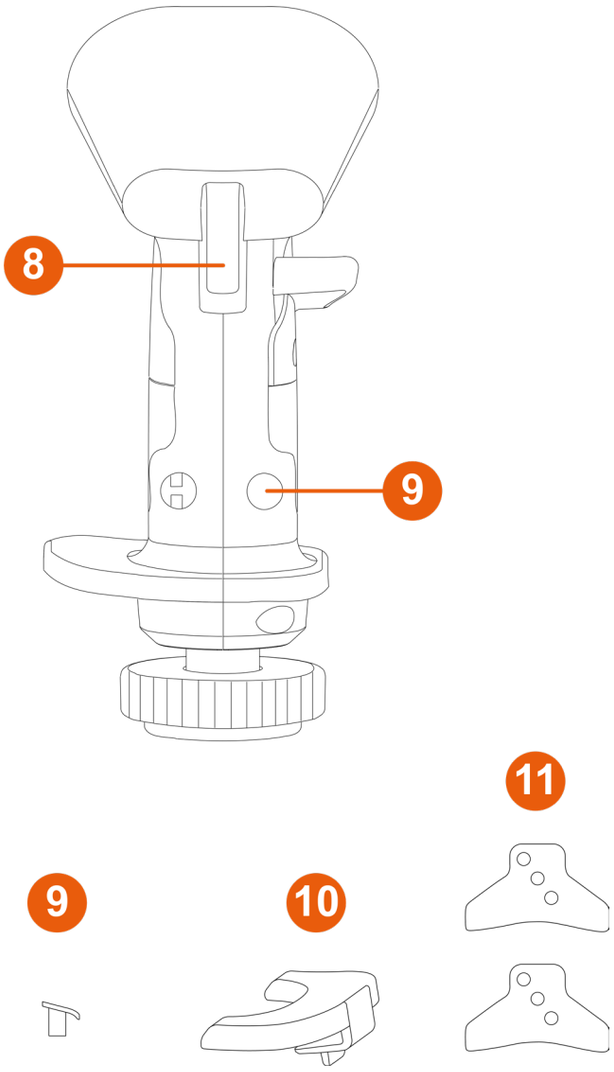

8 أزرار التشغيل (بما في ذلك زر تشغيل واحد مزدوج الأوضاع)

9 أزرار قابلة للإزالة

10 مهايئ ارتفاع قابل للإزالة (لليد اليمنى واليسرى)

11 كاميرات STAR (لقاعدة AVA* فقط)

*تُباع منفصلة

3. معلومات حول استخدام قبضة عصا الطيران

الوثائق

قبل استخدام هذا المنتج، اقرأ هذه الوثائق بعناية مجددًا، واحتفظ بها للرجوع إليها مستقبلاً.

خطر التعرّض للقرص

عند استخدام قبضة عصا الطيران Sol-R 3 AVA Add-On Grip المثبتة على قاعدة*، لا تضع أصابعك في المساحة بين القاعدة ومحور قبضة عصا الطيران.

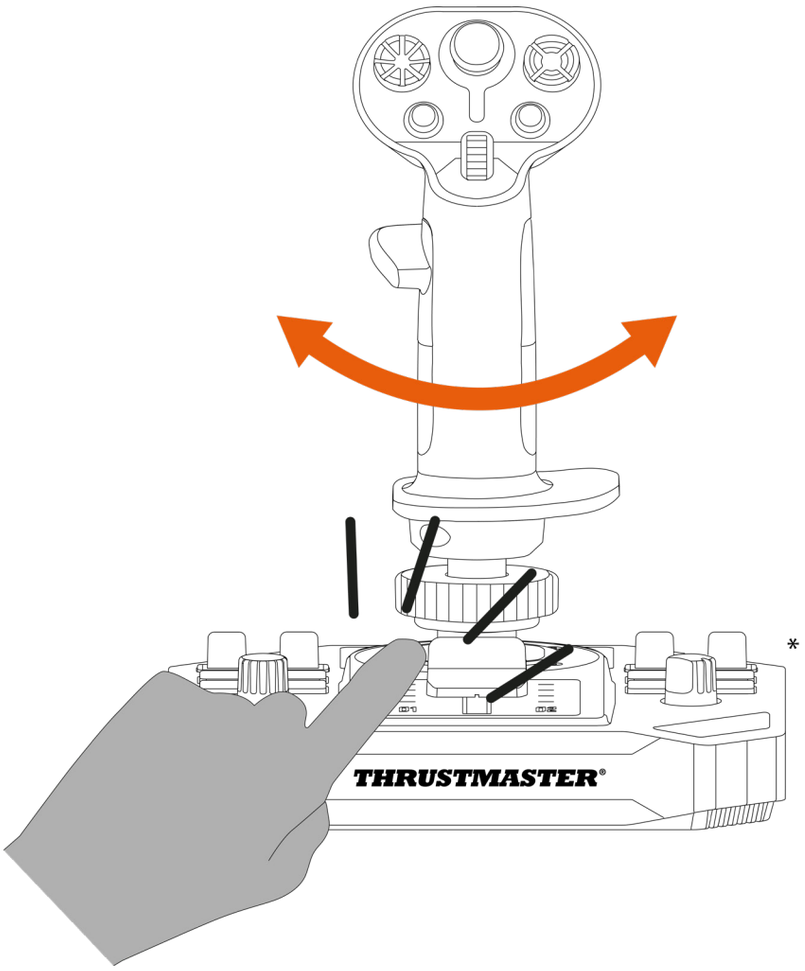

*تُباع منفصلة

4. التجميع

1. ضع قبضة عصا الطيران على قاعدة متوافقة*. تأكد من وضع قبضة عصا الطيران بشكلٍ صحيح، كما هو موضح في الرسم التخطيطي أدناه.
2. اربط حلقة التثبيت ربطًا محكمًا.

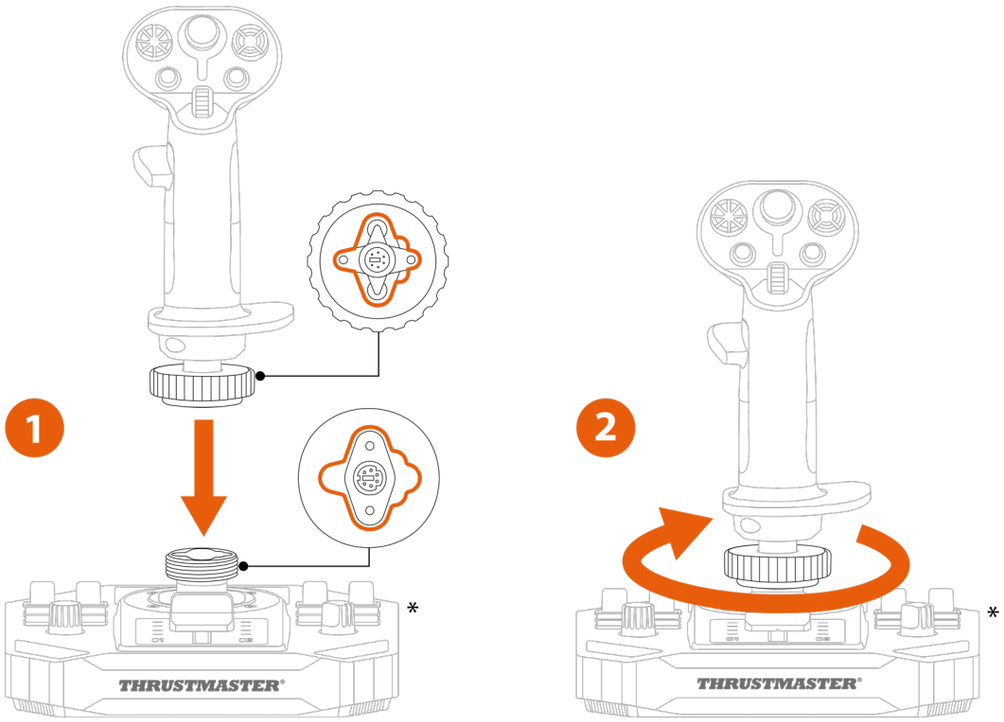

*تُباع منفصلة

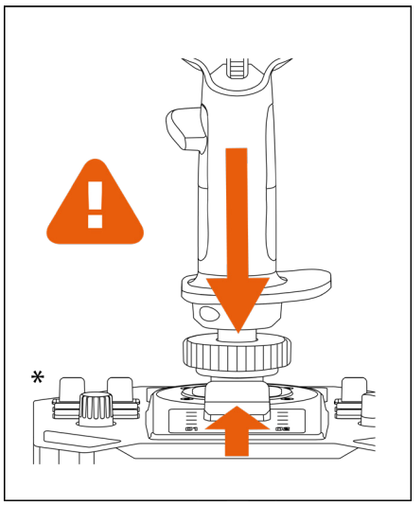

إذا شعرت بأي مقاومة، فلا تضغط بقوة. تأكد من محاذاة موصلات القاعدة وقبضة عصا الطيران بشكلٍ صحيح. قد يؤدي عدم الالتزام بهذه التعليمات إلى تلف المنتجات.

*تُباع منفصلة

المخططات

وضع اليد اليمنى مع قاعدة Sol-R*

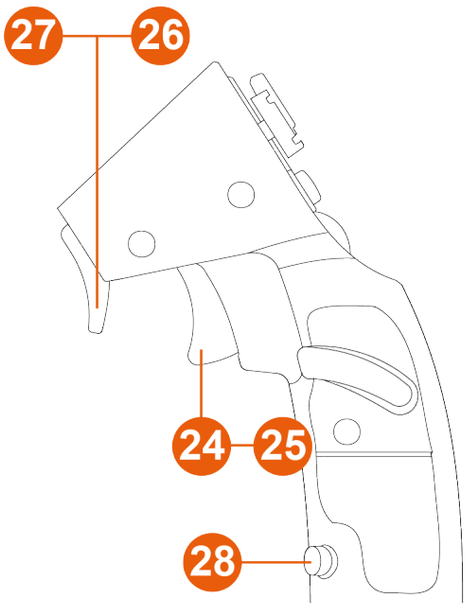

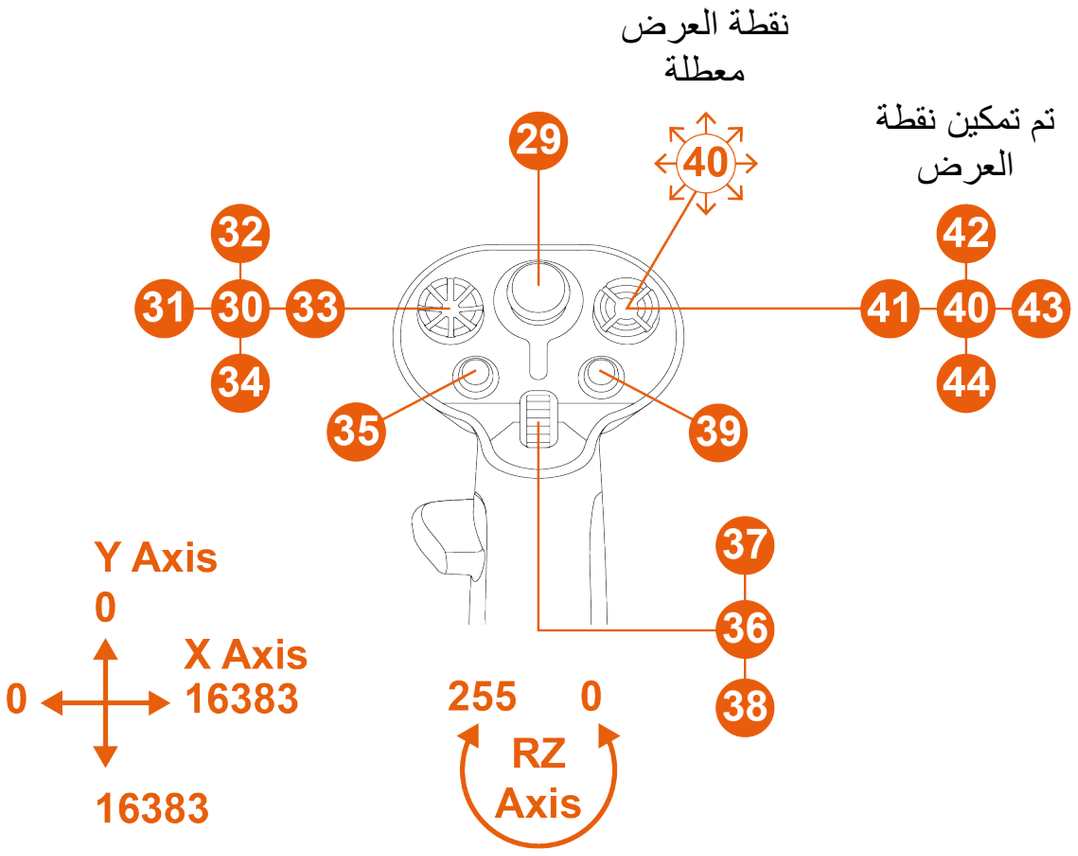

*تُباع منفصلة

وضع اليد اليسرى مع قاعدة Sol-R*

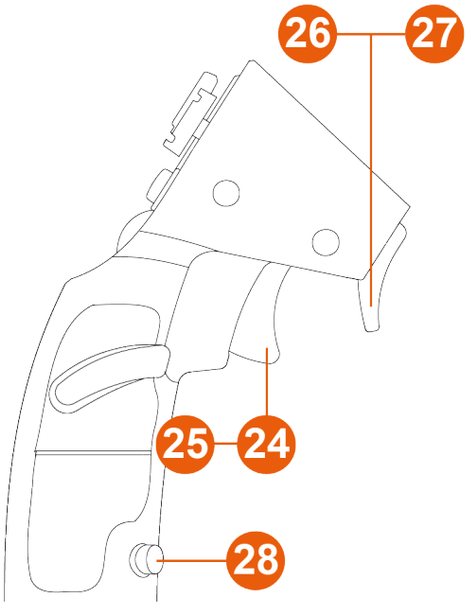

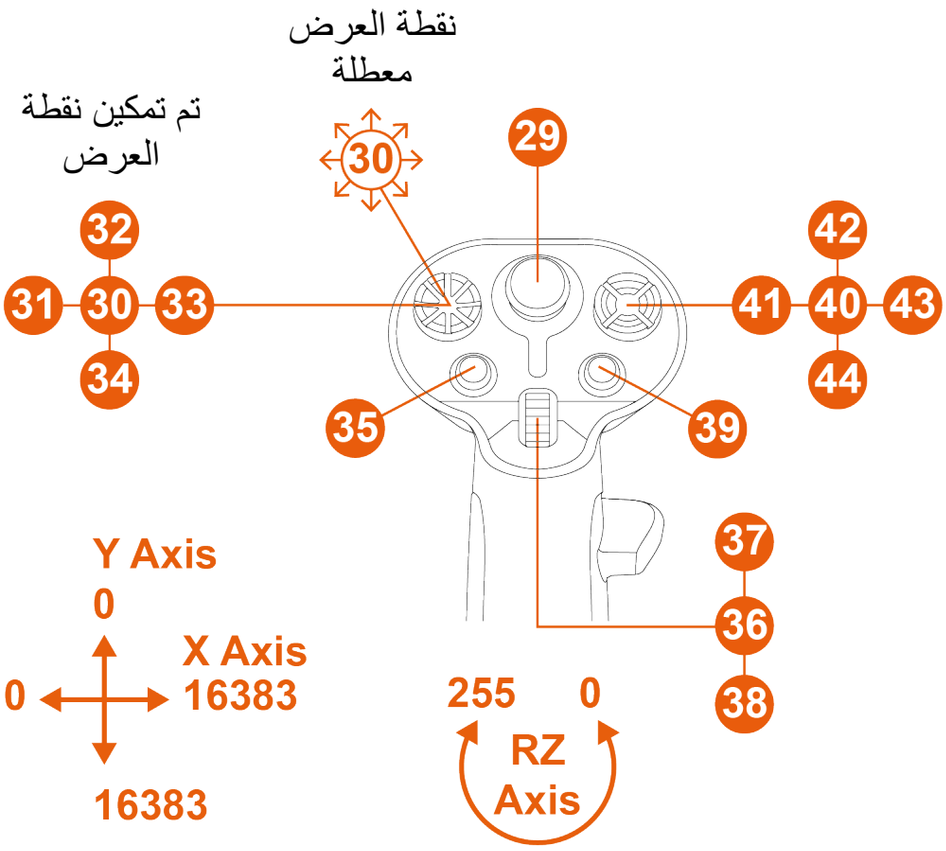

*تُباع منفصلة

وضع اليد اليمنى مع قاعدة AVA*

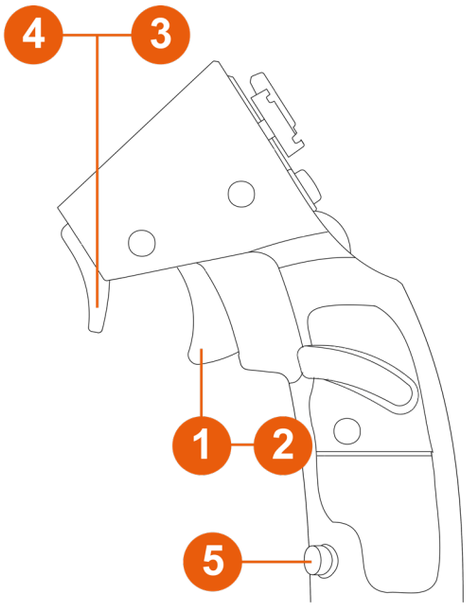

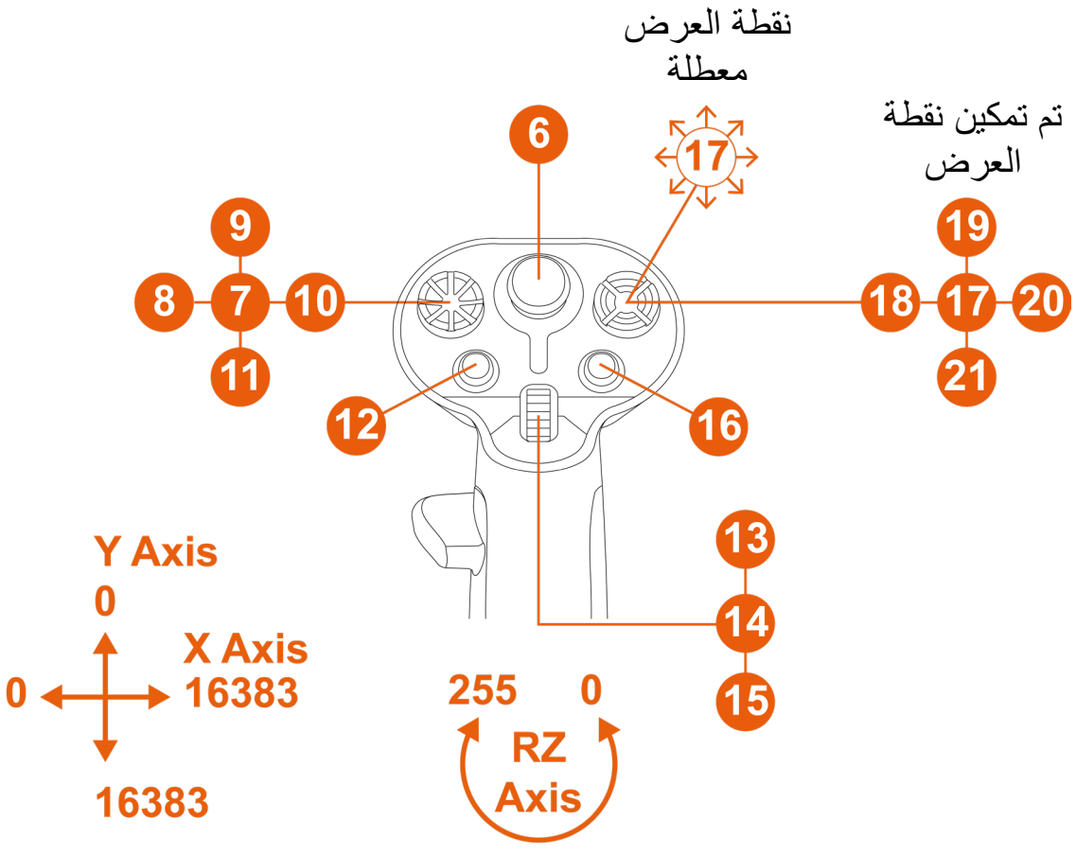

*تُباع منفصلة

وضع اليد اليسرى مع قاعدة AVA*

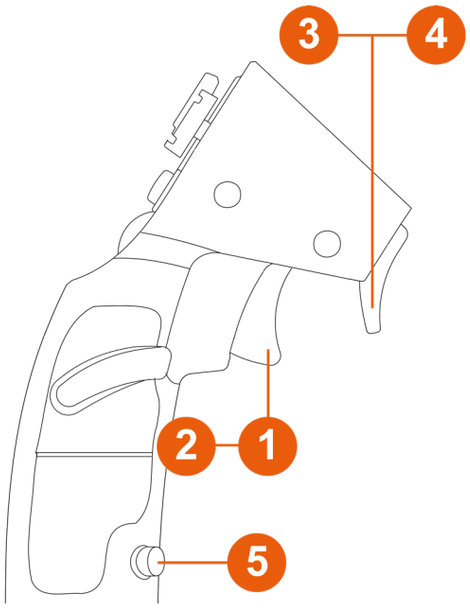

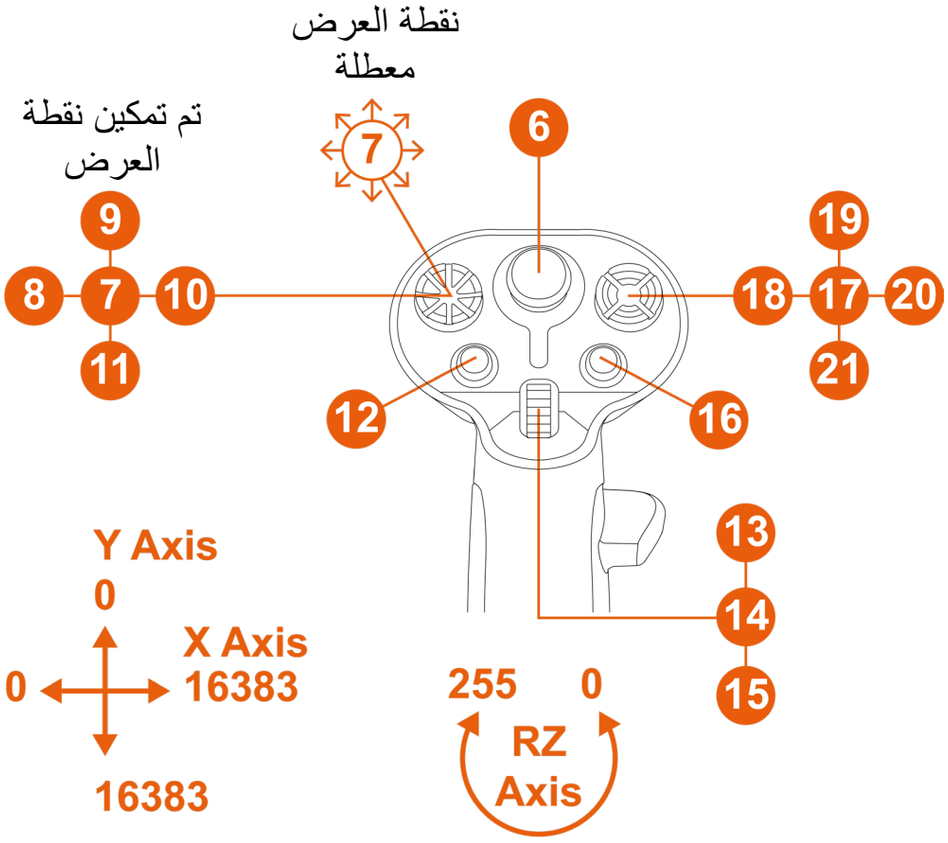

*تُباع منفصلة

مع قاعدة *HOTAS Magnetic Base المزوّدة بـ Warthog Converter*

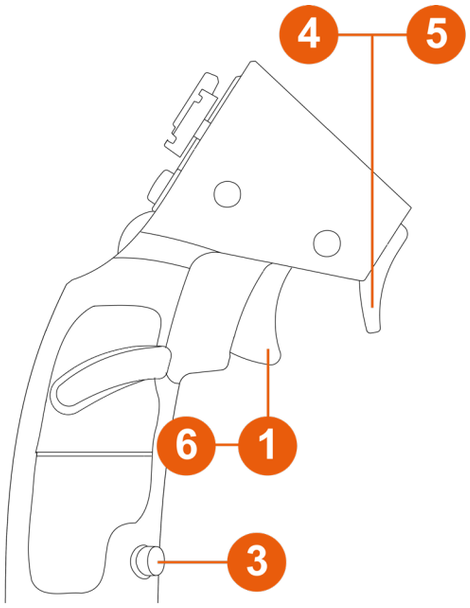

نقطة العرض
معطلة

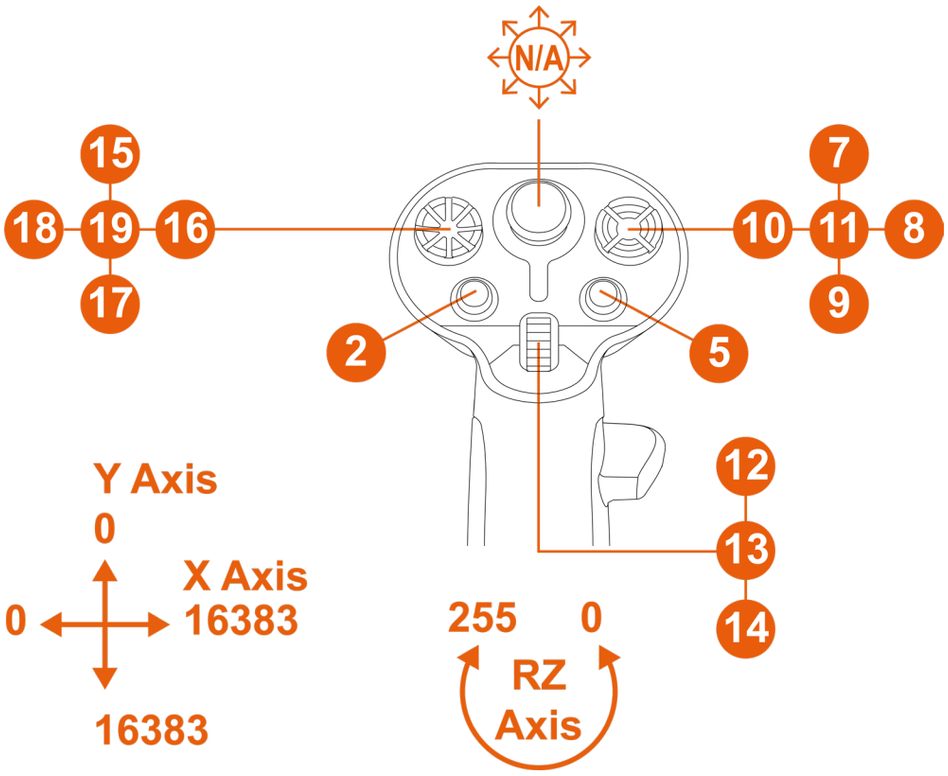

*تُباع منفصلة

في هذا التكوين، يتم التعرف على قبضة عصا الطيران باعتبارها قبضة VIPER HOTAS Add-On Grip.

لا تعمل وظيفة الدفة عن طريق تدوير قبضة عصا الطيران.

وظيفة الدفة

تتميز قبضة عصا الطيران Sol-R 3 AVA Add-On Grip باشتمالها على وظيفة دفة يمكن الوصول إليها عن طريق تدوير قبضة عصا الطيران إلى اليسار أو إلى اليمين.

في الطائرات، يستخدم الطيار الدفة ببراعة لتدوير الطائرة حول محورها الرأسي (ما يجعل الطائرة تدور إلى اليسار أو إلى اليمين).

يمكن تعطيل هذه الوظيفة عن طريق قفل دوران المحور Z (زاوية الانحراف).

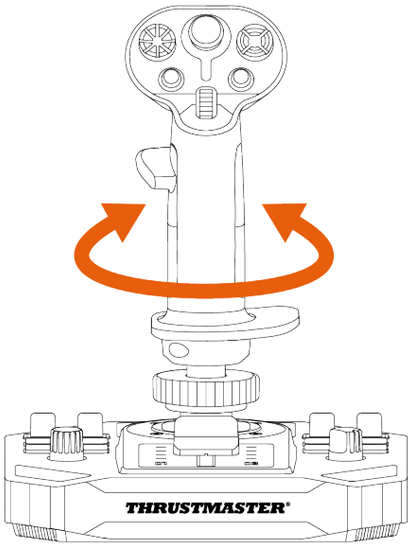

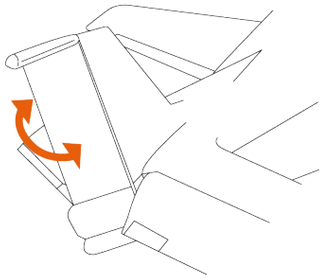

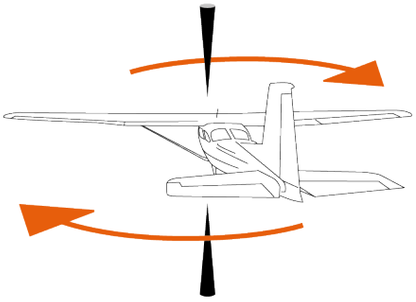

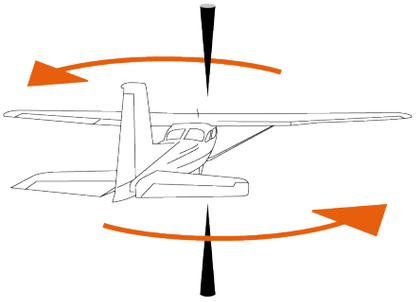

لقفل وظيفة الدفة:

1. باستخدام مفتاح ألين مقاس 2 مم (غير مرفق)، اربط البرغي ذا الرأس السداسي الأضلاع الموجود أسفل مسند المعصم ربطًا محكمًا.

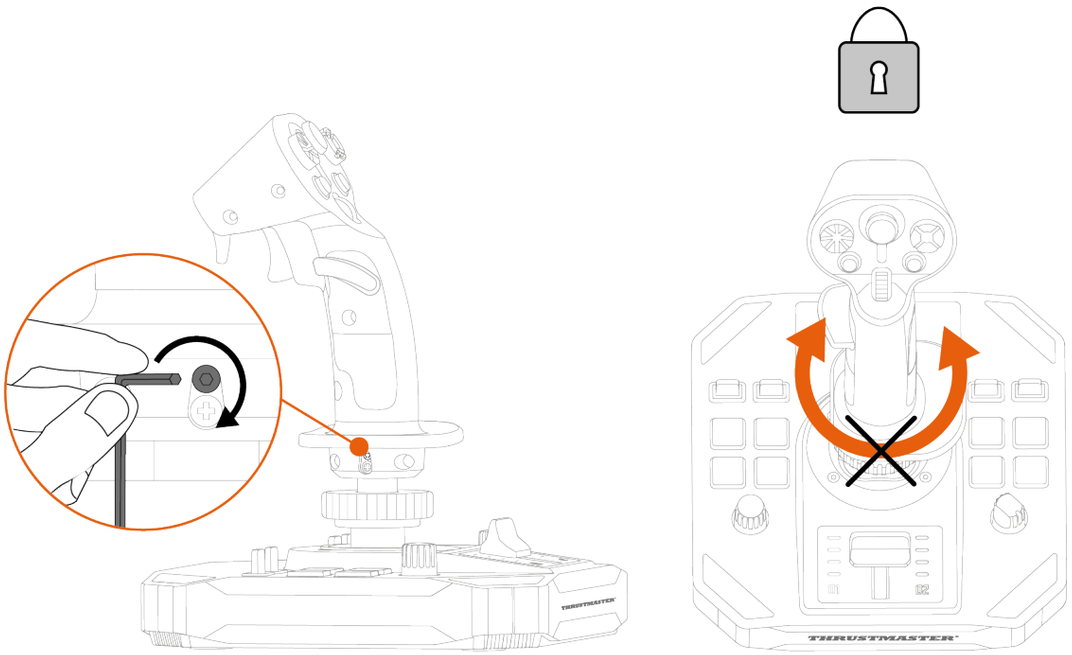

لإلغاء قفل وظيفة الدفة:

2. باستخدام مفتاح ألين مقاس 2 مم (غير مرفق)، فُك البرغي ذا الرأس السداسي الأضلاع الموجود أسفل مسند المعصم.

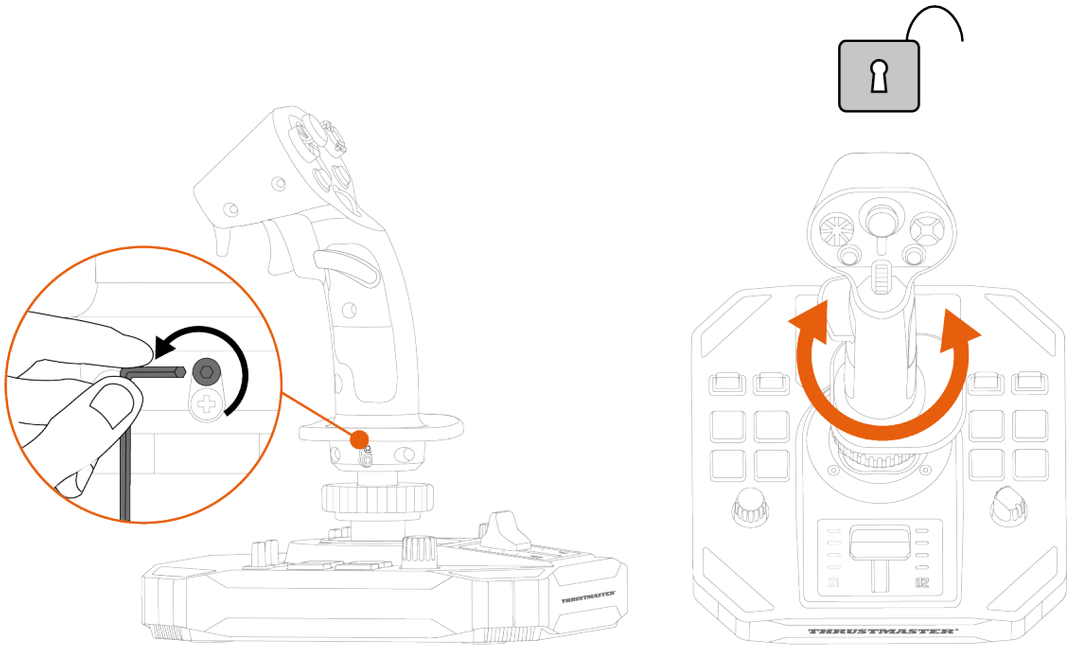

مفتاح قبعة بزاوية عرض متعدد الاتجاهات

تتميز قبضة عصا الطيران Sol-R 3 AVA Add-On Grip بمفتاح قبعة بزاوية عرض متعدد الاتجاهات يتيح لك مراقبة ما يحدث حول مركبتك الفضائية (في الألعاب التي تسمح بذلك).

من قائمة تكوين لعبتك، يمكنك برمجة طرق العرض المختلفة (العرض الخلفي، العرض الأيسر، العرض الأيمن، طرق العرض الخارجية) على اتجاهات مفتاح القبعة بزاوية عرض المتعدد الاتجاهات.

يمكنك أيضًا حجز مفتاح القبعة بزاوية العرض المتعدد الاتجاهات لاستخدامات أخرى (التصويب، وما إلى ذلك).

وضع اليد اليمنى	وضع اليد اليسرى
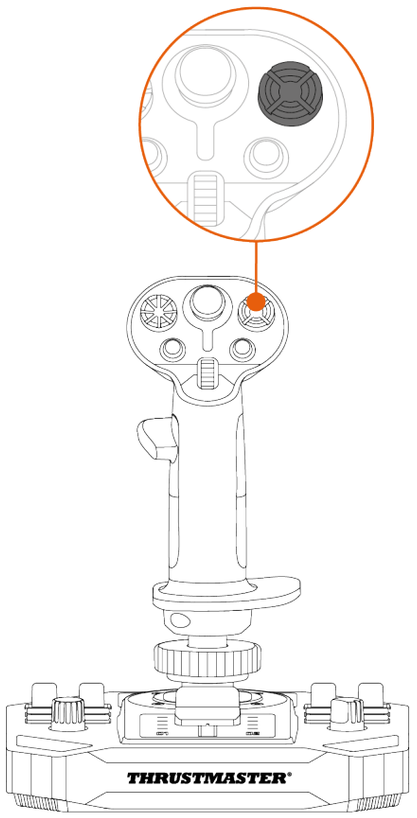	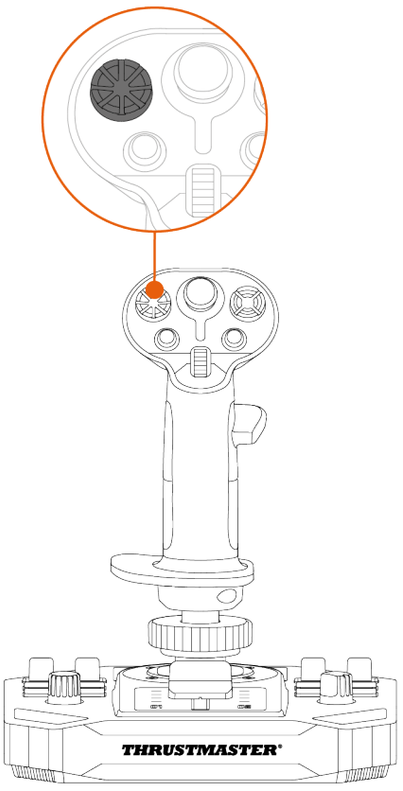

يمكن تعطيل وظيفة زاوية العرض. ومع ذلك، لا يزال من الممكن استخدام مفتاح القبعة المتعدد الاتجاهات.

لتعطيل وظيفة زاوية العرض:

3. انتقل إلى **لوحة التحكم** في قبضة عصا الطيران Sol-R 3 AVA Add-On Grip.
4. في مربع الحوار Game Controllers (وحدات التحكم في الألعاب)، انقر فوق Properties (الخصائص).
5. في علامة تبويب Test Input (إدخال الاختبار)، قم بإلغاء تحديد (أي إلغاء اختيار) Point of View hat-switch (مفتاح القبعة بزاوية عرض).

وظيفة زاوية العرض (وضع اليد اليمنى)	
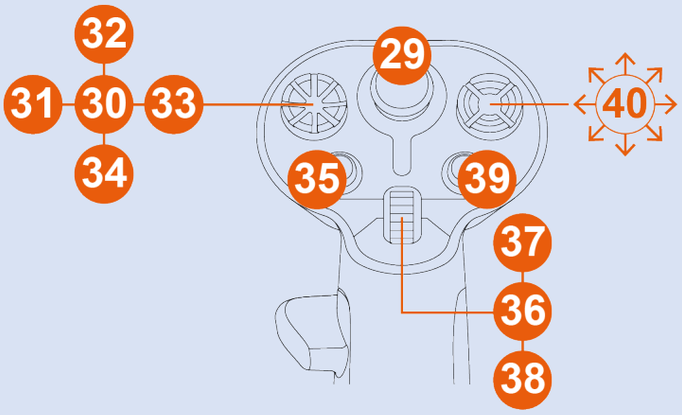	في وضع التمكين
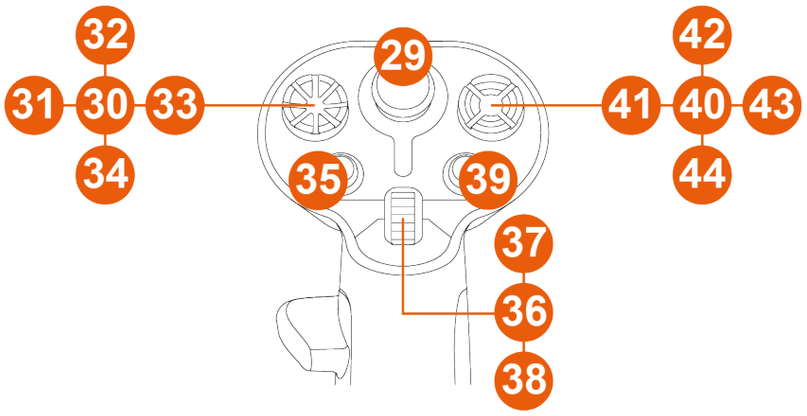	في وضع التعطيل

وظيفة زاوية العرض (وضع اليد اليسرى)	
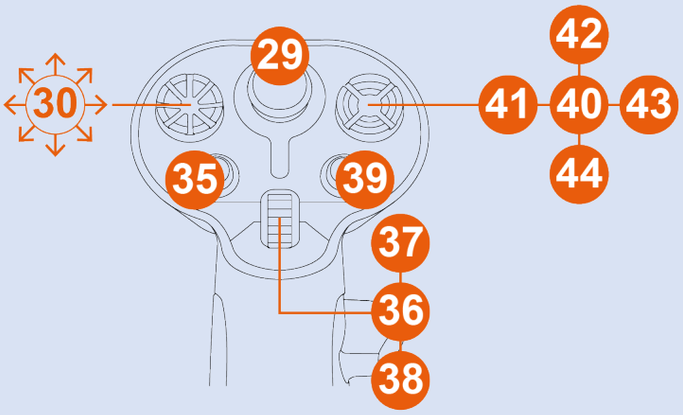	في وضع التمكين
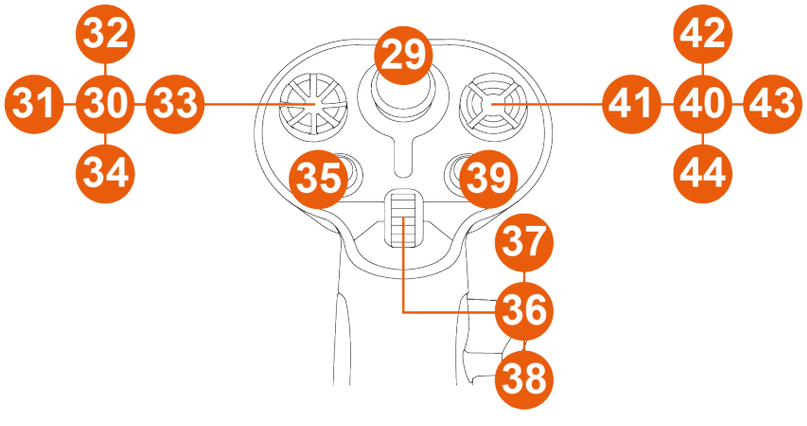	في وضع التعطيل

5. تكوين قبضة عصا الطيران

وضع اليد اليمنى أو وضع اليد اليسرى

قبضة عصا الطيران Sol-R 3 AVA Add-On Grip هي قبضة مناسبة للاستخدام بكلتا اليدين، وذلك للتكيف بشكل متقن مع جميع اللاعبين (سواء كانوا يستخدمون اليد اليمنى أو اليسرى).

بشكل افتراضي، تكون قبضة عصا الطيران مكوّنةً على وضع اليد اليمنى.

مثال على التكوين مع قاعدة Sol-R*

وضع اليد اليمنى	وضع اليد اليسرى
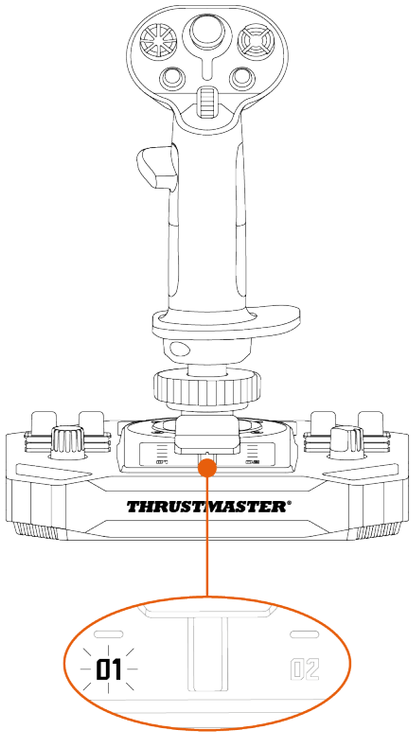	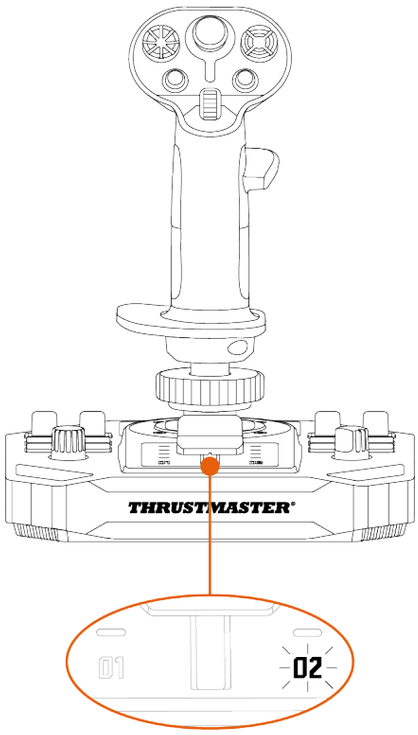

عليك تنفيذ إجراء التحويل من وضع اليد اليمنى إلى وضع اليد اليسرى (أو العكس) **قبل** توصيل عصا التحكم بجهاز الكمبيوتر الخاص بك.

*تُباع منفصلة

لضبط عصا التحكم في **وضع اليد اليسرى**:

- اضبط مفتاح الاختيار الموجود على الجانب السفلي من قاعدة عصا التحكم على LEFT HANDED (اليد اليسرى).

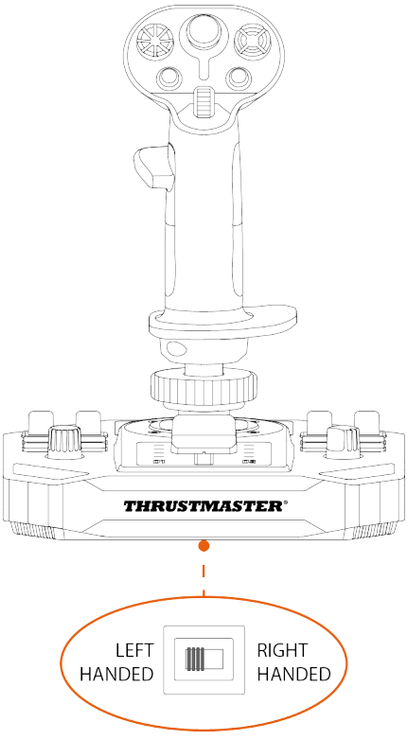

يتم التعرّف على عصا التحكم باسم **Sol-R [L] Flightstick**.

لضبط عصا التحكم في **وضع اليد اليمنى:**

- اضبط مفتاح الاختيار الموجود على الجانب السفلي من قاعدة عصا التحكم على RIGHT HANDED (اليد اليمنى).

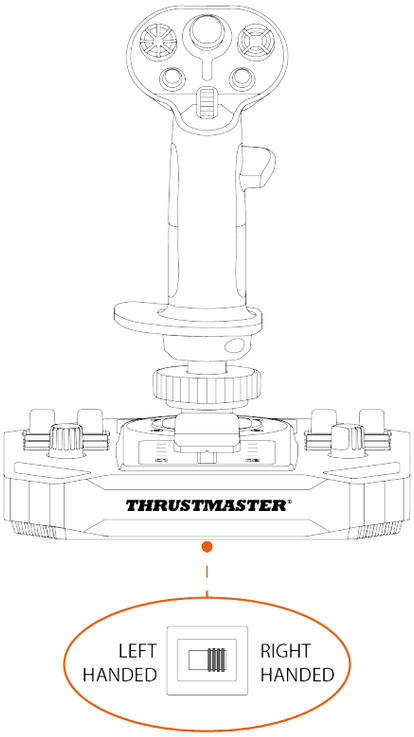

يتم التعرّف على عصا التحكم باسم **Sol-R [R] Flightstick**.

مثال على التكوين باستخدام قاعدة AVA * أو قاعدة *HOTAS Magnetic Base

عند تركيب قبضة عصا الطيران Sol-R 3 AVA Add-On Grip على قاعدة AVA* أو قاعدة *HOTAS Magnetic Base:

1. انتقل إلى **لوحة التحكم**.
2. في مربع الحوار Game Controllers (وحدات التحكم في الألعاب)، انقر فوق Properties (الخصائص).
3. في علامة التبويب **Test Input** (**إدخال الاختبار**)، حدد **RIGHT-HANDED** (اليد اليمنى) أو **LEFT-HANDED** (اليد اليسرى).

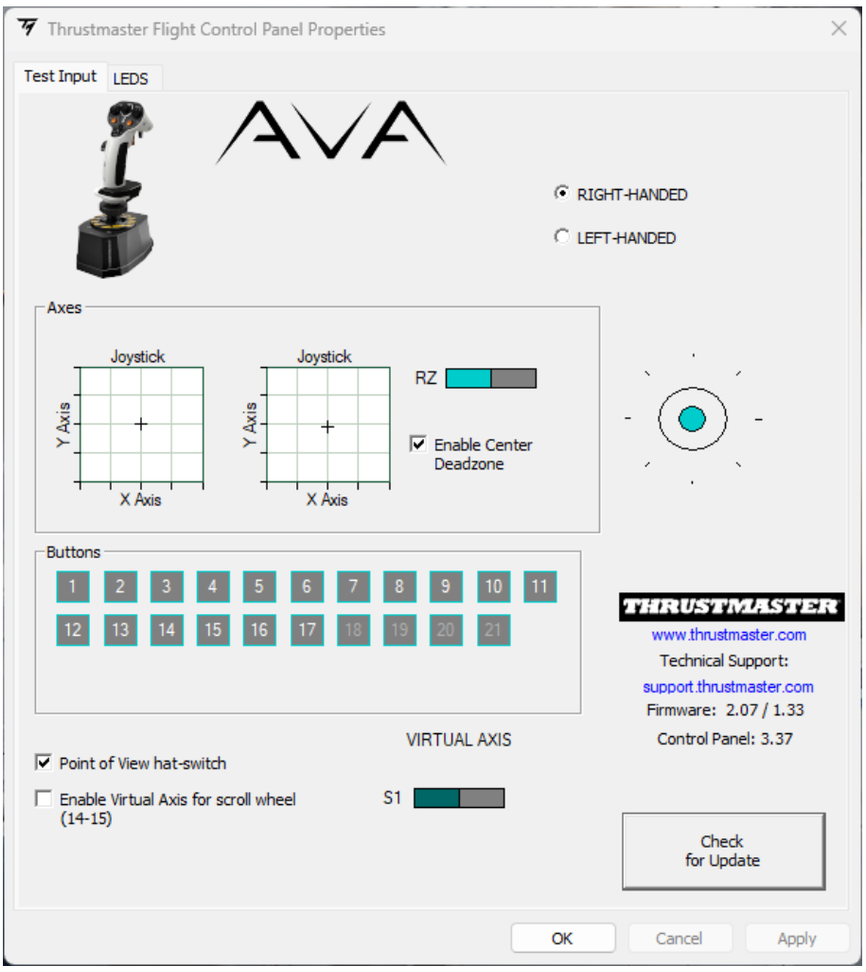

*تُباع منفصلة

التغيير من وضع اليد اليمنى إلى وضع اليد اليسرى

1. فُك مسند إبهام اليد اليمنى.

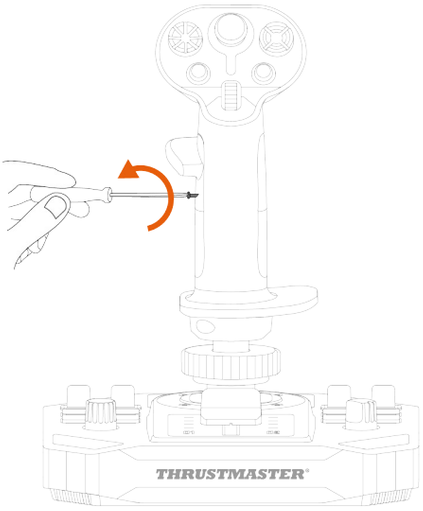

2. قم بإزالة كلاً من جزئي مسند إبهام اليد اليمنى.

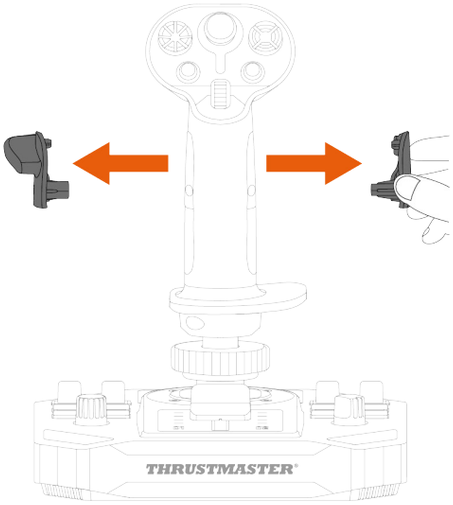

3. ضع كلاً من جزأي مسند إبهام اليد اليسرى على قبضة عصا الطيران.

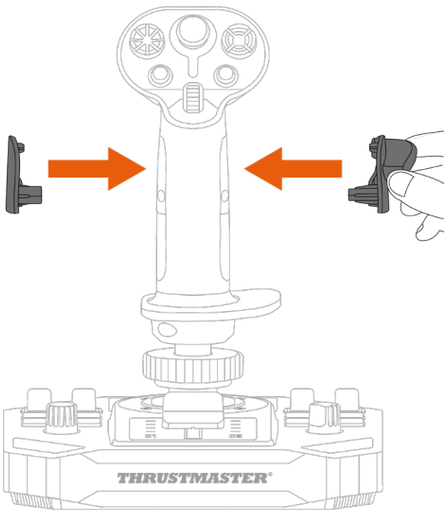

4.اربط البرغي في مسند إبهام اليد اليسرى.

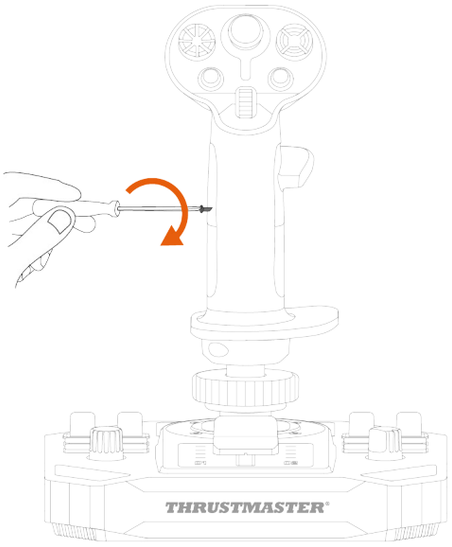

5.قم بإزالة الزر القابل للإزالة الموجود على الجزء الخلفي من قبضة عصا الطيران.

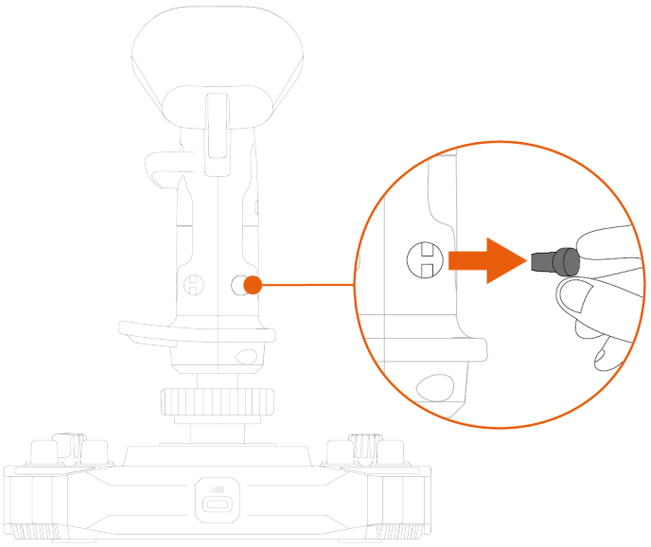

6.أدخل الزر القابل للإزالة أسفل مسند الإبهام.

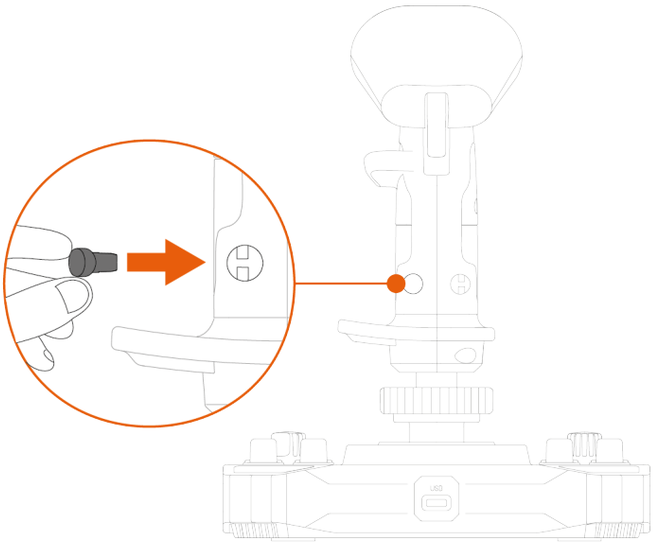

7. فُك البرغيين اللذين يثبتان مسند المعصم في مكانه.

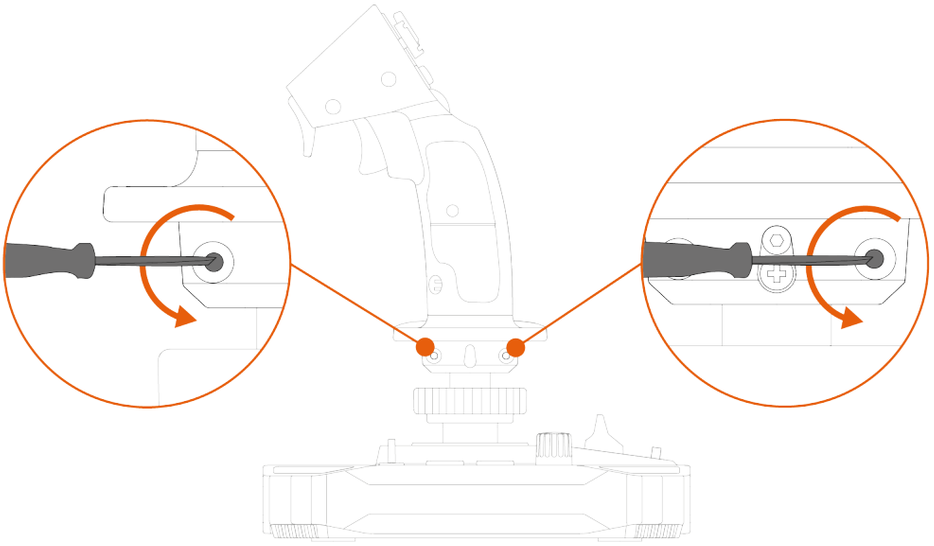

8. قم بإزالة جزأي مسند المعصم، ثم قم بإعادة وضعهما على قبضة عصا الطيران عن طريق عكس وضعية الجزأين.

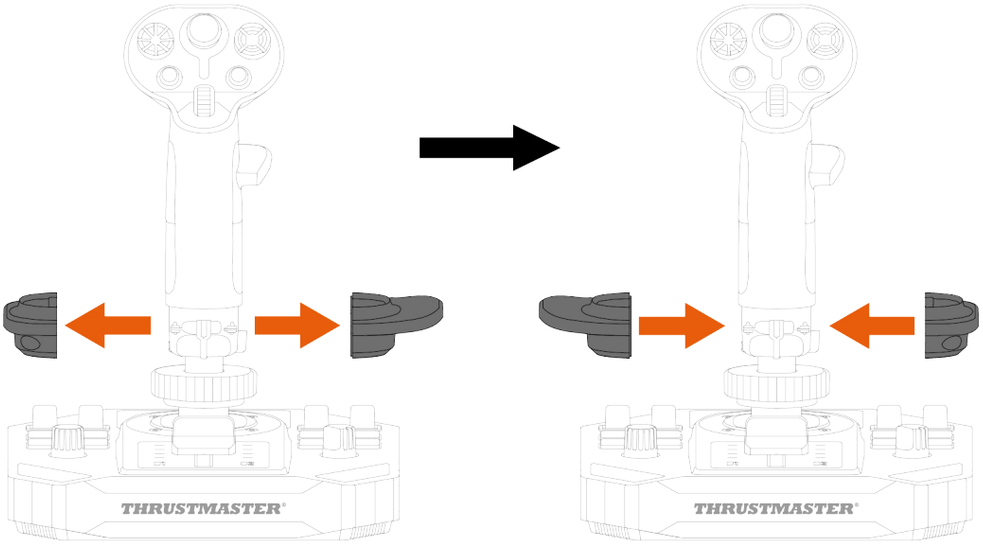

9. اربط البرغيين اللذين يثبتان مسند المعصم في مكانه.

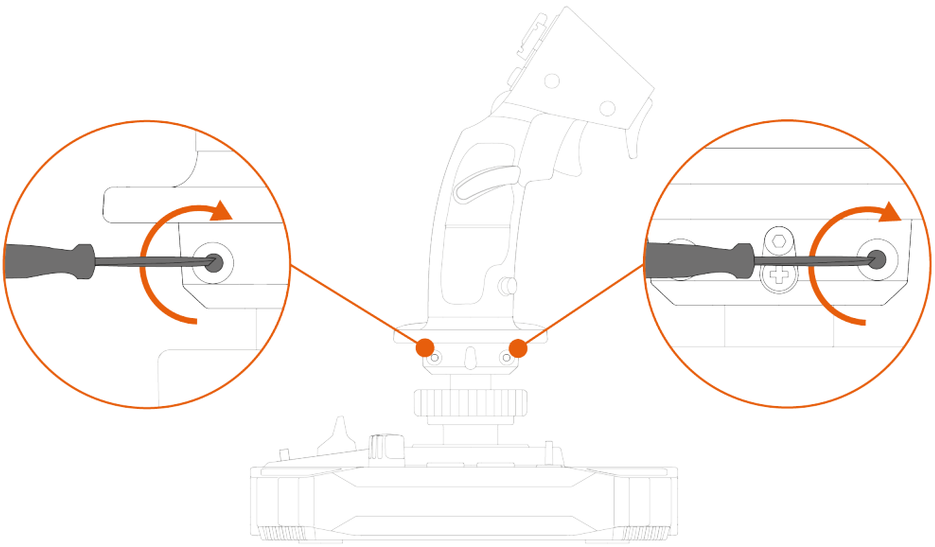

التغيير من وضع اليد اليسرى إلى وضع اليد اليمنى

1. فُك مسند إبهام اليد اليسرى.

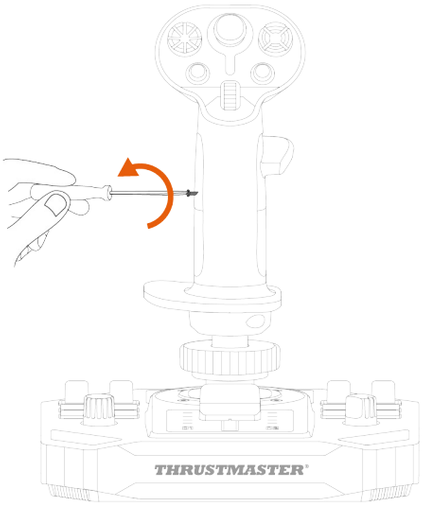

2. قم بإزالة كلا الجزئين من مسند إبهام اليد اليسرى.

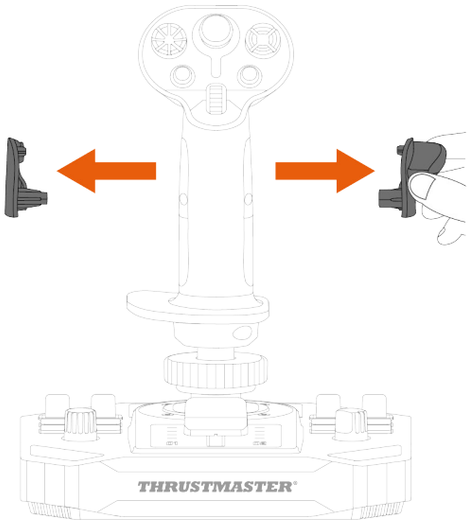

3. ضع كلاً من جزأي مسند إبهام اليد اليمنى على قبضة عصا الطيران.

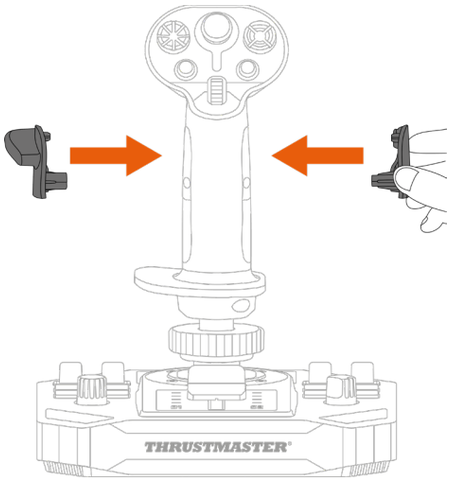

4. اربط البرغي في مسند إبهام اليد اليمنى.

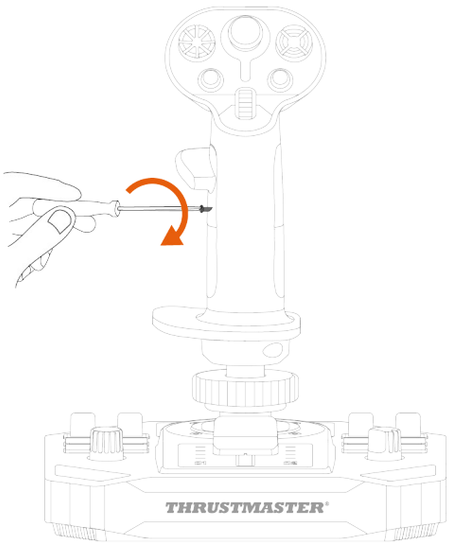

5. قم بإزالة الزر القابل للإزالة الموجود على الجزء الخلفي من قبضة عصا الطيران.

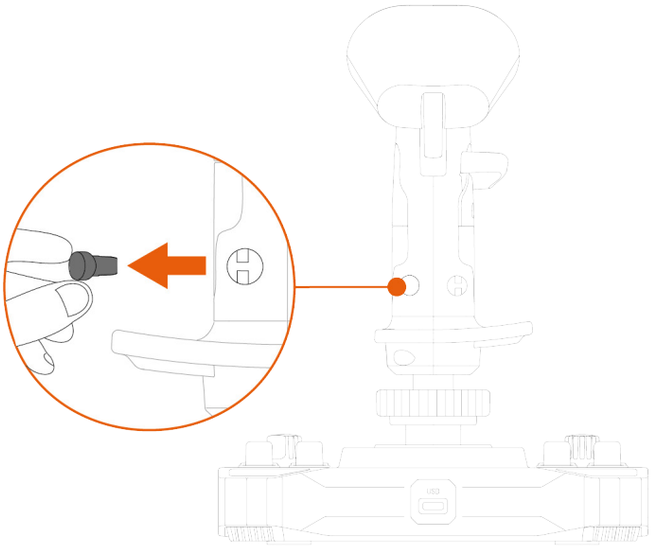

6. أدخل الزر القابل للإزالة أسفل مسند الإبهام.

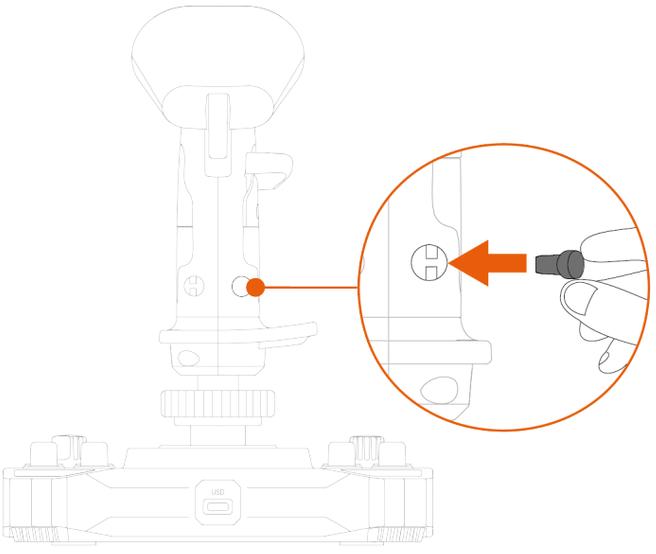

7. فُك البرغيين اللذين يثبتان مسند المعصم في مكانه.

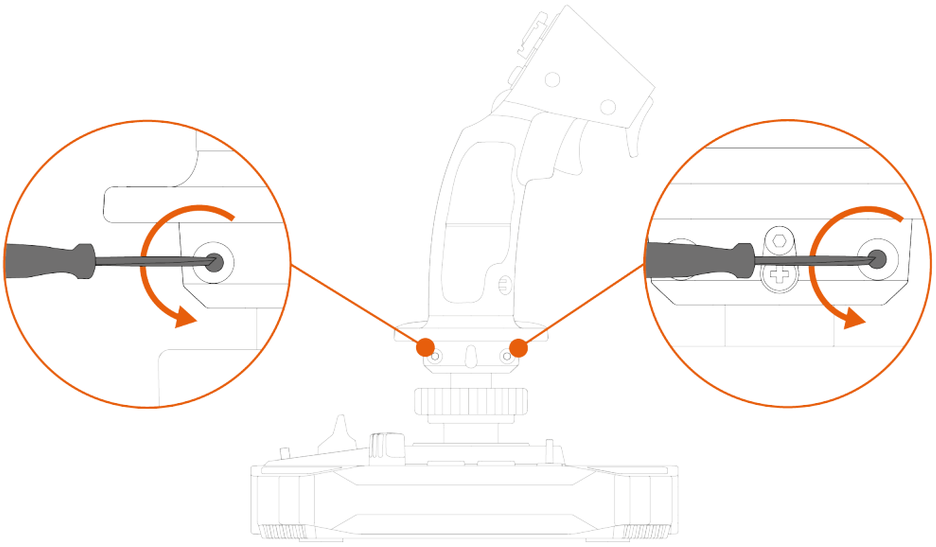

8.قم بإزالة جزأي مسند المعصم، ثم قم بإعادة وضعهما على قبضة عصا الطيران عن طريق عكس وضعية الجزأين.

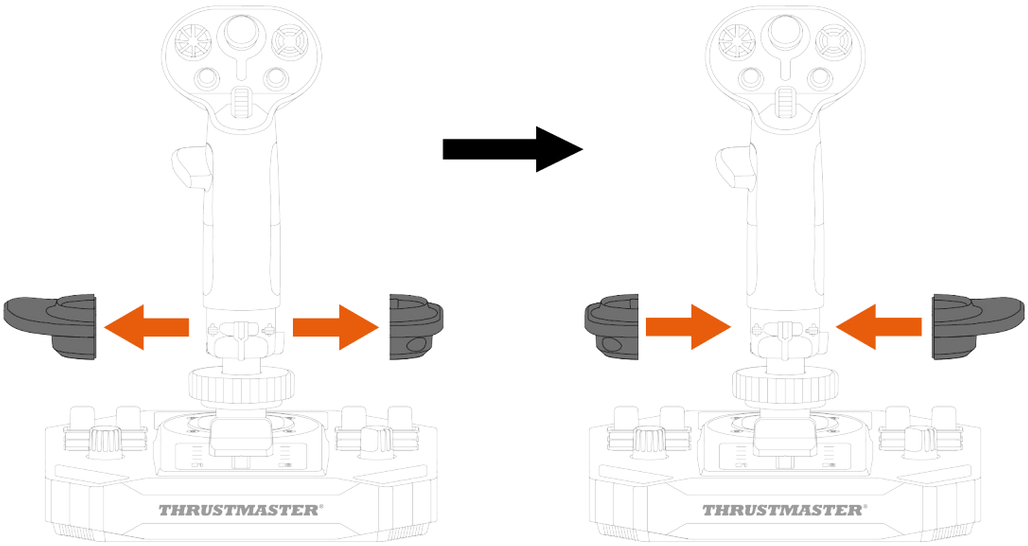

9. اربط البرغيين اللذين يثبتان مسند المعصم في مكانه.

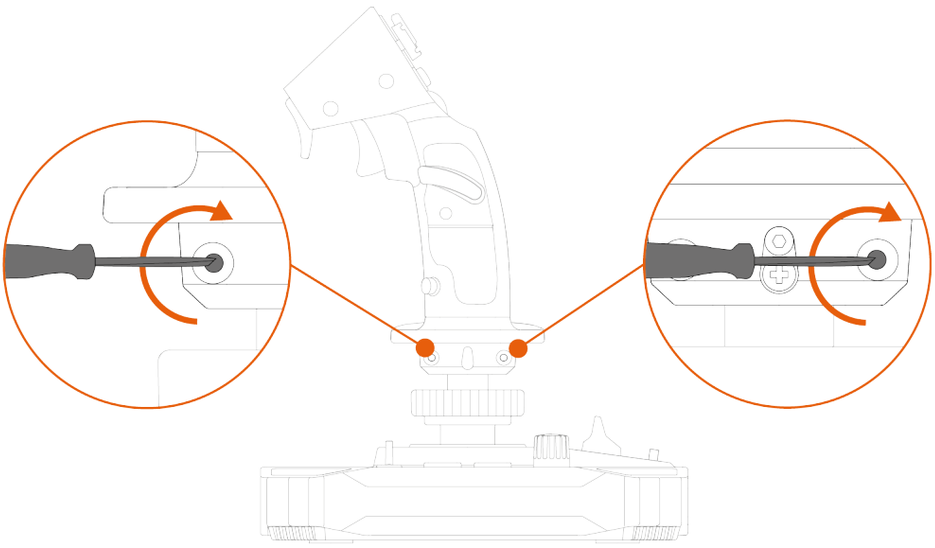

مهايئ الارتفاع

تشتمل قبضة عصا الطيران Sol-R 3 AVA Add-On Grip على مهايئ ارتفاع لرفع يدك عند الإمساك بقبضة عصا الطيران لتنعم بالمزيد من الراحة.

من دون المهايئ	مع المهايئ
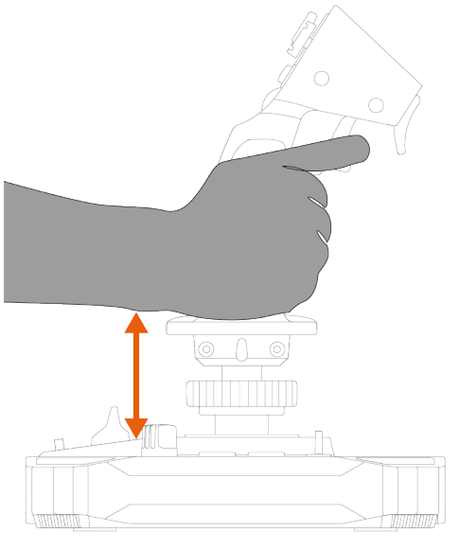	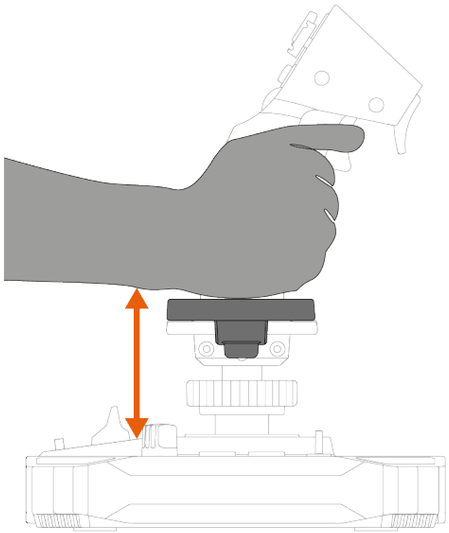

لتركيب مهايئ الارتفاع، عليك تثبيته بمشبك على مسند المعصم.

وضع اليد اليمنى	وضع اليد اليسرى
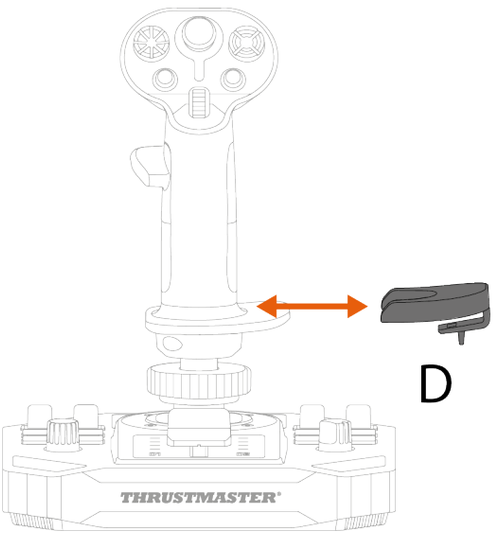	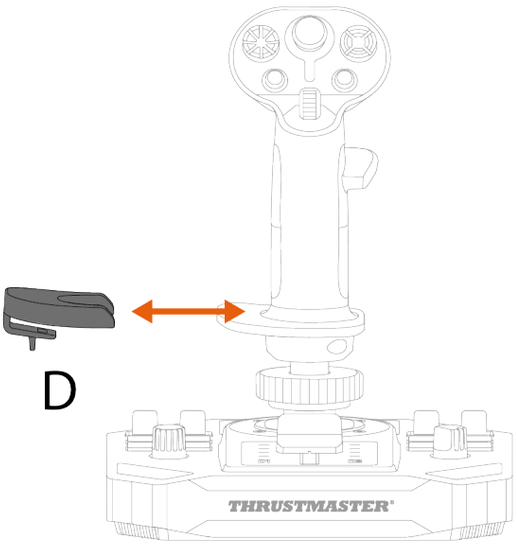

6. التوافق

تأكّد من استخدام الملحقات المصرّح بها فقط. قد يؤدي استخدام الملحقات غير المصرَّح بها إلى تلف المنتج وإبطال الضمان.

القواعد

قبضة عصا الطيران Sol-R 3 AVA Add-On Grip متوافقة مع قاعدة AVA* وقاعدة Sol-R 5 Base* وقاعدة HOTAS Magnetic Base*.

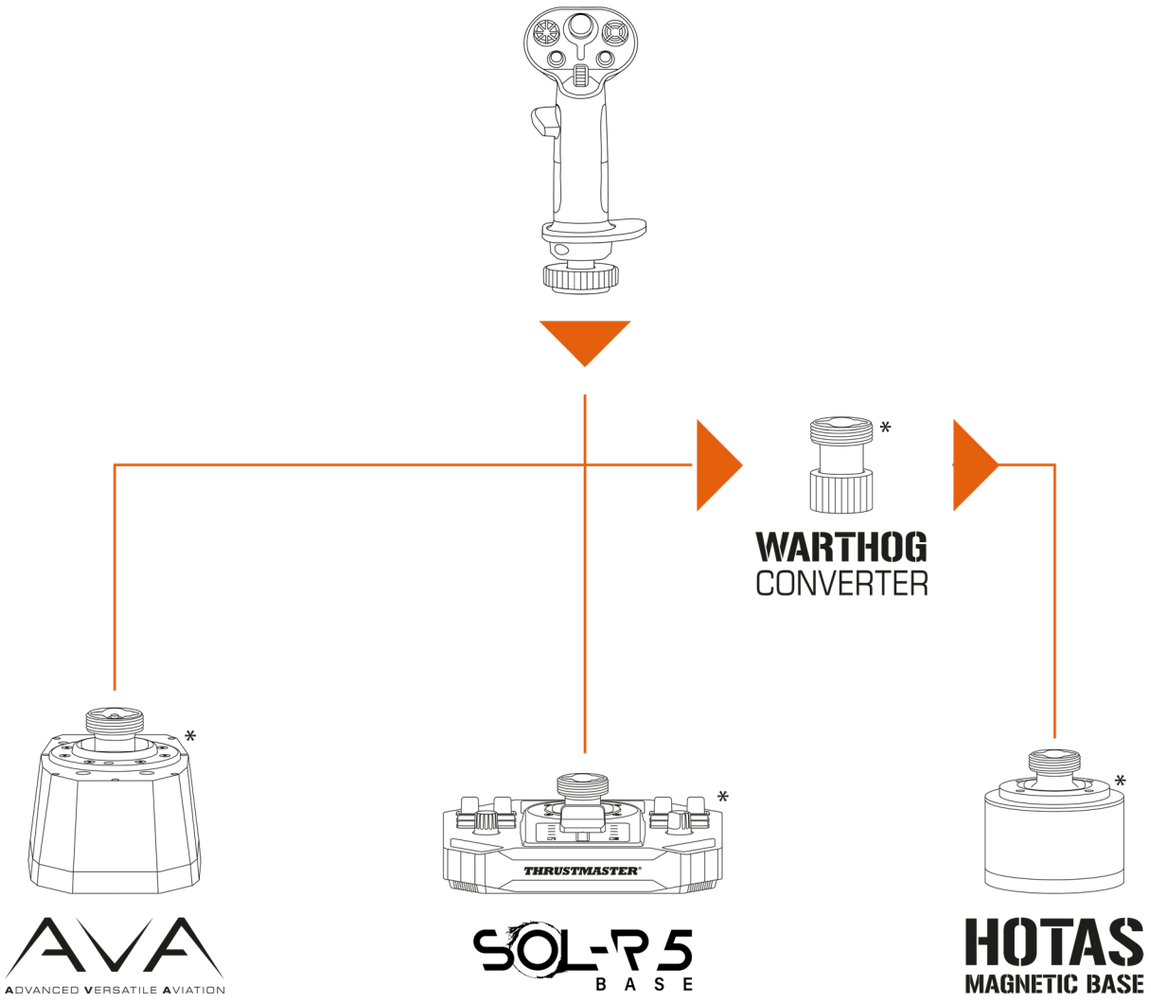

يتطلب تركيب قبضة عصا الطيران Sol-R 3 AVA Add-On Grip على قاعدة HOTAS Magnetic Base* استخدام Warthog Converter* لضمان التوافق.

*تُباع منفصلة

الكاميرتان

تأتي قبضة عصا الطيران Sol-R 3 AVA Add-On Grip مزودةً بكاميرتين STAR ليستخدمهما مالكو قاعدة AVA* في محاكاة الفضاء.

تعمل الكاميرتان على ضبط الطريقة التي يتم بها تحويل القوة المطبقة على قبضة عصا الطيران إلى حركة، وهو ما يؤدي إلى تغيير الشعور بمسار قبضة عصا الطيران، إلى جانب سلوكها.

يتوفر هنا إجراء تركيب الكاميرتين على قاعدة AVA*:

https://support.thrustmaster.com/product/ava/

*تُباع منفصلة

7. برنامج البرمجة المتقدمة T.A.R.G.E.T

(Thrustmaster Advanced pRogramming Graphical EdiTor) T.A.R.G.E.T عبارة عن مجموعة برامج مبتكرة، عالية الأداء تتيح التحسينات لمعظم وحدات التحكم في الطيران Thrustmaster، ومشاركة الحسابات مع مجتمع Thrustmaster.

التركيب

1. تُرجى زيارة:

https://support.thrustmaster.com/product/sol-r-3-ava-add-on-grip

2. في قسم **Software** (البرنامج)، قم بتنزيل برنامج البرمجة المتقدمة T.A.R.G.E.T وتثبيته.

الميزات الأساسية

- مختلف التكوينات الممكنة للمحاور.
- تتوفر مستويات متعددة للبرمجة: Basic، وAdvanced، وScript.
- استخدام مبدأ السحب والإفلات.
- القدرة على إدماج قبضة عصا الطيران Sol-R 3 AVA Add-On Grip مع ملحقات Thrustmaster الأخرى لمحاكاة الطيران (Hotas Cougar*، وT.16000M FCS*، وTWCS*، وTFRP*، وMFD Cougar Pack*، ومجموعة TCA*، ومجموعة VIPER*، ومجموعة AVA*، ومجموعة Sol-R* — وهي كلها متوافقة مع T.A.R.G.E.T)، وهو ما يتيح التعرّف عليها كجهاز USB واحد.
- الوصول إلى الحسابات المتقدمة التي يُنشئها مجتمع Thrustmaster.

*تُباع منفصلة

8. الأسئلة الشائعة والدعم الفني

هل لديك أسئلة تتعلق بقبضة عصا الطيران Sol-R 3 AVA Add-On Grip، أو تواجه مشكلات فنية؟ إذا كان الأمر كذلك، فتفضل بزيارة الموقع الإلكتروني للدعم الفني لشركة Thrustmaster:

https://support.thrustmaster.com/product/sol-r-3-ava-add-on-grip

1. *لا تعمل عصا التحكم الخاصة بي على نحو صحيح، أو يبدو أنه قد تمت معايرتها بشكل غير صحيح*

– أوقف تشغيل جهاز الكمبيوتر الخاص بك، ثم افصل عصا التحكم ثم أعِد توصيلها، وأعِد تشغيل جهاز الكمبيوتر الخاص بك وابدأ اللعبة مرة أخرى.

– عند توصيل عصا التحكم الخاصة بك، تأكّد من إبقاء قبضة عصا الطيران في المنتصف وتجنب تحريكها، لتجنب أي مشاكل في المعايرة.

2. *لا يمكنني تكوين عصا التحكم*

– انتقل إلى قائمة لعبتك وحدد **Options (الخيارات) > Controller (وحدة التحكم) > Gamepad (لوحة الألعاب) أو Joystick (عصا التحكم).** ثم حدد خيار الضبط الأكثر ملاءمة، أو أعد ضبط خيارات عصا التحكم بالكامل.

– للحصول على مزيد من المعلومات، يُرجى الرجوع إلى دليل المستخدم أو قسم المساعدة عبر الإنترنت الخاص باللعبة.

3. عصا التحكم حسّاسة أكثر مما ينبغي أو غير حسّاسة بشكلٍ كاف

– تتم معايرة عصا التحكم ذاتيًا بشكل تلقائي بعد بضع حركات على المحاور المختلفة.

– انتقل إلى قائمة لعبتك وحدد **Options (الخيارات) > Controller (وحدة التحكم) > Gamepad (لوحة الألعاب)** أو **Joystick (عصا التحكم).** ثم اضبط حساسية عصا التحكم والمناطق الهامدة إذا كانت هذه الخيارات متاحة.

4. عصا التحكم لديّ لا تعمل

لكي تعمل عصا التحكم بشكل صحيح مع ألعاب الفيديو، أنت بحاجة إلى تحديث البرنامج الثابت للقاعدة.

– إذا كنت تستخدم قاعدة Sol-R 5 Base، تُرجى زيارة **https://support.thrustmaster.com/product/sol-r-5-base**

– إذا كنت تستخدم قاعدة AVA، تُرجى زيارة **https://support.thrustmaster.com/product/ava**

– إذا كنت تستخدم قاعدة HOTAS Magnetic Base، فيُرجى زيارة **https://support.thrustmaster.com/product/hotas-magnetic-base**

حدد **Drivers** (برامج التشغيل) واتبع التعليمات، بما فيها إجراء التنزيل والتثبيت.

THRUSTMASTER®

SOL-R 3
AVA
ADD-ON GRIP

PC (Windows® 10/11)

ユーザーズマニュアル

本製品を**取り付ける前**、**使用する前**、および**メンテナンスする前**に、このマニュアルに記載されている指示を**よくお読みください**。安全に関する注意事項を必ず守ってください。これらの指示に従わない場合、事故や破損の原因となります。このマニュアルは、後で参照できるように保管しておいてください。

目次

1. パッケージ内容.....6

2. 技術仕様 7

3. フライトスティックグリップの使用に関する情報....9

4. 組み立て.....11

マッピング.....13

ラダー機能 19

多方向視点ハットスイッチ.....21

5. フライトスティックグリップを設定する 24

右利きまたは左利きモード 24

Sol-R ベース使用時の設定例.....25*

AVA ベースまたは HOTAS Magnetic Base* ベース使用時の設定例.....28*

右利きモードから左利きモードへの変更.....29

左利きモードから右利きモードへの変更.....33

高さアダプター.....37

6. 互換性 38

ベース.....39

カム 40

7. T.A.R.G.E.T 高機能プログラミングソフトウェア ...41

インストール.....41

主な特長 42

8. FAQ とテクニカルサポート.....43

Sol-R 3 AVA Add-On Grip フライトスティックグリップで最高の体験: スペースバトルや探索の最前線まで、あなたをしっかりと導いてくれます。

このマニュアルは、Sol-R 3 AVA Add-On Grip を最適な条件で設置および使用するのに役立ちます。離陸の前に、説明書と警告をよく読んでください。これらの情報は、製品の楽しさを最大限に引き出すために役立ちます。

ファームウェアのアップデート

Sol-R 3 AVA Add-On Grip フライトスティックグリップをビデオゲームで正しく機能させるためには、ベースのファームウェアをアップデートする必要があります。

- Sol-R 5 Base ベースをお使いの場合は、以下にアクセスしてください:
  https://support.thrustmaster.com/product/sol-r-5-base

- AVA ベースをお使いの場合は、以下にアクセスしてください:
  https://support.thrustmaster.com/product/ava

- HOTAS Magnetic Base ベースをお使いの場合は、以下にアクセスしてください:
  https://support.thrustmaster.com/product/hotas-magnetic-base

[Drivers] (ドライバ) を選択し、ダウンロードおよびセットアップ手順にしたがってください。

1. パッケージ内容

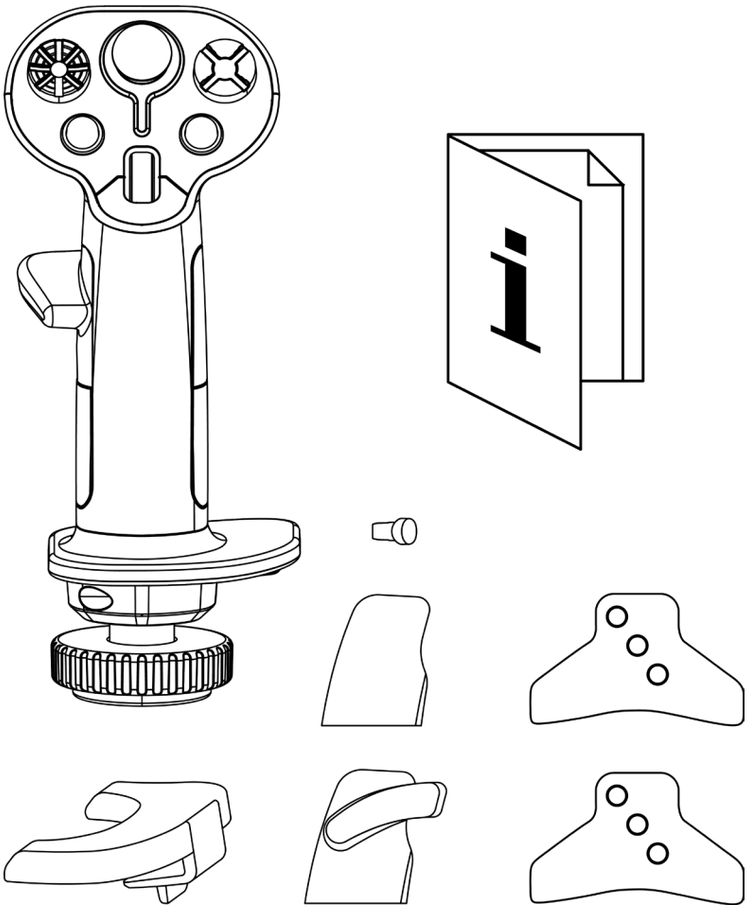

2. 技術仕様

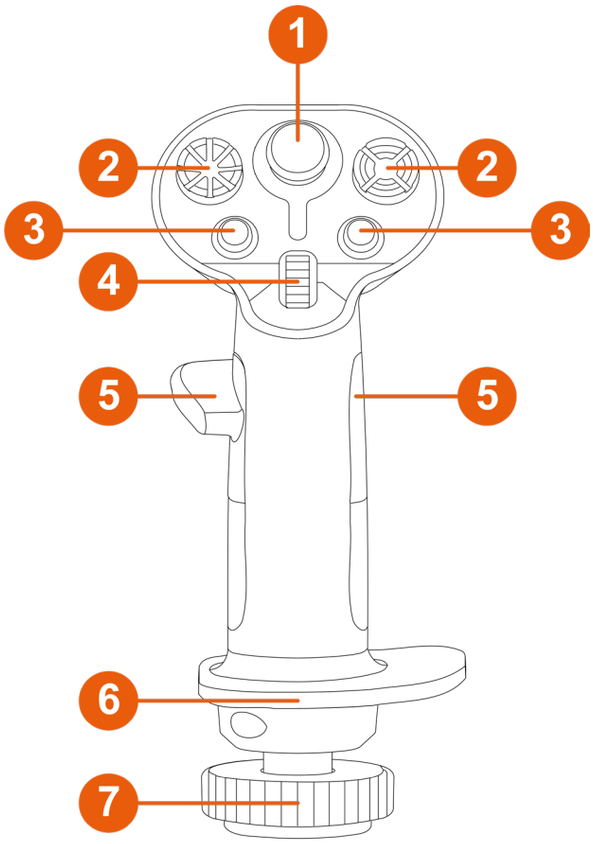

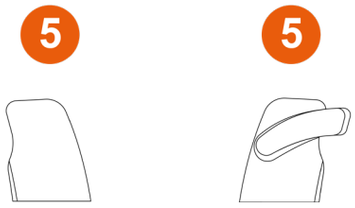

❶ アナログミニスティック

❷ 8 方向視点ハットスイッチ

❸ アクションボタン

❹ スクロールホイール

❺ 親指レスト（右利きおよび左利き）

❻ 両手利き対応リストレスト

❼ フライトスティックグリップ回転によるラダー機能（ロック可能）

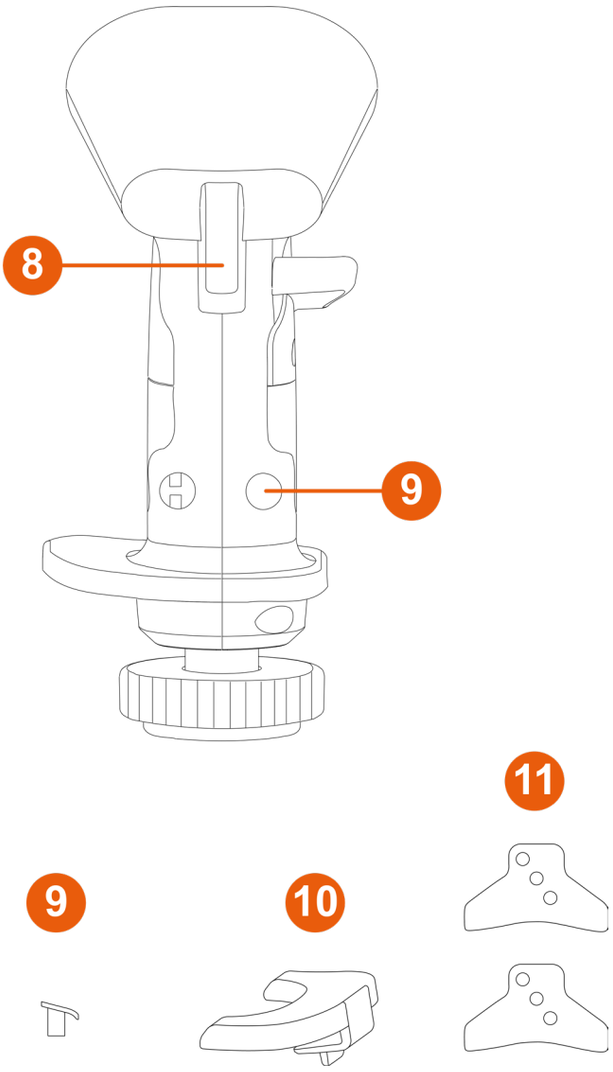

❽ トリガー（デュアルポジショントリガー 1 個を含む）

❾ 取り外し可能ボタン

❿ 取り外し可能高さアダプター（右利きおよび左利き）

⓫ STAR カム（AVA* ベース専用）

*別売品

3. フライトスティックグリップの使用に関する情報

ドキュメント

本製品をお使いになる前に、このドキュメントをもう一度よくお読みになり、後で参照できるように保管しておいてください。

挟まれ危険

Sol-R 3 AVA Add-On Grip フライトスティックグリップをベース*に装着して使用する際は、ベースとフライトスティックグリップの軸の間に指を入れないでください。

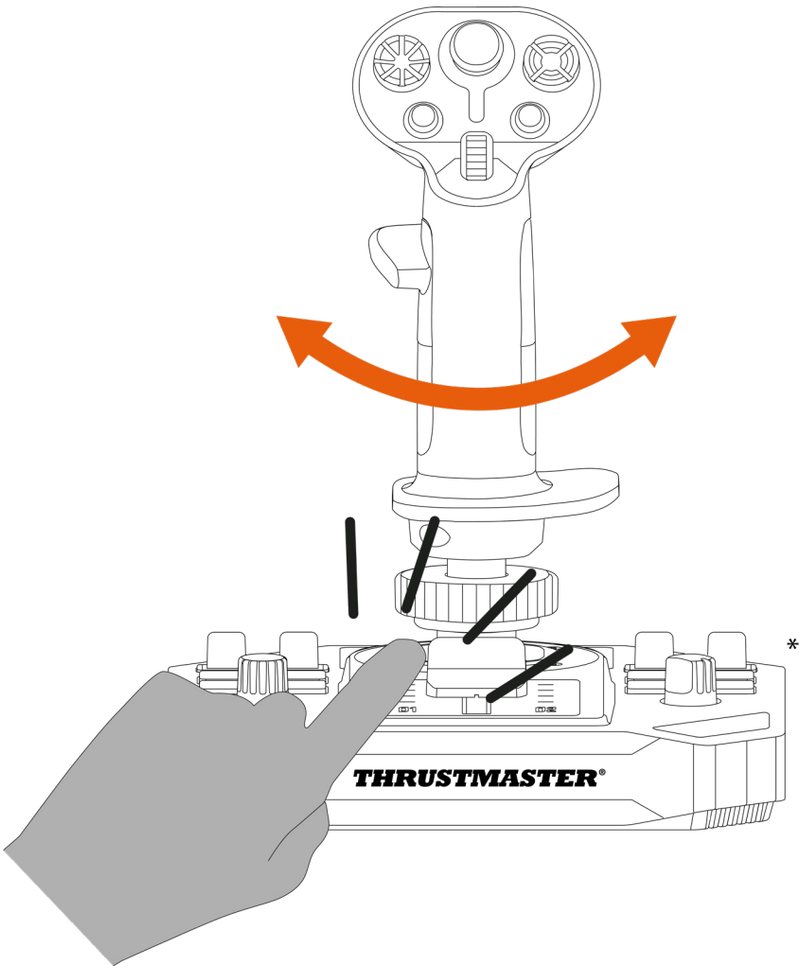

*別売品

4. 組み立て

1. フライトスティックグリップを、互換性のあるベース*に取り付けます。以下の図に示すように、フライトスティックグリップが適切な位置にあることを確認してください。
2. クランプリングを締めます。

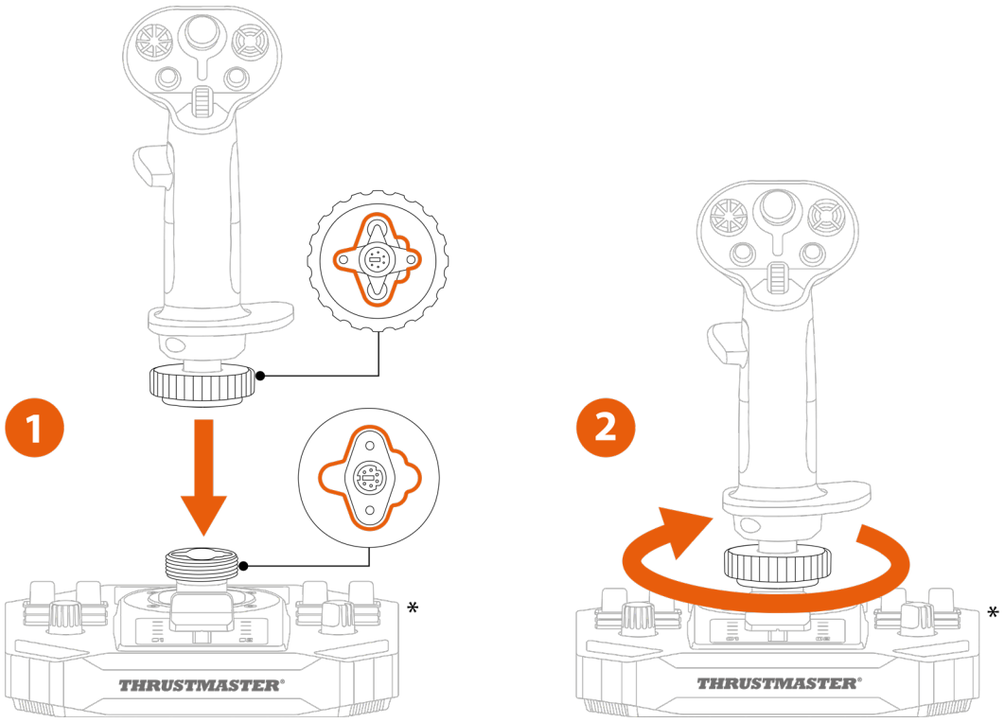

*別売品

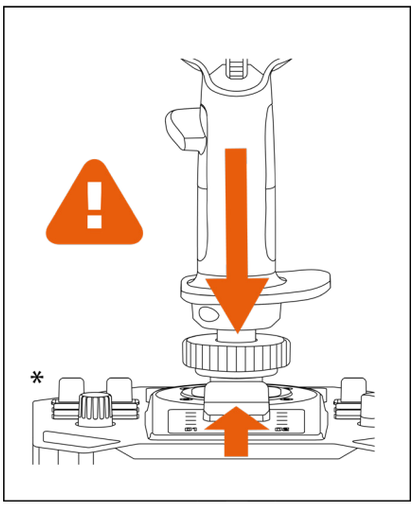

抵抗を感じたら、無理に押し込まないでください。ベースとフライトスティックグリップのコネクターが適切に位置合わせされていることを確認してください。この指示に従わないと、製品が損傷する可能性があります。

*別売品

マッピング

Sol-R* ベース使用時の右利きモード

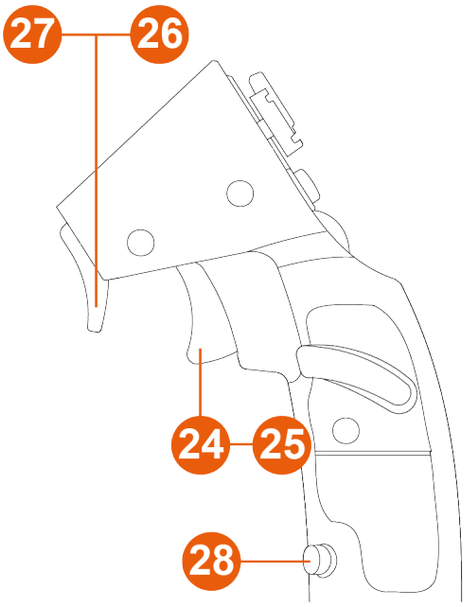

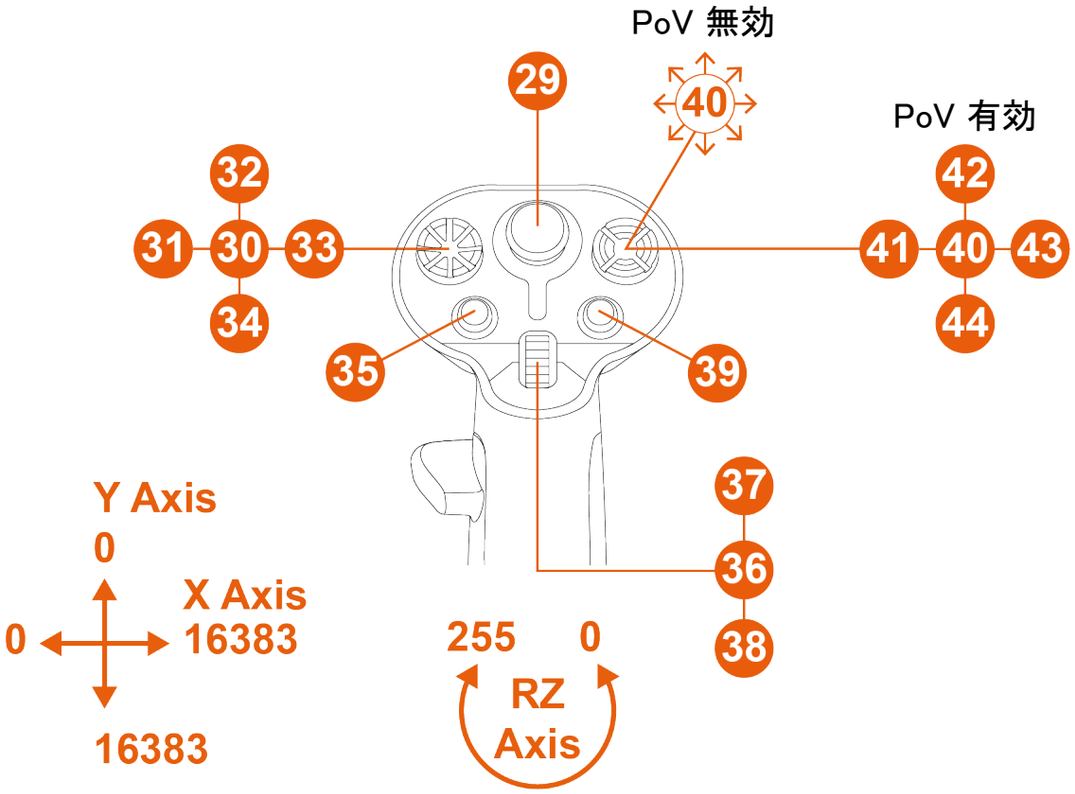

*別売品

Sol-R ベース使用時の左利きモード*

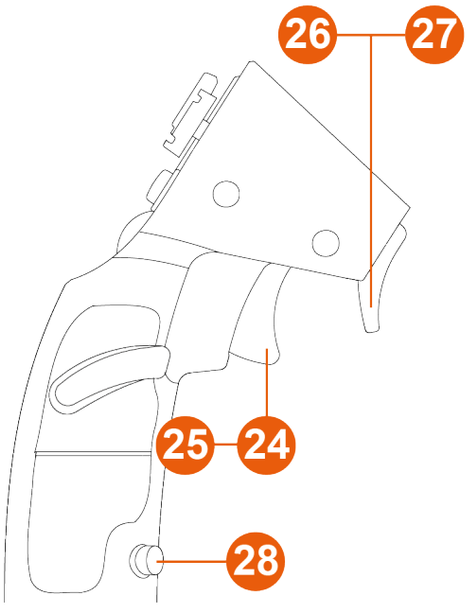

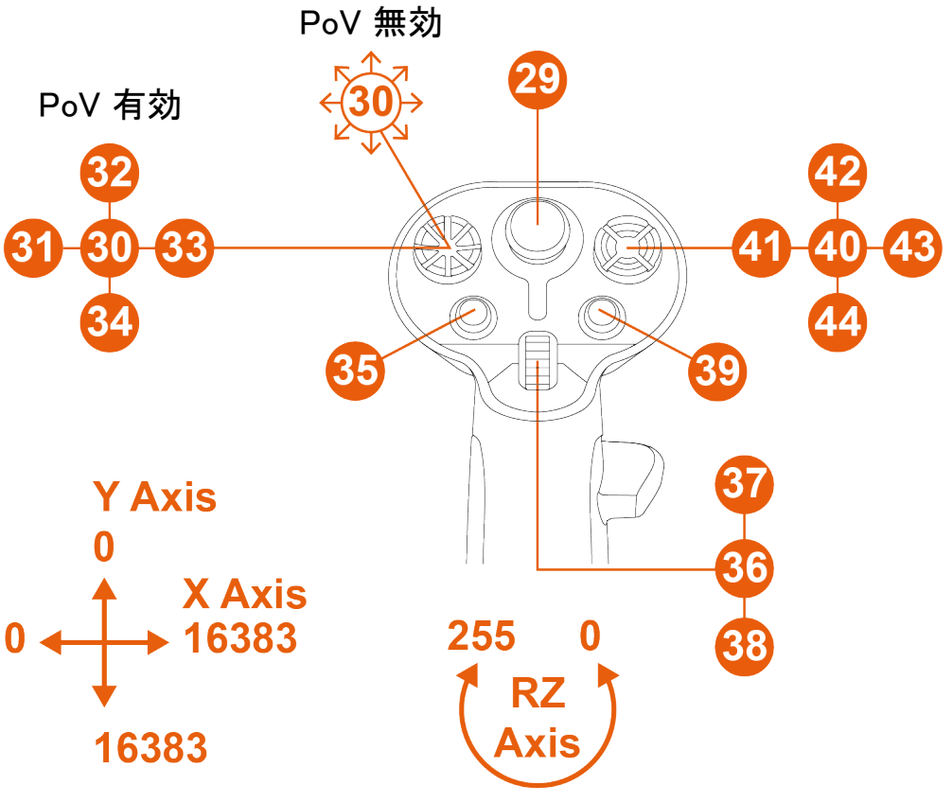

*別売品

AVA ベース使用時の右利きモード*

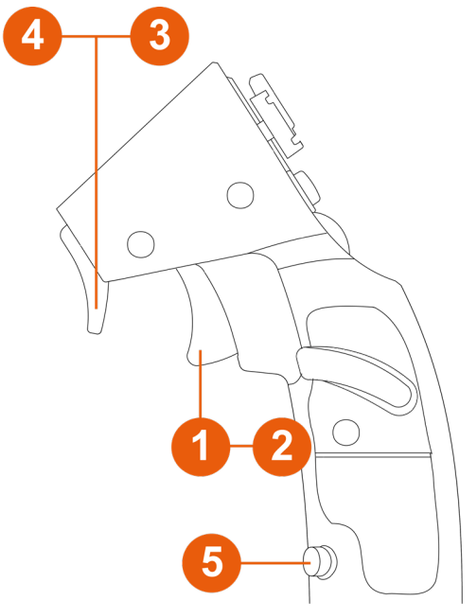

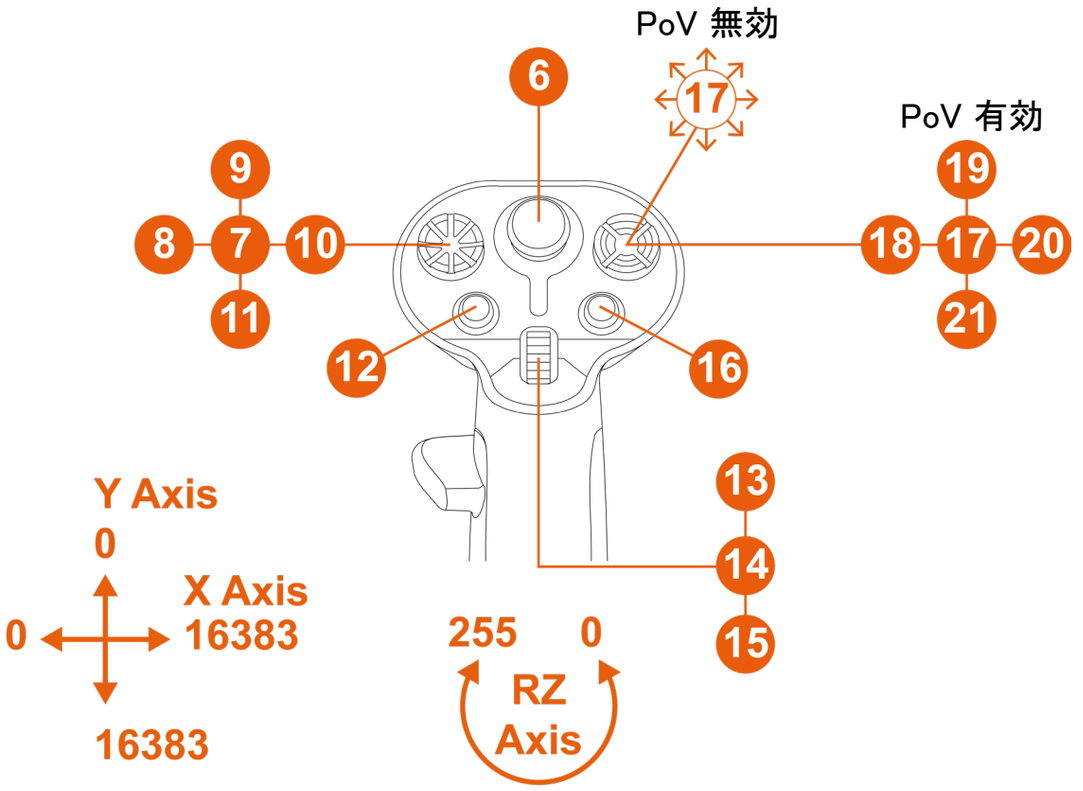

**別売品*

AVA ベース使用時の左利きモード*

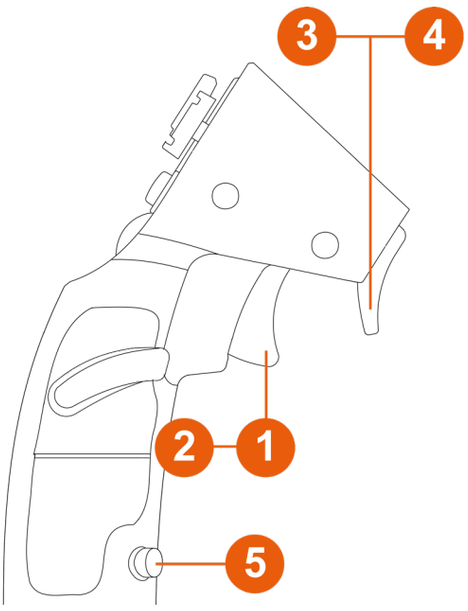

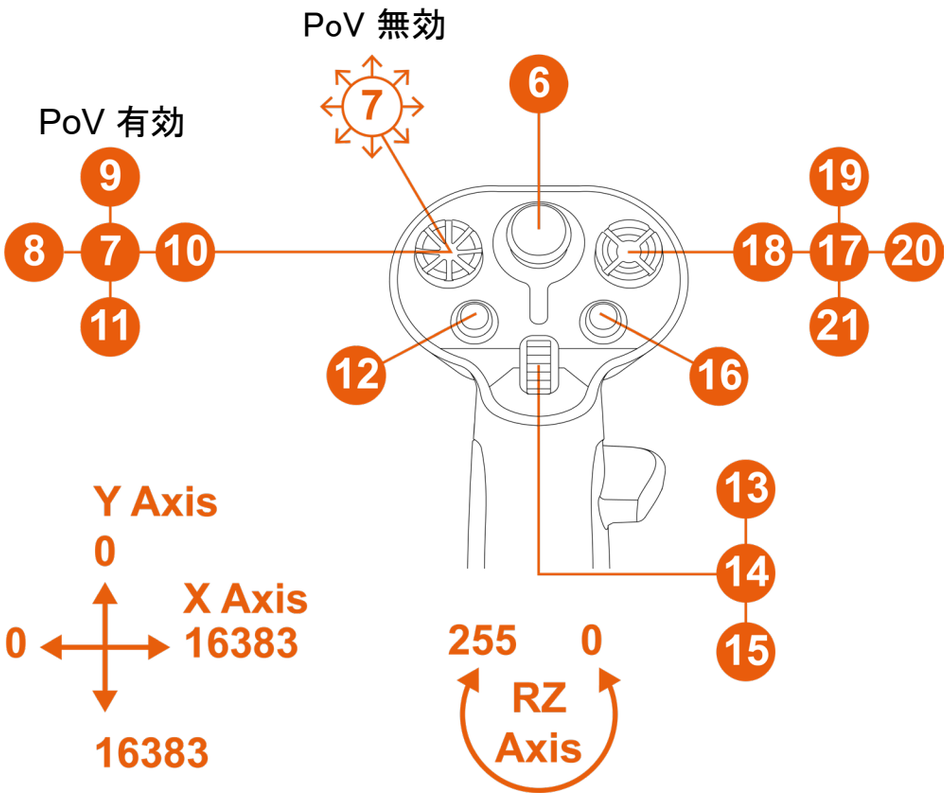

**別売品*

Warthog Converter を装着した HOTAS Magnetic Base* ベースの場合*

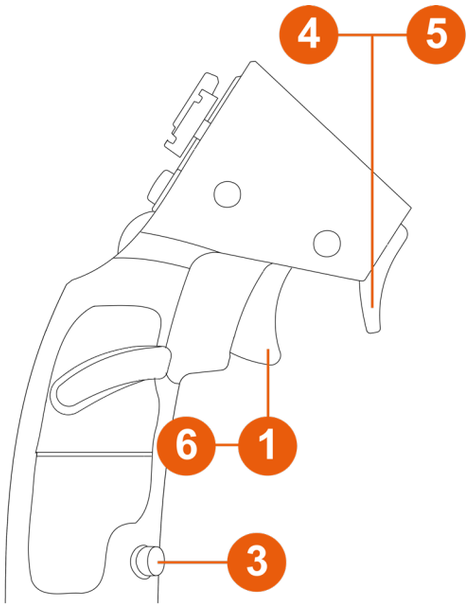

PoV 無効

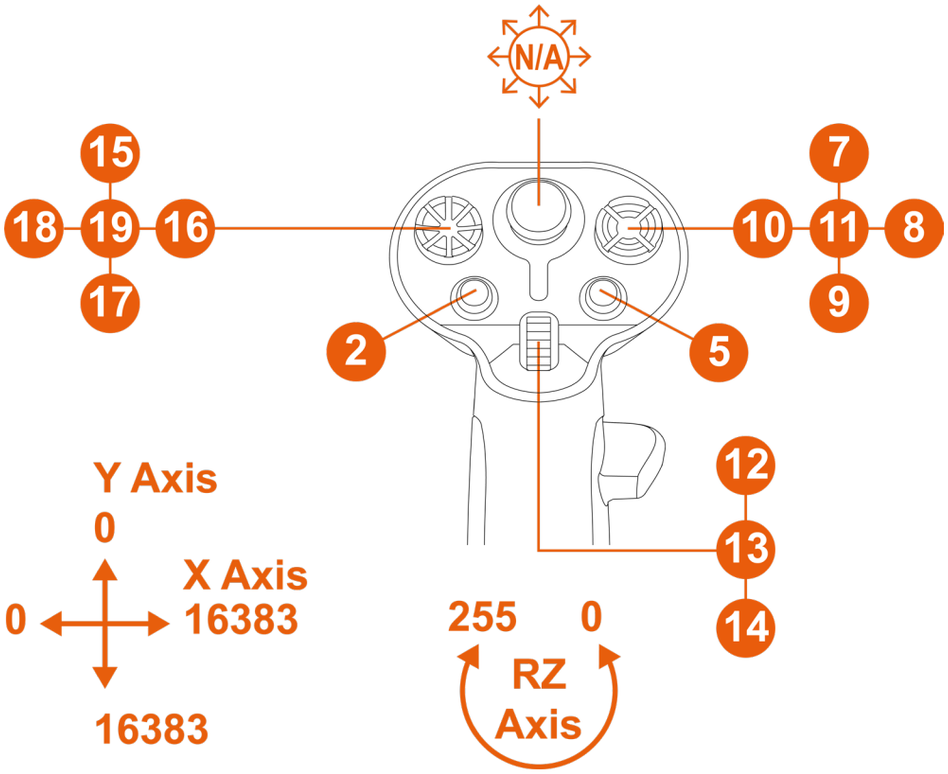

*別売品

この構成では、フライトスティックグリップは「VIPER HOTAS Add-On Grip」として認識されます。

この構成では、フライトスティックグリップ回転によるラダー機能は使用できません。

ラダー機能

Sol-R 3 AVA Add-On Grip フライトスティックグリップは、左右方向へのグリップ回転で操作できるラダー機能を搭載しています。

パイロットはラダーを操作することで機体を垂直軸で旋回（つまり機体が右または左に曲がる）できます。

この機能は、Z 軸（ヨー）の回転をロックすることで無効にできます。

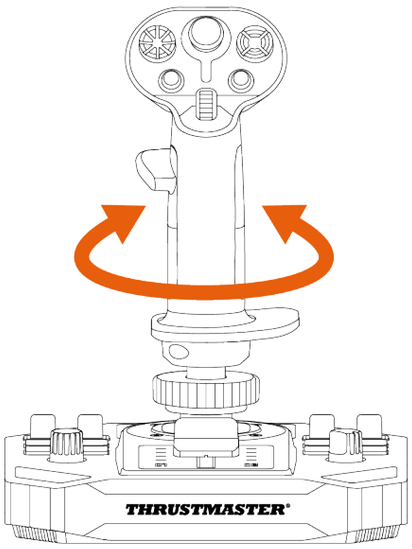

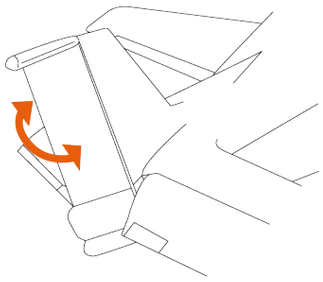

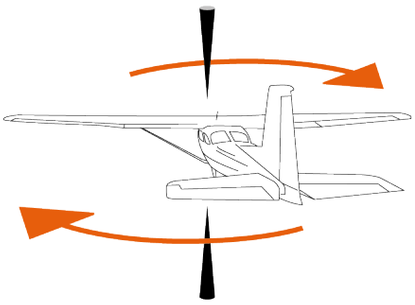

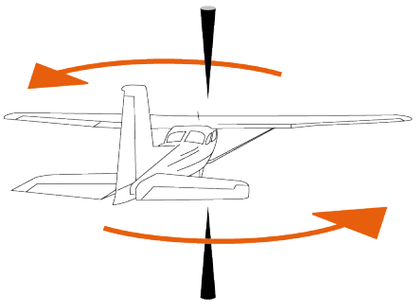

ラダー機能をロックするには:

– 2mm 六角レンチ（付属していません）を使用して、リストレスト下部の六角ねじを固定します。

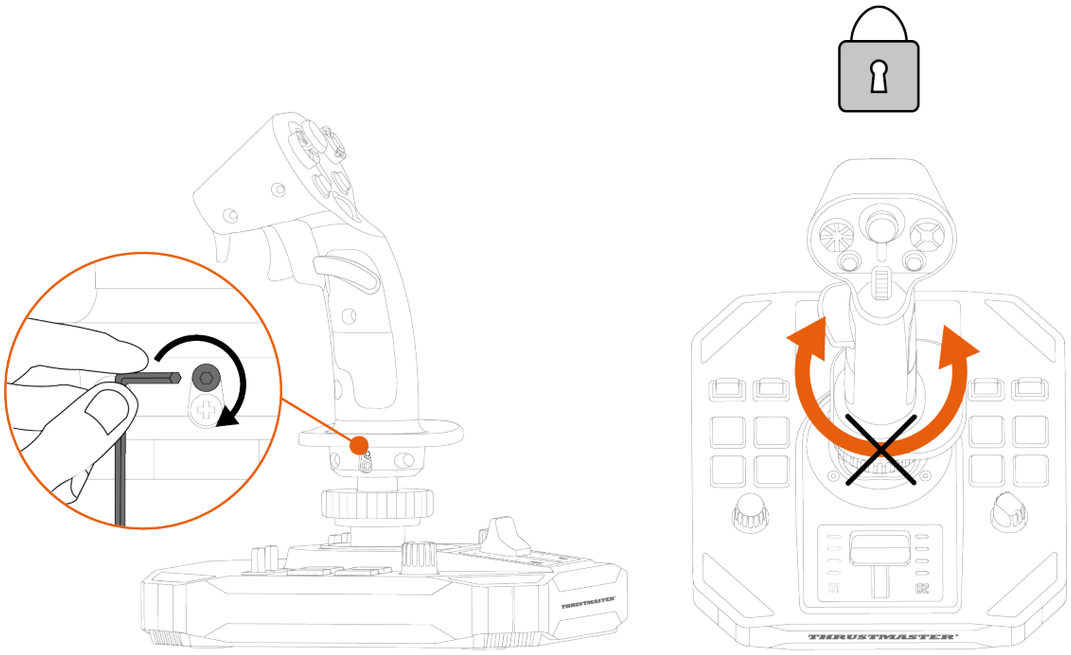

ラダー機能のロックを解除するには:

– 2mm 六角レンチ（付属していません）を使用して、リストレスト下部の六角ねじを外します。

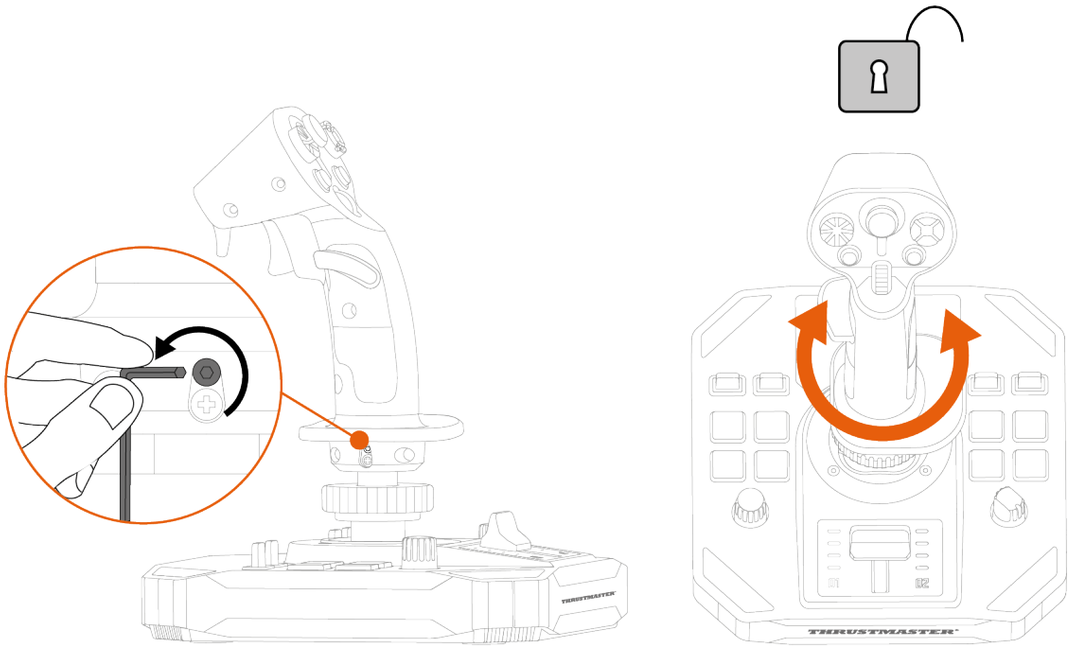

多方向視点ハットスイッチ

Sol-R 3 AVA Add-On Grip フライトスティックグリップは、多方向視点ハットスイッチを搭載しており、宇宙船の周囲の状況を確認することができます（対応しているゲームのみ）。

ゲーム内の設定メニューから、多方向視点ハットスイッチの各方向に、各種視点（後方、左右、および外部ビュー）を割り当てることができます。

また、多方向視点ハットスイッチを他の用途（射撃など）に割り当てることも可能です。

左利きモード	右利きモード
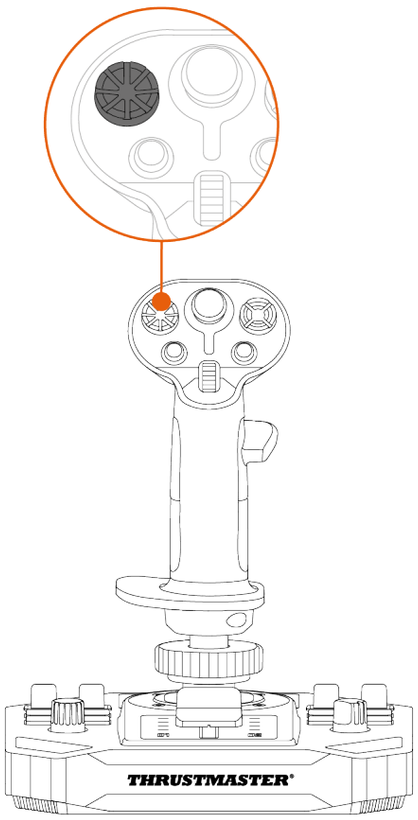	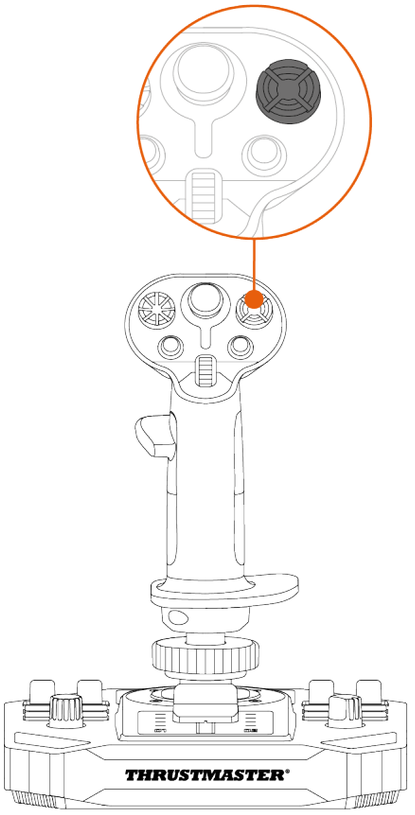

視点切り替え機能は無効化することができます。ただし、その場合でも多方向ハットスイッチ自体は引き続き使用できます。

視点切り替え機能を無効化するには:

- Sol-R 3 AVA Add-On Grip フライトスティックグリップの**コントロールパネル**を開きます。
- 「Game Controllers (ゲーム コントローラー)」ダイアログボックスで [Properties (プロパティ)] をクリックします。
- [Test Input] (テスト入力) タブで、[Point of View hat-switch] (視点ハットスイッチ) のチェックを外し (選択を解除し) ます。

視点切り替え機能（右利きモード）	
有効	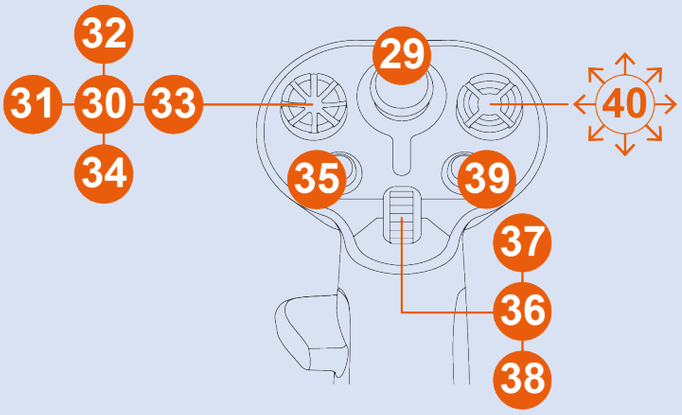
無効	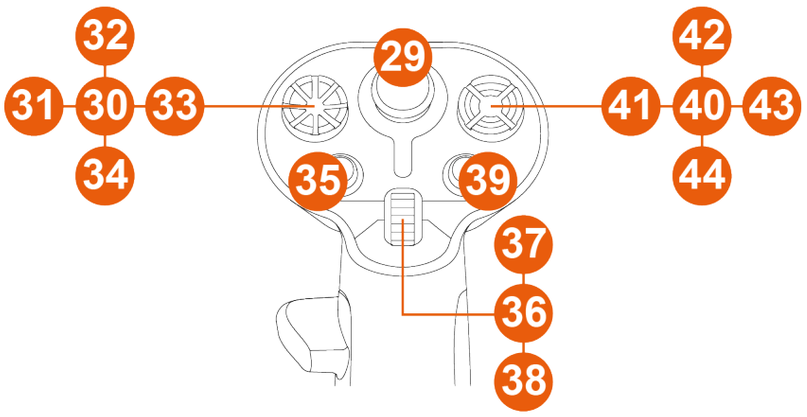

視点切り替え機能（左利きモード）	
有効	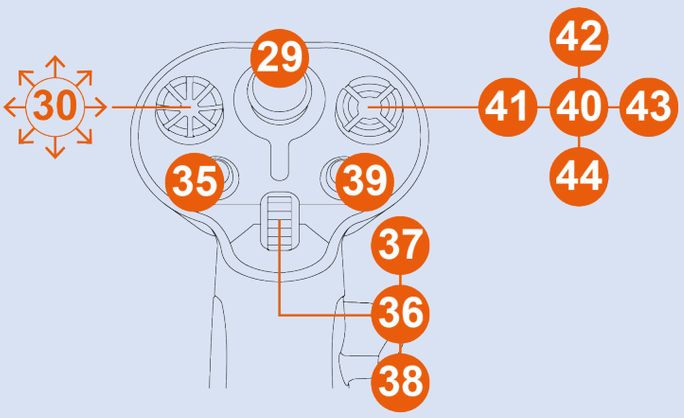
無効	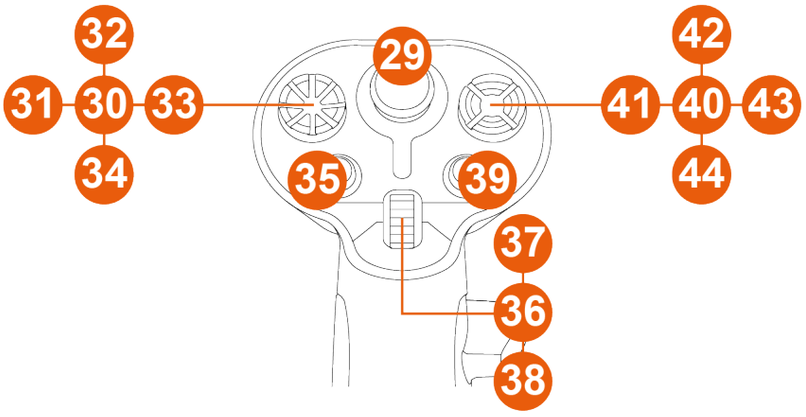

5. フライトスティックグリップを設定する

右利きまたは左利きモード

Sol-R 3 AVA Add-On Grip フライトスティックグリップは、右利き・左利きどちらのプレイヤーにもフィットする両手利き対応設計です。

デフォルトの状態では、フライトスティックグリップは右利きモードに設定されています。

Sol-R ベース使用時の設定例*

左利きモード	右利きモード
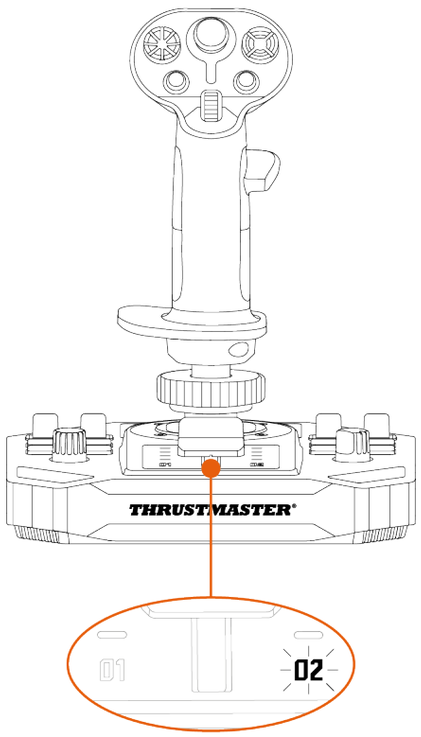	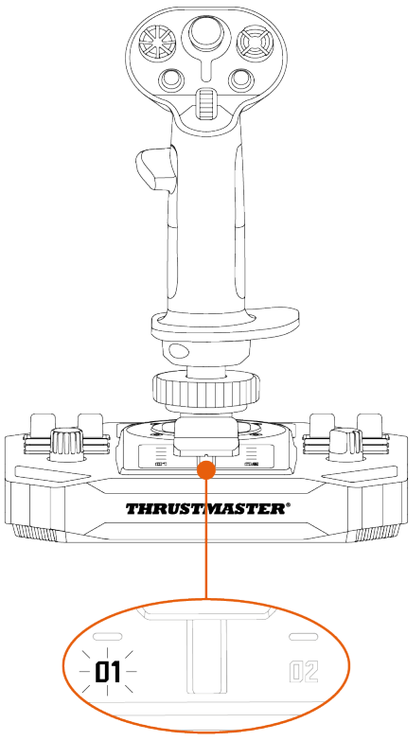

右利きから左利きモード（またはその逆）への切り替えは、PC にジョイスティックを**接続する前**に行ってください。

**別売品*

ジョイスティックを**左利きモード**に設定するには:

- ジョイスティックのベースの底面にあるセレクタースイッチを「LEFT HANDED (左利き)」に切り替えます。

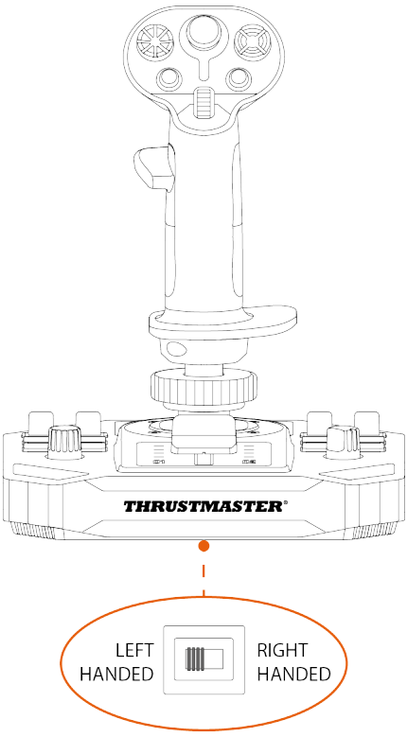

ジョイスティックは「Sol-R [L] Flightstick」という名前で認識されます。

ジョイスティックを**右利きモード**に設定するには:

- ジョイスティックのベースの底面にあるセレクタースイッチを「RIGHT HANDED (右利き)」に切り替えます。

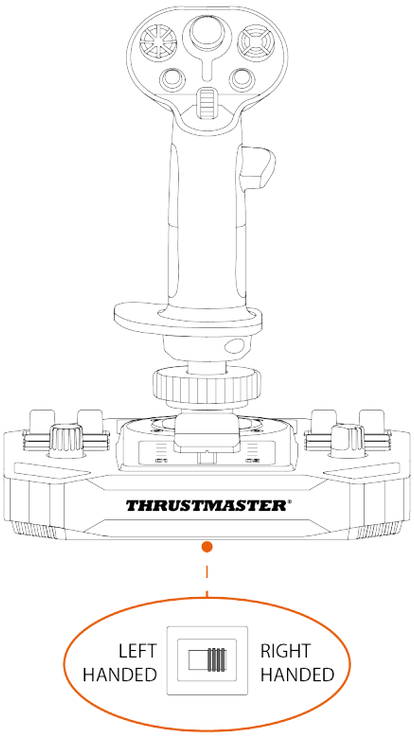

ジョイスティックは「Sol-R [R] Flightstick」という名前で認識されます。

AVA ベースまたは HOTAS Magnetic Base* ベース使用時の設定例*

Sol-R 3 AVA Add-On Grip フライトスティックグリップを AVA* ベースまたは HOTAS Magnetic Base* ベースに装着して使用する場合:

1. コントロールパネルを開きます。
2. 「Game Controllers (ゲーム コントローラー)」ダイアログボックスで [Properties (プロパティ)] をクリックします。
3. [Test Input] (テスト入力) タブで、[RIGHT-HANDED] (右利き) または [LEFT-HANDED] (左利き) を選択します。

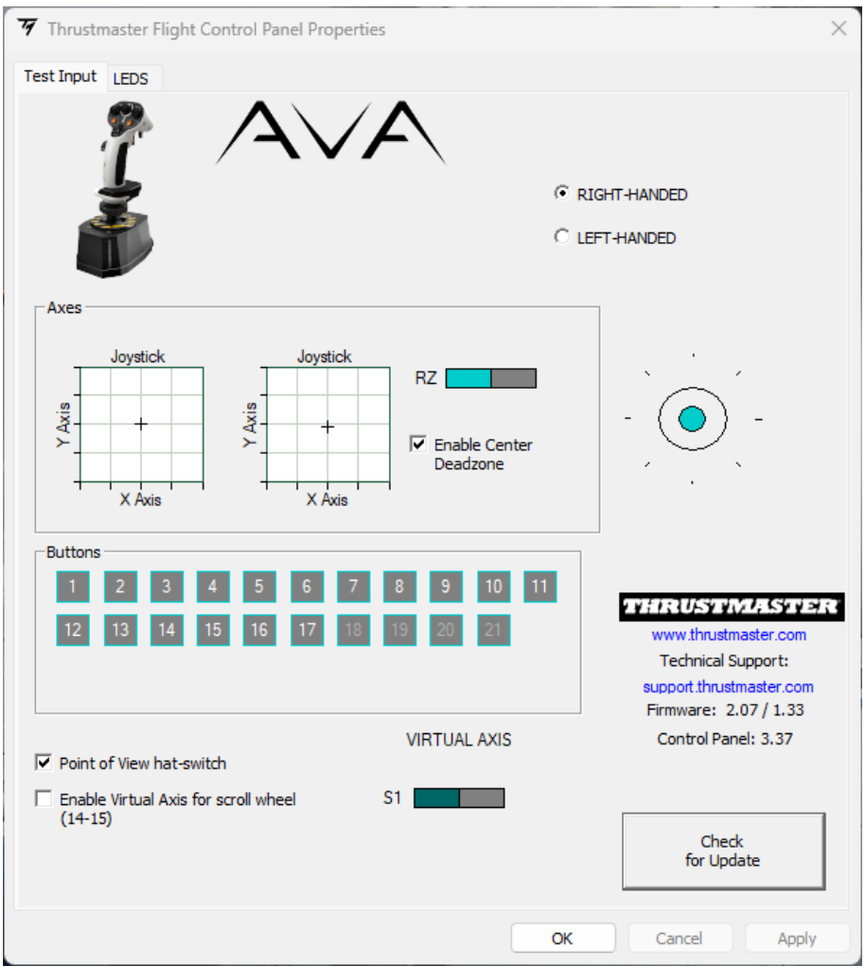

**別売品*

右利きモードから左利きモードへの変更

1. 右利き用親指レストのねじを外します。

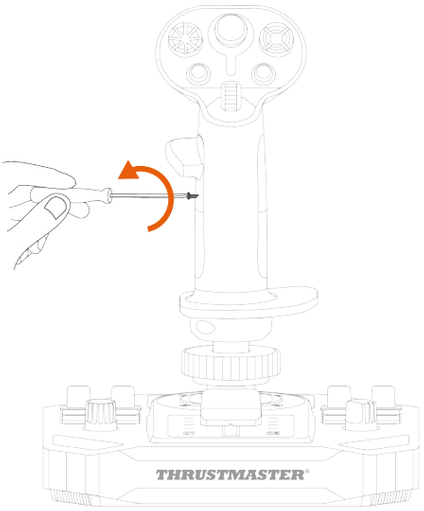

2. 右利き用親指レストの両パーツを取り外します。

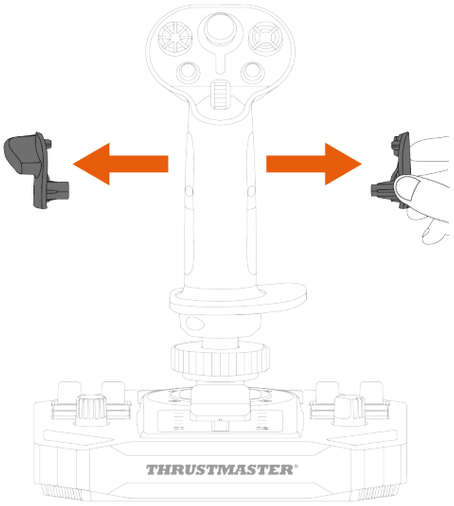

3. 左利き用親指レストの両パーツを、フライトスティックグリップに取り付けます。

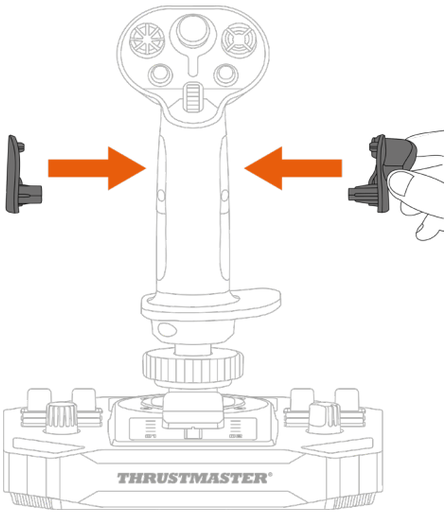

4. 左利き用親指レストのねじを固定します。

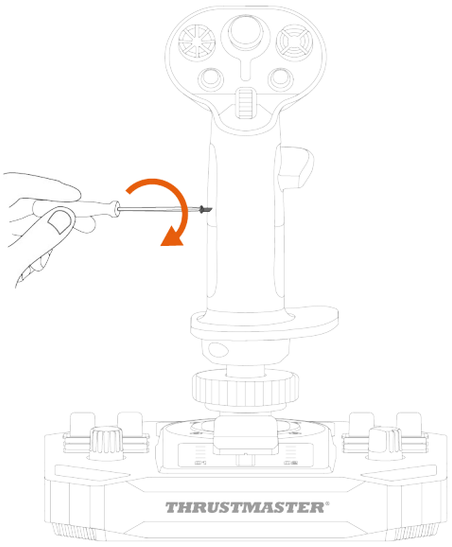

5. フライトスティックグリップ背面にある取り外し可能ボタンを取り外します。

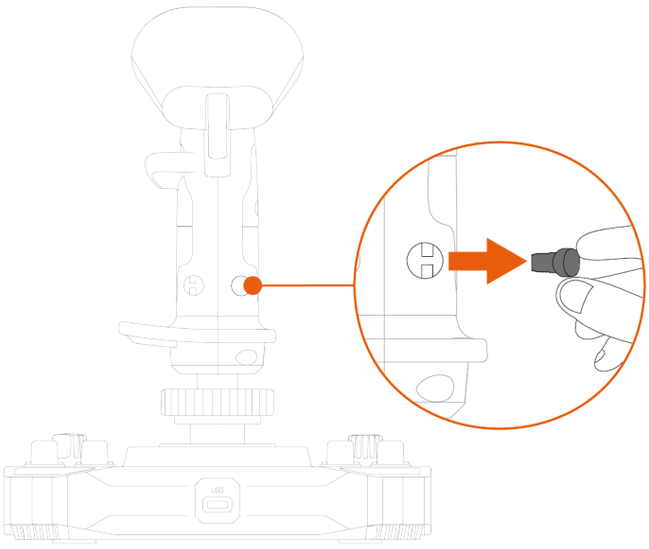

6. 取り外し可能ボタンを親指レストの下に取り付けます。

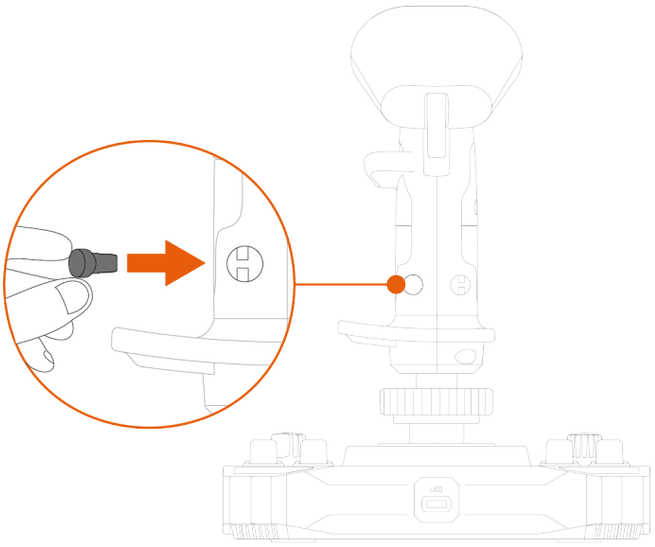

7. リストレストを固定している 2 本のねじを外します。

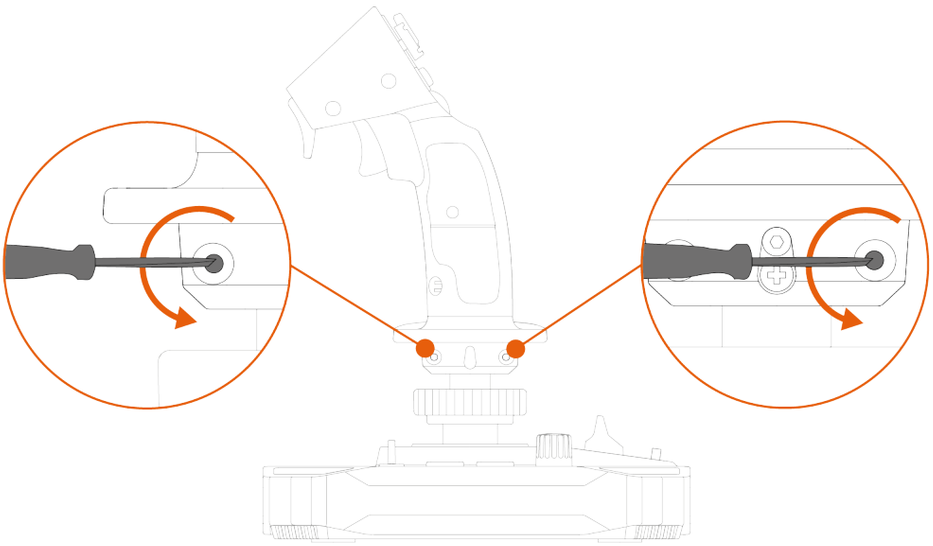

8. リストレストの 2 つのパーツを取り外し、パーツを反転させてフライトスティックグリップに取り付け直します。

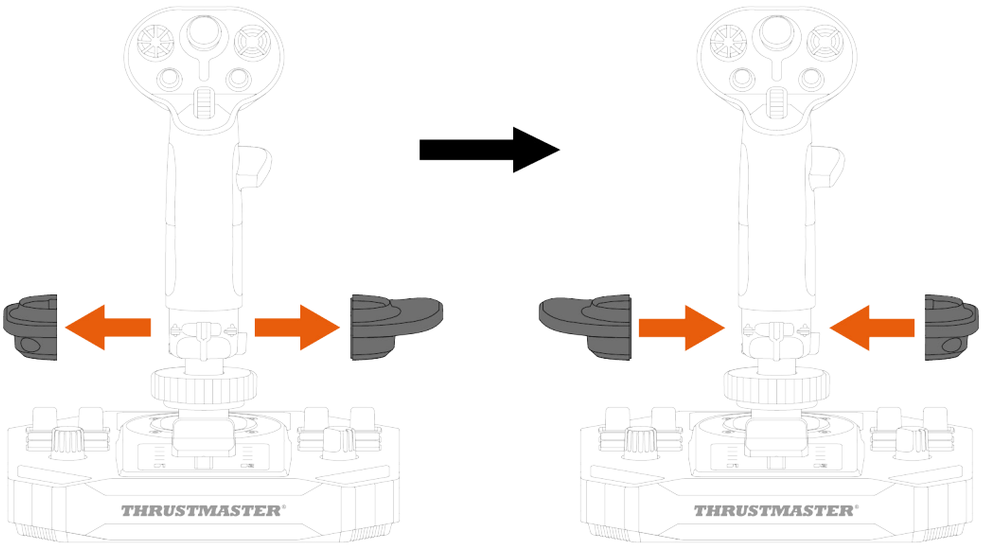

9. リストレストを固定している 2 本のねじを差し込んで締めます。

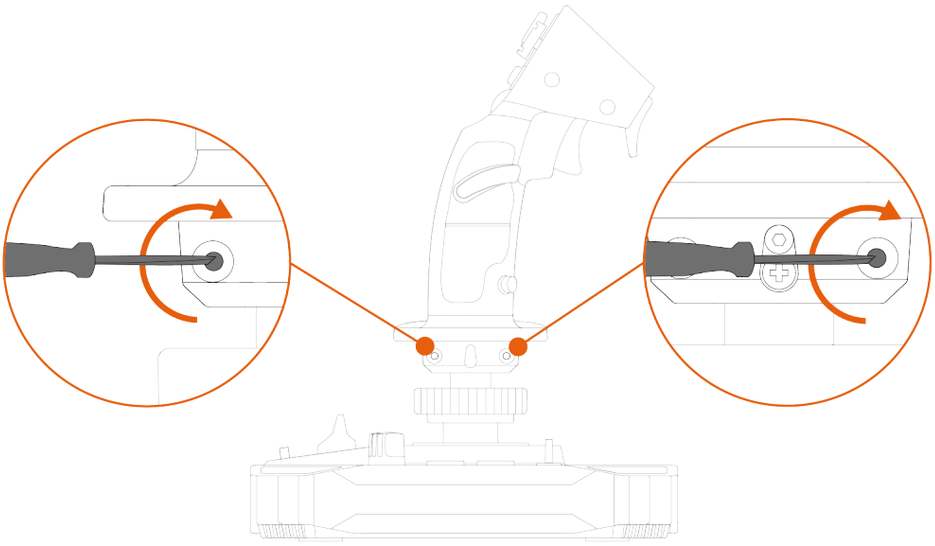

左利きモードから右利きモードへの変更

1. 左利き用親指レストのねじを外します。

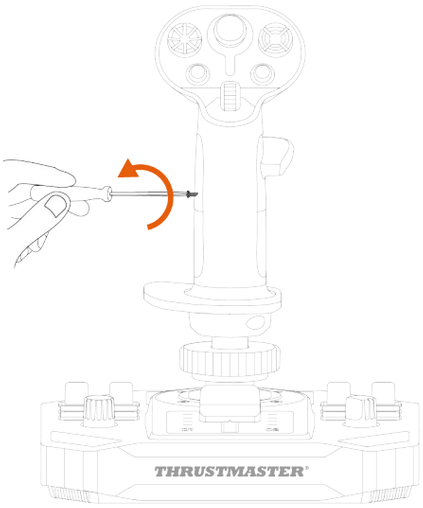

2. 左利き用親指レストの両パーツを取り外します。

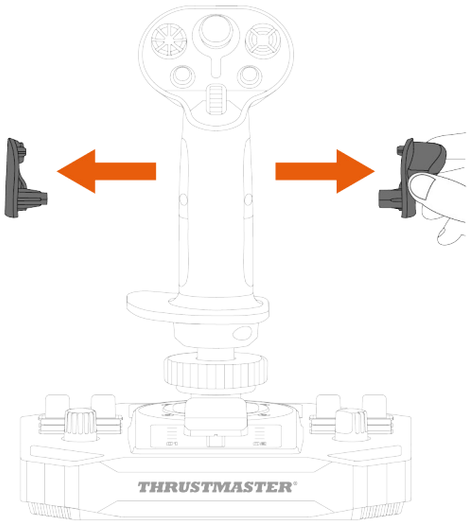

3. 右利き用親指レストの両パーツを、フライトスティックグリップに取り付けます。

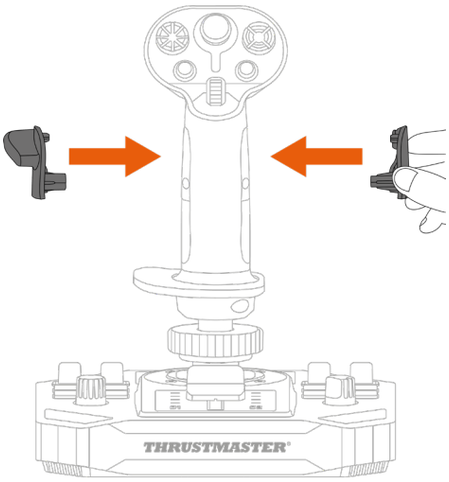

4. 右利き用親指レストのねじを固定します。

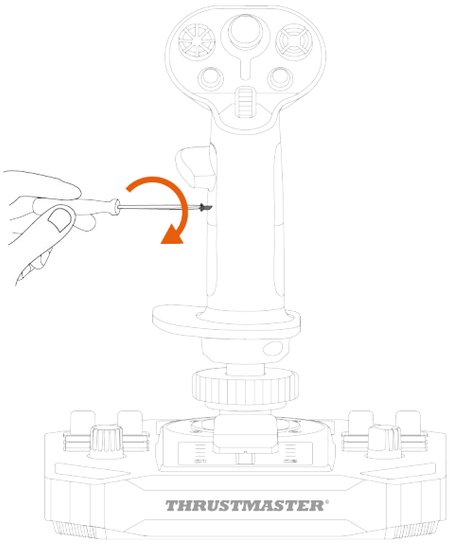

5. フライトスティックグリップ背面にある取り外し可能ボタンを取り外します。

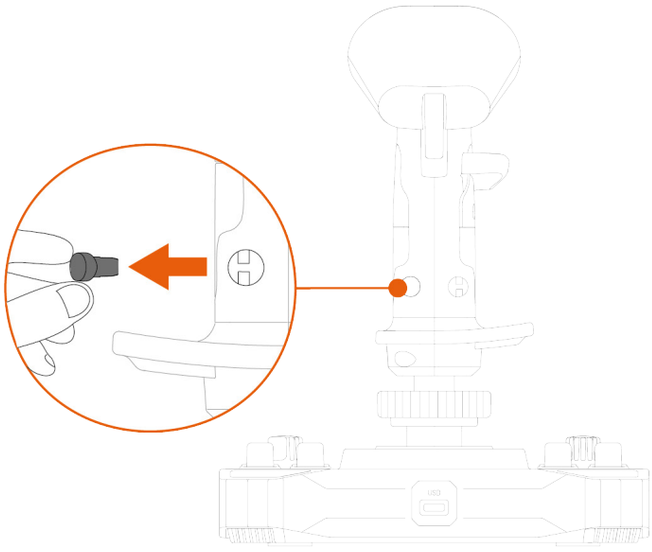

6. 取り外し可能ボタンを親指レストの下に取り付けます。

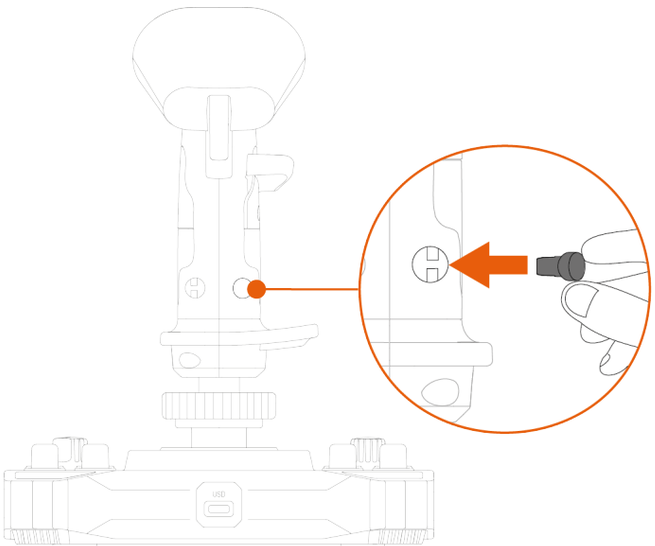

7. リストレストを固定している 2 本のねじを外します。

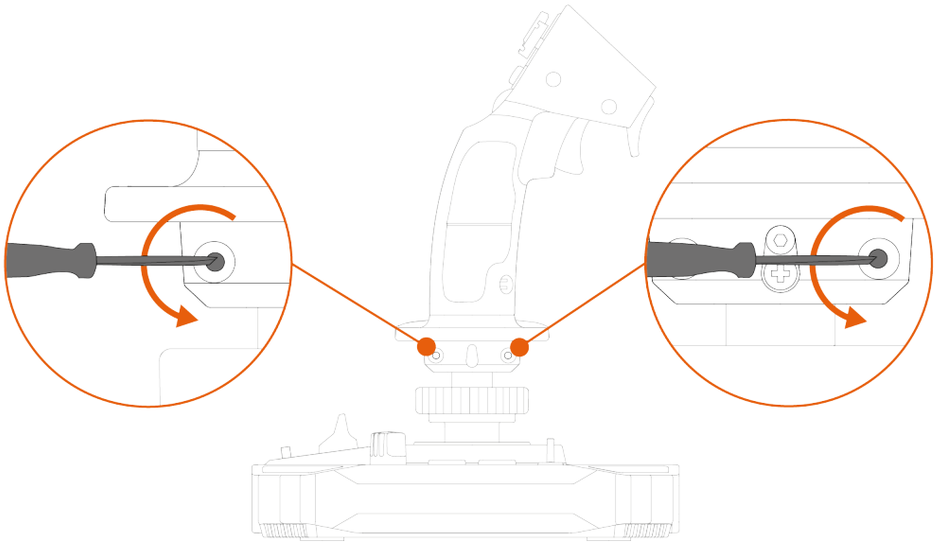

8. リストレストの 2 つのパーツを取り外し、パーツを反転させてフライトスティックグリップに取り付け直します。

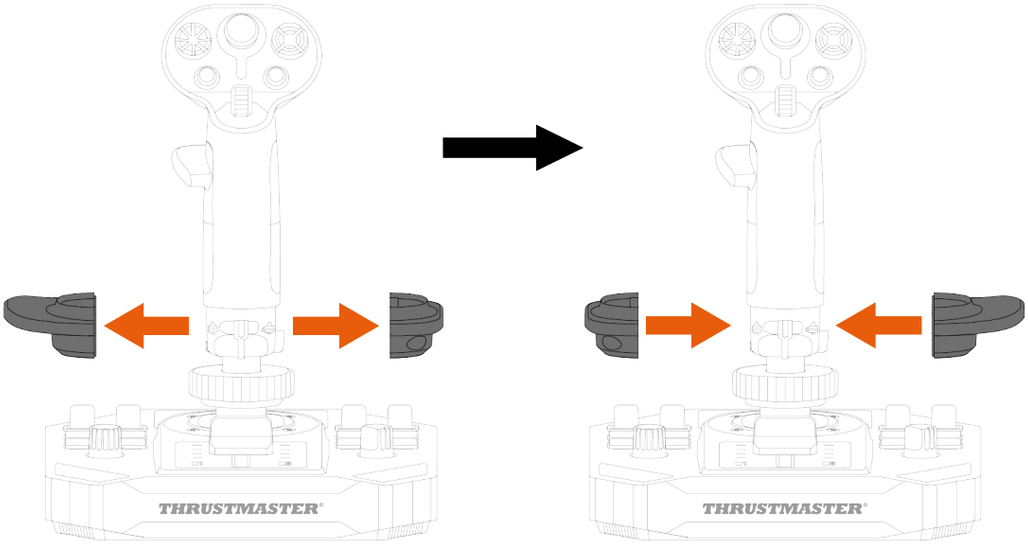

9. リストレストを固定している 2 本のねじを差し込んで締めます。

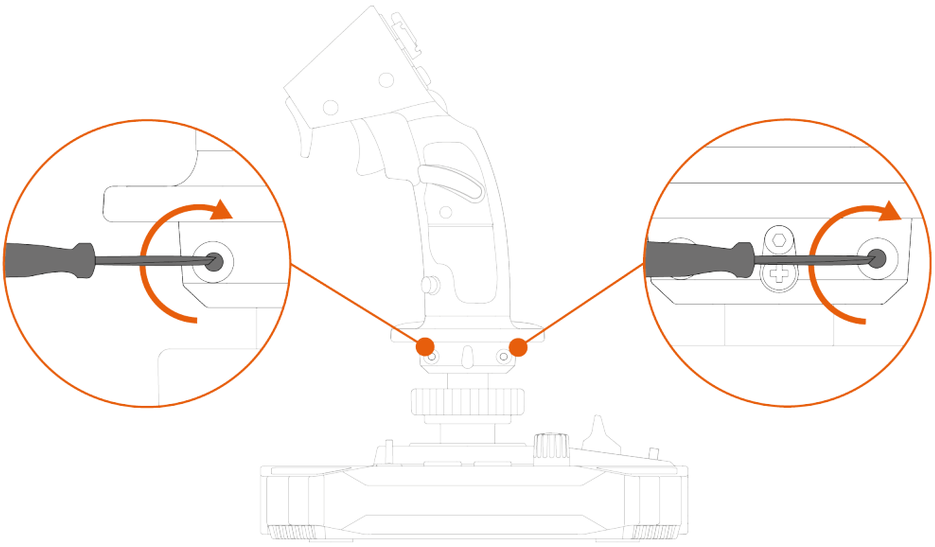

高さアダプター

Sol-R 3 AVA Add-On Grip フライトスティックグリップには、グリップを握った際の手の位置を高くして快適性を向上させる高さアダプターが付属しています。

アダプターなし	アダプターあり
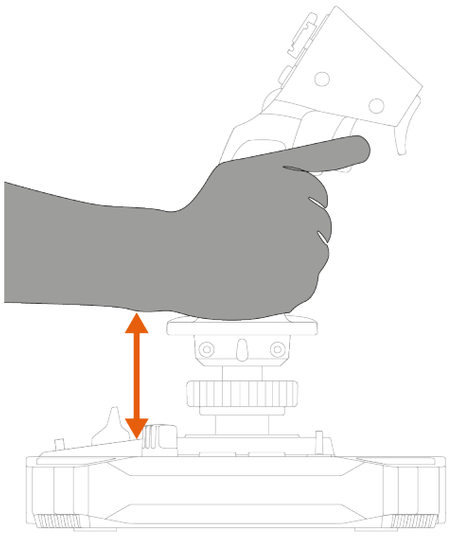	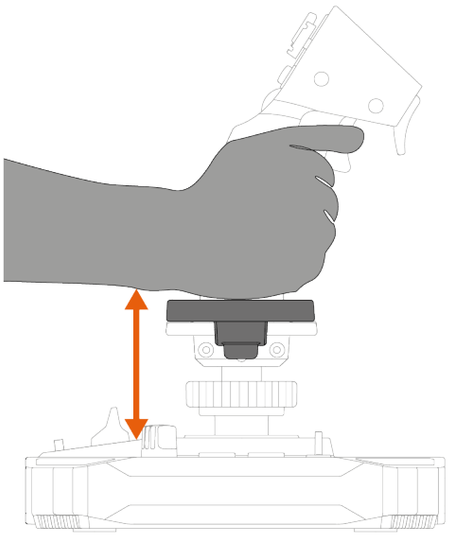

高さアダプターを取り付ける際は、リストレストにクリップで固定します。

左利きモード	右利きモード
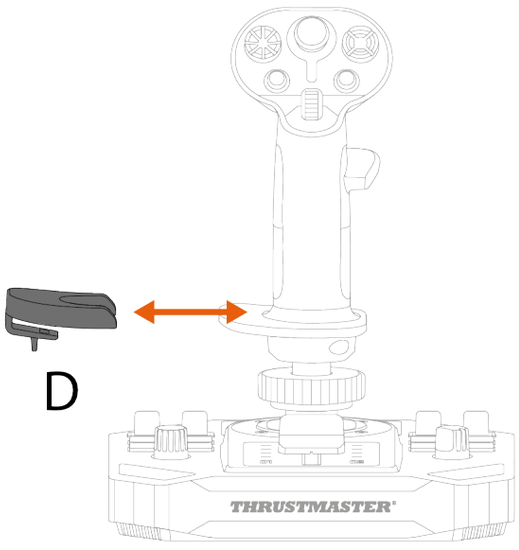	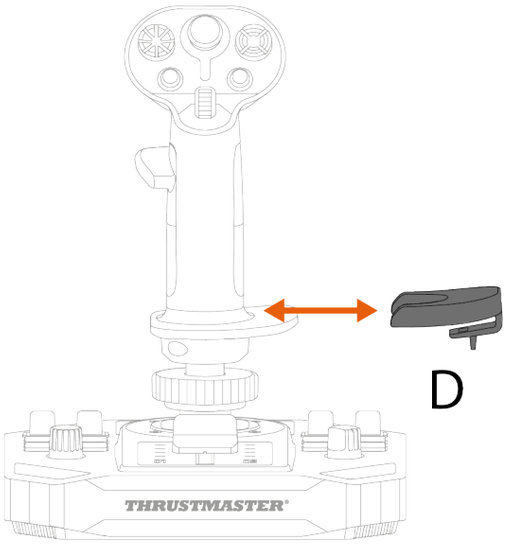

6. 互換性

認定を受けた部品以外は使用しないでください。認定を受けていない部品を使用すると、製品が破損したり、保証が無効になったりする場合があります。

ベース

Sol-R 3 AVA Add-On Grip フライトスティックグリップは、AVA* ベース、Sol-R 5 Base* ベース、および HOTAS Magnetic Base* ベースと互換性があります。

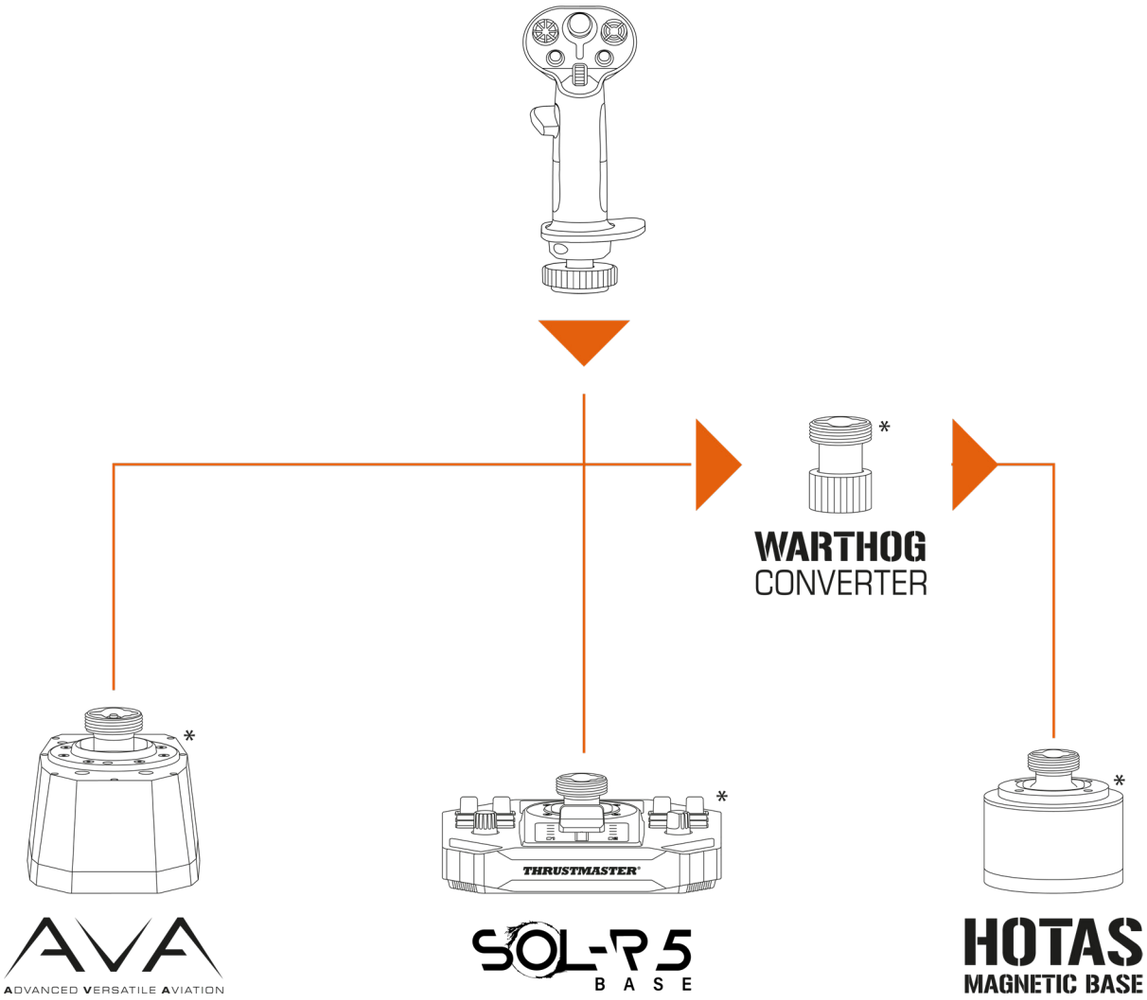

Sol-R 3 AVA Add-On Grip フライトスティックグリップを HOTAS Magnetic Base* ベースに装着するには、互換性を確保するために Warthog Converter* の使用が必要です。

**別売品*

カム

Sol-R 3 AVA Add-On Grip フライトスティックグリップには、AVA* ベースをお使いのユーザーが宇宙シミュレーションで使用できる STAR カムが 2 個付属しています。

カムは、フライトスティックグリップに加えられた力が動きに変換される方法を調整し、フライトスティックグリップの軌道の感触とその挙動を変化させます。

AVA* ベースへのカムの取り付け手順については、こちらをご参照ください:

https://support.thrustmaster.com/product/ava/

*別売品

7. T.A.R.G.E.T 高機能プログラミングソフトウェア

T.A.R.G.E.T (Thrustmaster Advanced pRogramming Graphical EdiTor) は、ほとんどの Thrustmaster フライトコントローラーの改良と、Thrustmaster コミュニティとのプロファイルの共有を可能にする、革新的な高性能ソフトウェアスイートです。

インストール

1. 以下にアクセスします:

   https://support.thrustmaster.com/product/sol-r-3-ava-add-on-grip

2. 「**Software**」(ソフトウェア) セクションで、T.A.R.G.E.T 高機能プログラミングソフトウェアをダウンロードし、インストールします。

主な特長

- 軸の多彩な設定が可能。
- 複数のプログラミングレベルを利用可能:ベーシック、アドバンスト、およびスクリプト。
- ドラッグアンドドロップで操作可能。
- Sol-R 3 AVA Add-On Grip フライトスティックグリップを他の Thrustmaster 製フライトシミュレーター用アクセサリー (Hotas Cougar*、T.16000M FCS*、TWCS*、TFRP*、MFD Cougar Pack*、TCA シリーズ*、VIPER シリーズ*、AVA シリーズ*、Sol-R シリーズ* - これらはすべて T.A.R.G.E.T とも互換性あり) と組み合わせて、1 台の USB デバイスとして認識させることが可能。
- Thrustmaster コミュニティのメンバーらによって作成された高度なプロファイルを利用可能。

*別売品

8. FAQ とテクニカルサポート

Sol-R 3 AVA Add-On Grip フライトスティックグリップについてご質問がおありですか、それとも技術的な問題が発生していますか？そのような場合は、Thrustmaster テクニカルサポートのウェブサイトにアクセスしてください:

https://support.thrustmaster.com/product/sol-r-3-ava-add-on-grip

1.ジョイスティックが正常に動作していないか、正しくキャリブレーションされていない。

– PC の電源を切り、ジョイスティックを取り外してから再び接続し、PC を再起動してゲームをもう一度起動します。

– ジョイスティックを接続する際は、キャリブレーションの問題を避けるため、フライトスティックグリップを中央に保ち、動かさないようにしてください。

2.ジョイスティックを設定できない。

– ゲームのメニューにアクセスし、**「オプション」**>**「コントローラー」**>**「ゲームパッド」**または**「ジョイスティック」**を選択します。次に、最も適切なセッティングを選択するか、ジョイスティックのオプションを完全に再設定します。

– 詳しくは、ゲームのユーザーズマニュアルまたはオンラインヘルプを参照してください。

3. ジョイスティックの感度が強すぎる、もしくは弱すぎる。

– ジョイスティックは、各軸が数回動いた後に自動調整されます。

– ゲームのメニューにアクセスし、**「オプション」**>**「コントローラー」**>**「ゲームパッド」**または**「ジョイスティック」**を選択します。必要に応じて、ジョイスティックの感度やデッドゾーンを調整します（これらのオプションが利用可能な場合）。

4. ジョイスティックが正常に動作していない。

ジョイスティックをビデオゲームで正しく機能させるためには、ベースのファームウェアをアップデートする必要があります。

– Sol-R 5 Base ベースをお使いの場合は、以下にアクセスしてください:
https://support.thrustmaster.com/product/sol-r-5-base

– AVA ベースをお使いの場合は、以下にアクセスしてください:
https://support.thrustmaster.com/product/ava

– HOTAS Magnetic Base ベースをお使いの場合は、以下にアクセスしてください:
https://support.thrustmaster.com/product/hotas-magnetic-base

[**Drivers**]（ドライバ）を選択し、ダウンロードおよびセットアップ手順にしたがってください。

THRUSTMASTER®

SOL-R3 AVA ADD-ON GRIP

图马思特 SOL-R3 飞行摇杆 AVA 摇杆配件

PC (Windows® 10/11)

用户手册

在安装本产品**之前**、以任何方式使用本产品**之前**以及对其执行任何维护**之前**，请**仔细阅读**本手册提供的说明。请务必遵守安全说明。不遵守这些说明可能导致事故和/或损坏。请保留本手册，以便您日后查阅说明。

目录

1. 包装清单 6

2. 技术特性 7

3. 有关飞行手柄使用的信息.....9

4. 组装 11

映射.....13

方向舵功能 19

多向视角苦力帽开关.....21

5. 配置飞行手柄.....24

右利手或左利手模式.....24

Sol-R* 底座的配置示例.....25

*搭配 **AVA*** 底座或 **HOTAS Magnetic Base*** 底座的配置示例 28*

从右利手模式更改为左利手模式 ***29***

从左利手模式更改为右利手模式 ***33***

高度适配器 ***37***

6. 兼容性 **38**

底座 ***39***

凸轮 ***40***

7. **T.A.R.G.E.T** 高级编程软件 **41**

安装 ***41***

主要特性 ***42***

8. 常见问题解答和技术支持 **43**

借助 Sol-R 3 AVA Add-On Grip 飞行手柄，享受闪耀的星际体验：它将陪伴您领略太空战斗与探索的精髓。

本手册将帮助您安装 Sol-R 3 AVA Add-On Grip 飞行手柄并让其运行在最佳条件下。在开始起飞之前，请务必仔细阅读以下说明和警告：它们将帮助您尽情享受您的产品。

更新固件

为使 Sol-R 3 AVA Add-On Grip 飞行手柄能在视频游戏中正确工作，您需要更新底座的固件。

– 如果您使用的是 Sol-R 5 Base 底座，请访问：
http://support.thrustmaster.cn/product/sol-r-5-base/

– 如果您使用的是 AVA 底座，请访问：
http://support.thrustmaster.cn/product/ava

– 如果您使用的是 HOTAS Magnetic Base 底座，请访问：
http://support.thrustmaster.cn/product/hotas-magnetic-base

选择 **Drivers**（驱动程序），按照说明（包括下载和安装程序）进行操作。

1. 包装清单

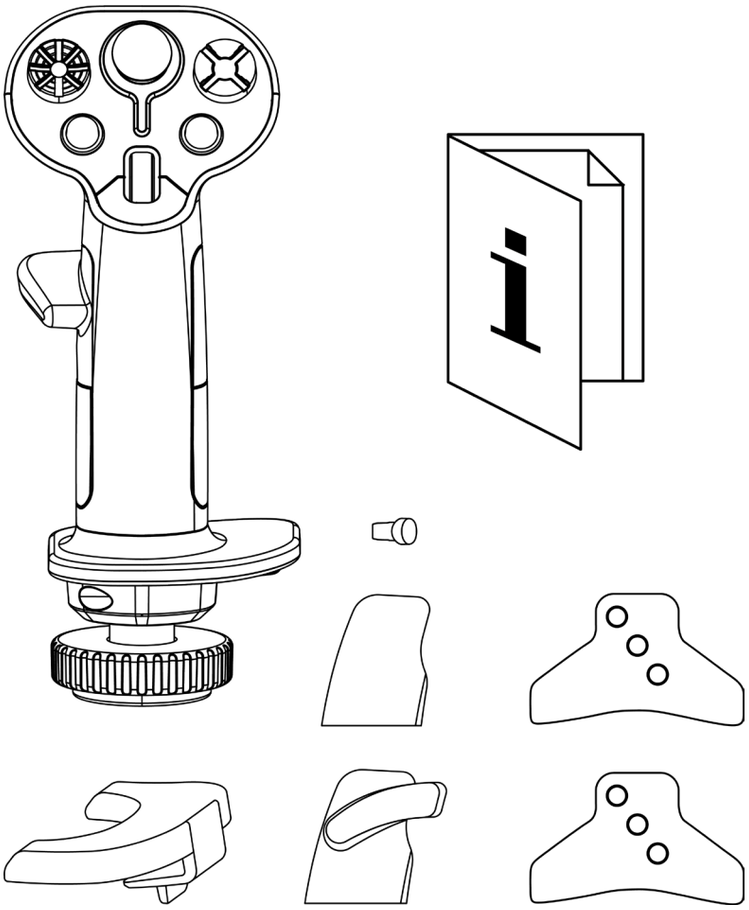

2. 技术特性

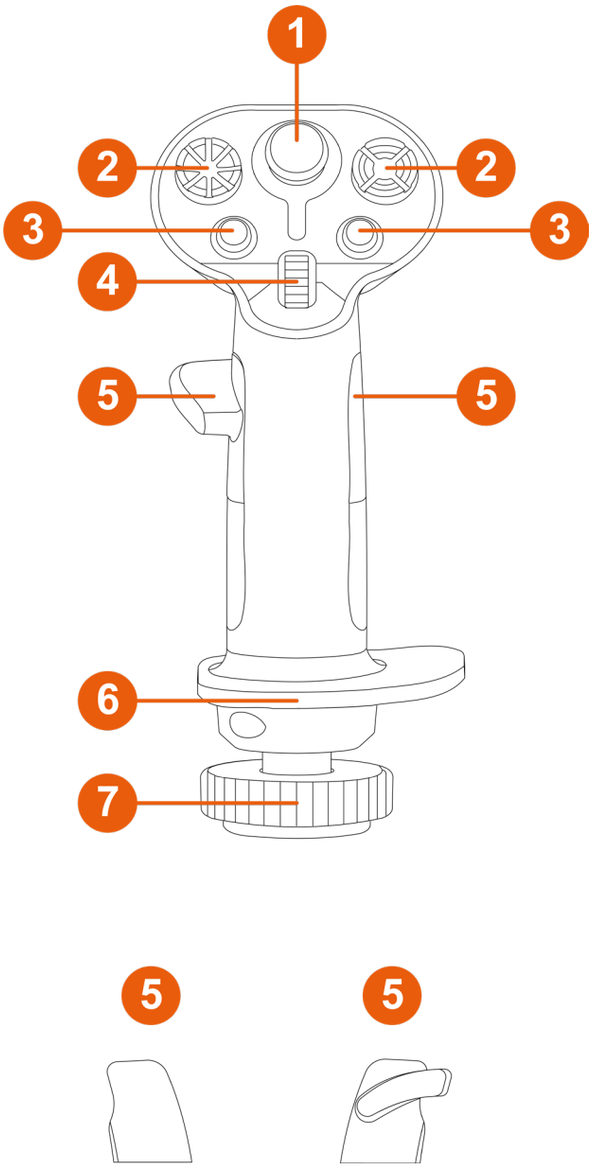

1. 模拟迷你操纵杆
2. 八向视角苦力帽开关
3. 操作按钮
4. 滚轮
5. 拇指托（右利手和左利手）
6. 左右手通用的腕托
7. 方向舵功能（通过旋转飞行手柄，可锁定）

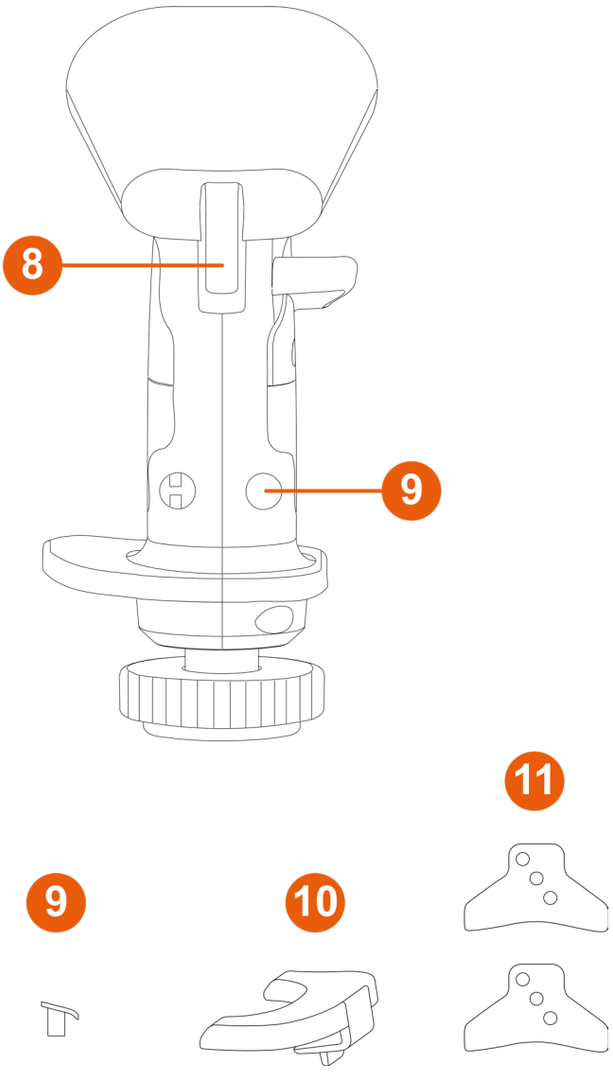

❽ 扳机（包含一个双挡位扳机）

❾ 可拆卸的按钮

❿ 可拆卸的高度适配器（右利手和左利手）

⓫ STAR 凸轮（仅适用于 AVA* 底座）

*另售

3. 有关飞行手柄使用的信息

文档

在使用本产品之前，请仔细重读本文档，并妥善保存以备日后参考。

夹伤危险

使用安装在底座*上的 Sol-R 3 AVA Add-On Grip 飞行手柄时，切勿将您的手指置于底座和飞行手柄的轴之间的间隙区域。

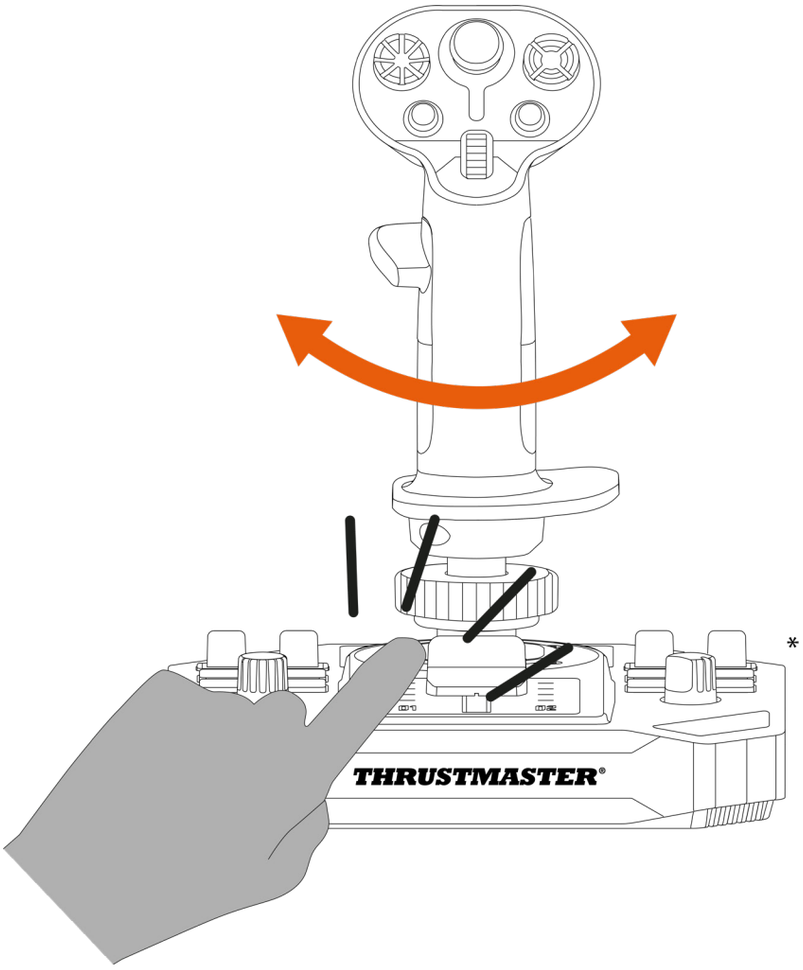

*另售

4. 组装

1. 将飞行手柄置于兼容底座*上。确保飞行手柄的安放位置正确无误，如下图所示。

2. 拧紧夹环。

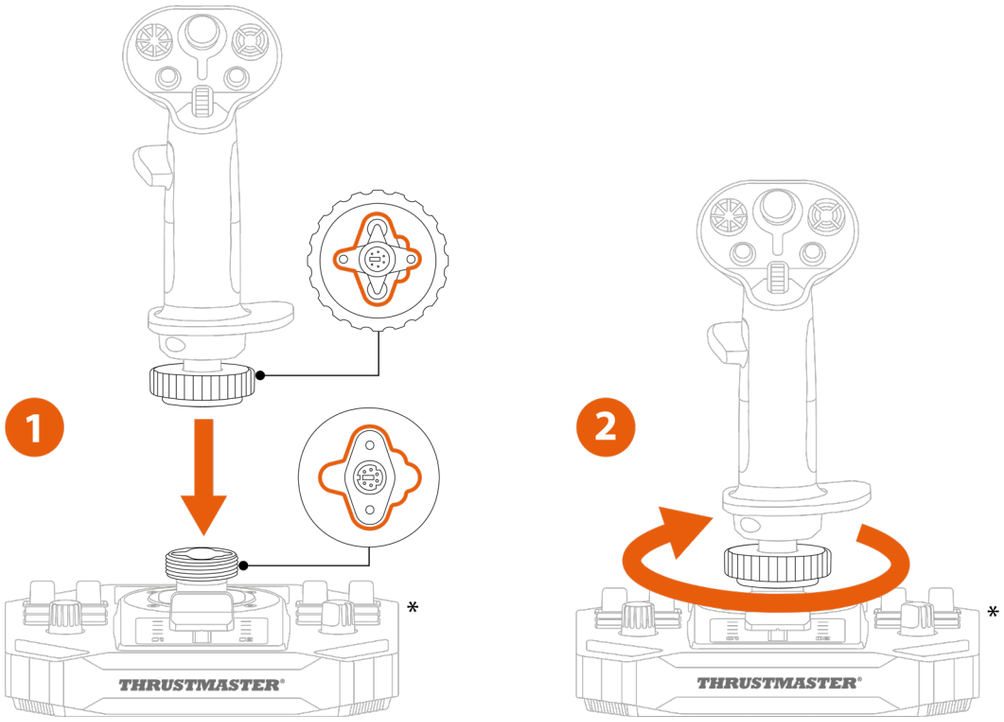

*另售

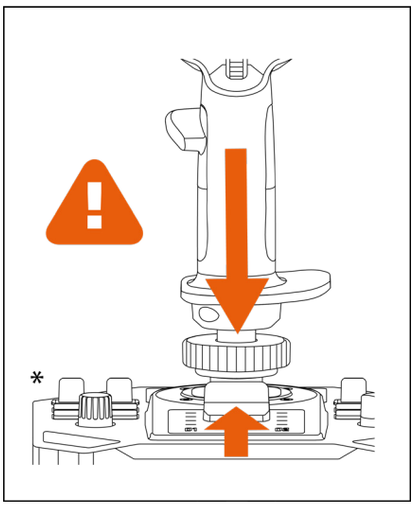

如果您感觉有阻力，请勿用强力。确保底座接头与飞行手柄正确对齐。若未遵守本说明，可能会导致损坏本产品。

*另售

映射

搭配 Sol-R* 底座时的右利手模式

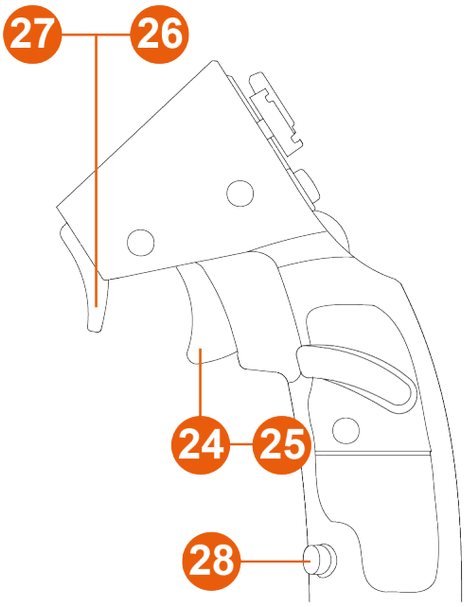

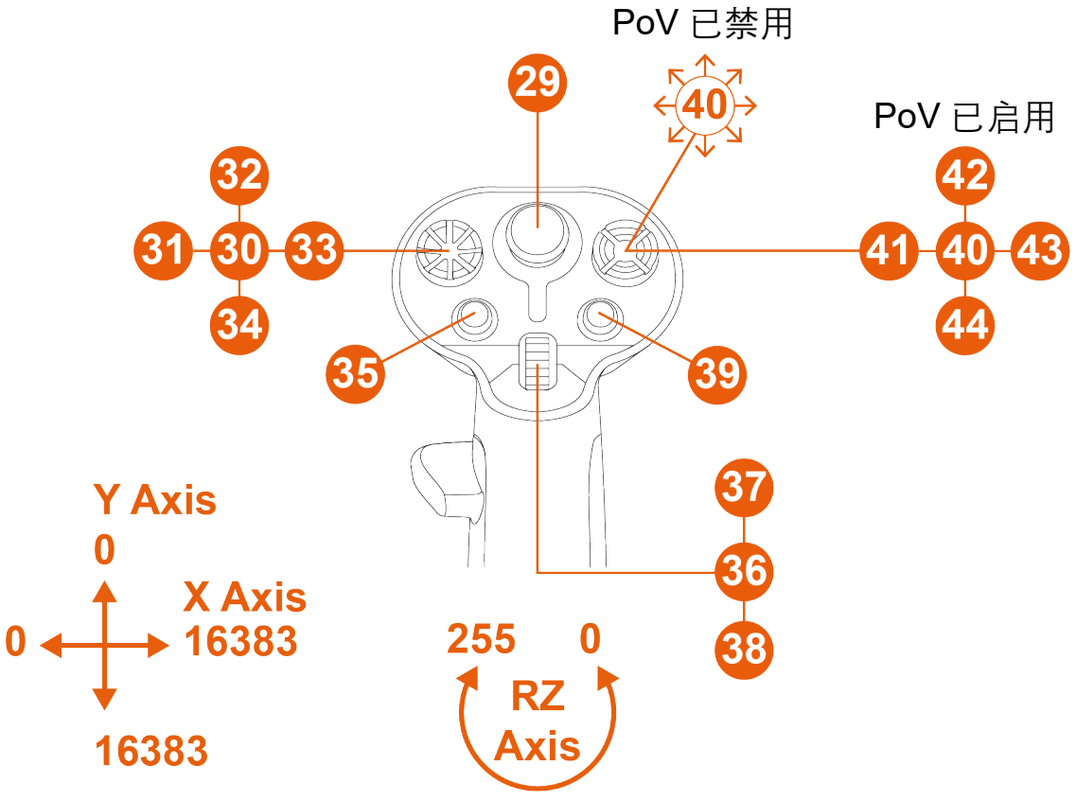

*另售

搭配 Sol-R 底座时的左利手模式*

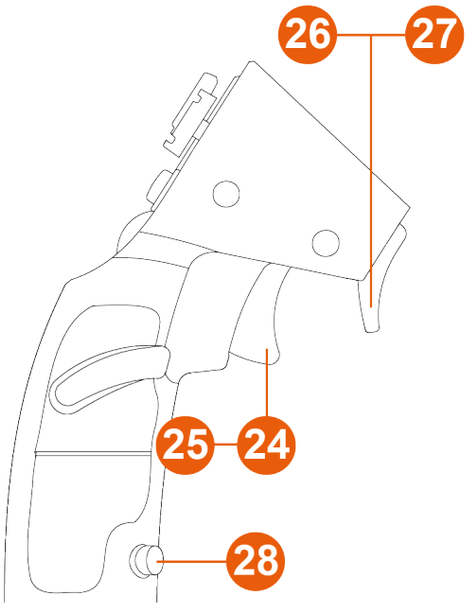

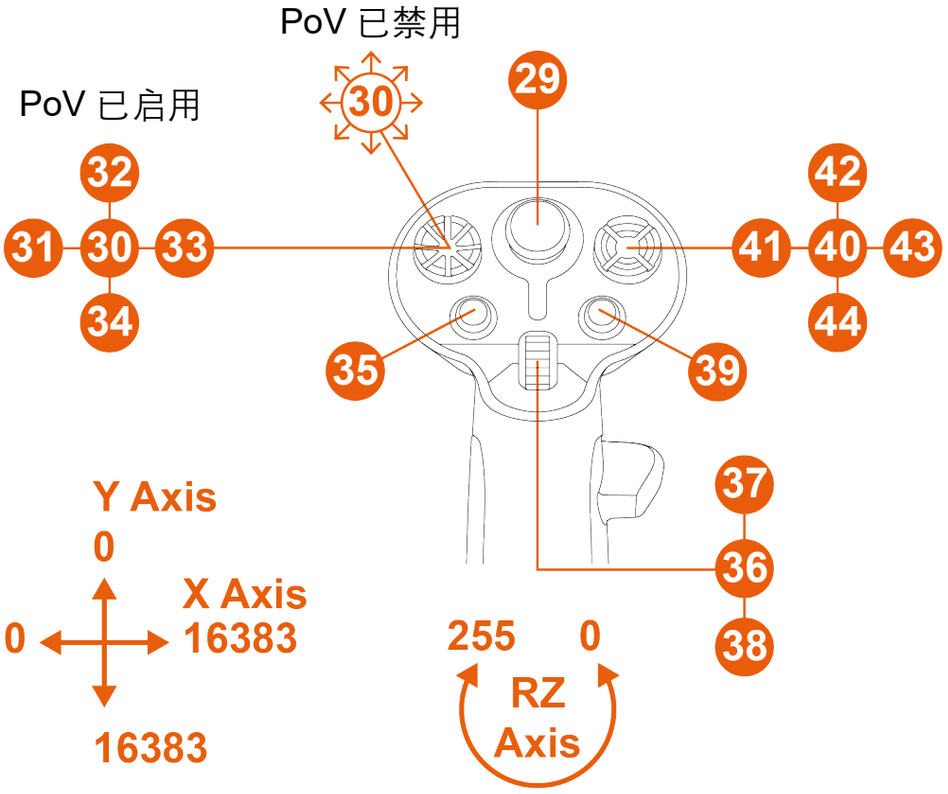

**另售*

搭配 AVA 底座时的右利手模式*

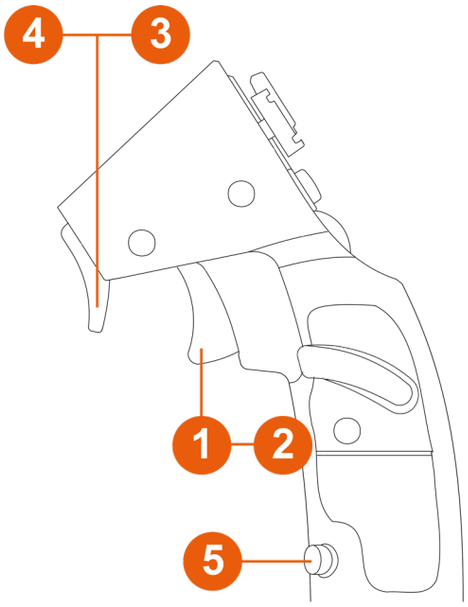

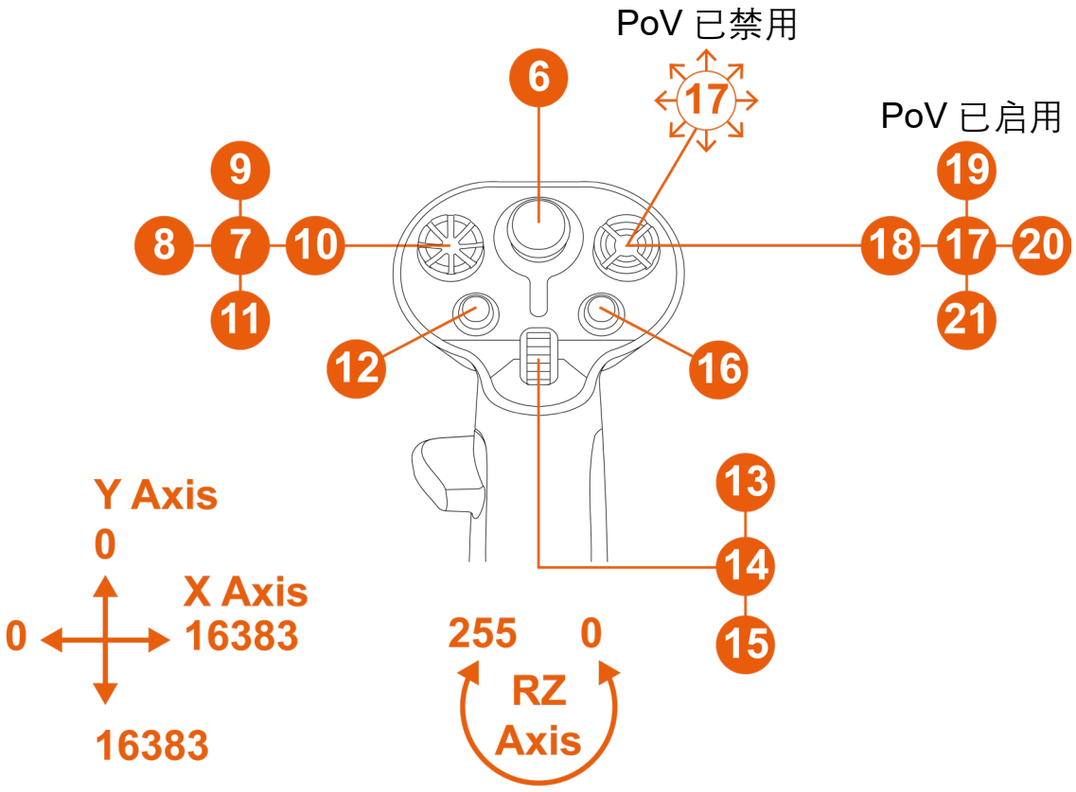

**另售*

搭配 AVA 底座时的左利手模式*

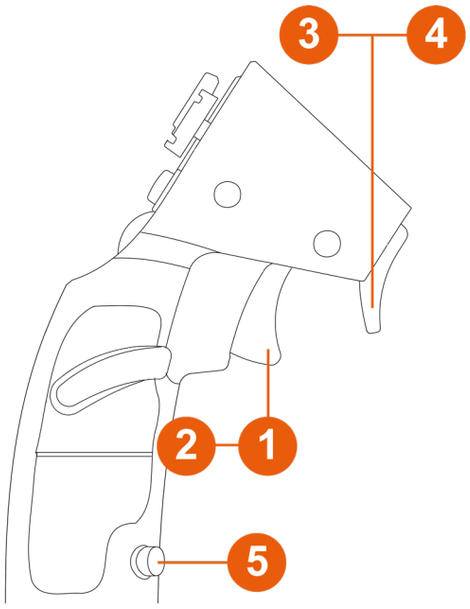

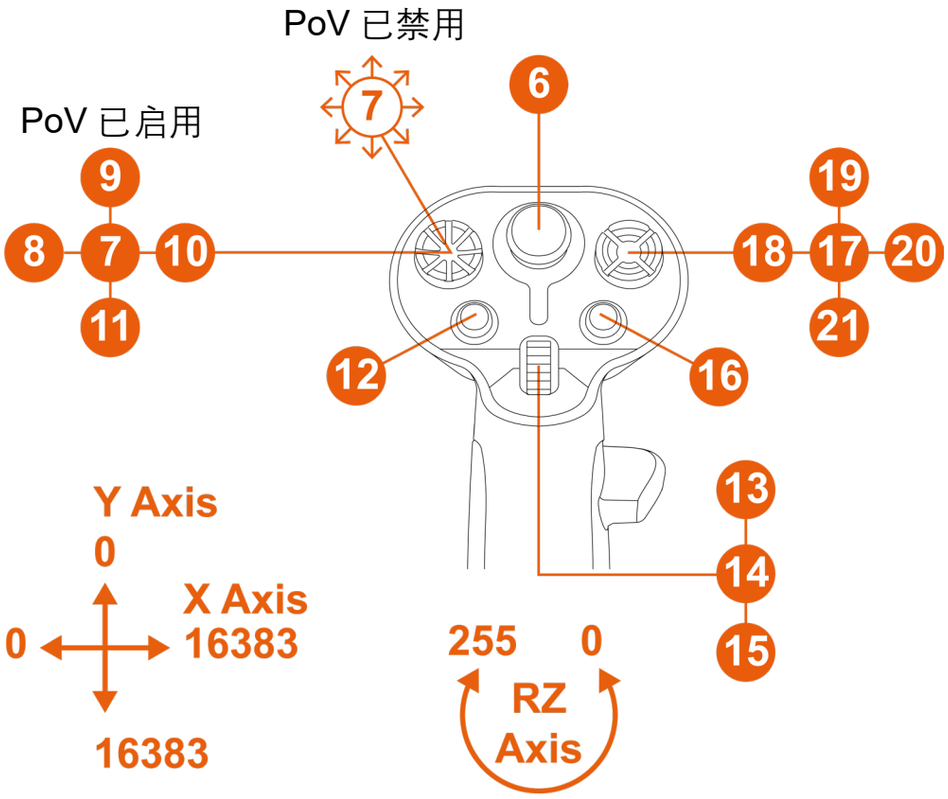

**另售*

搭配配备 Warthog Converter* 的 HOTAS Magnetic Base* 底座

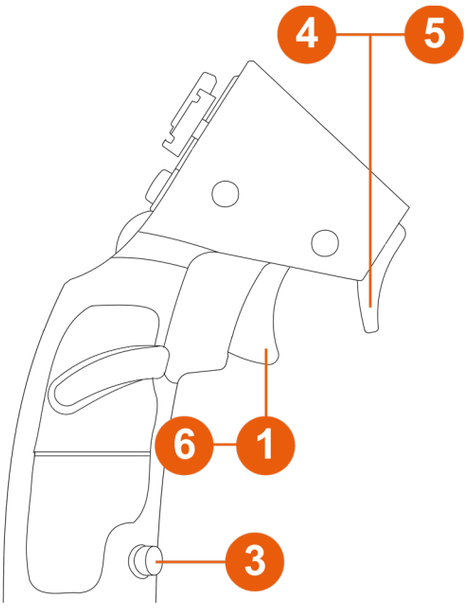

PoV 已禁用

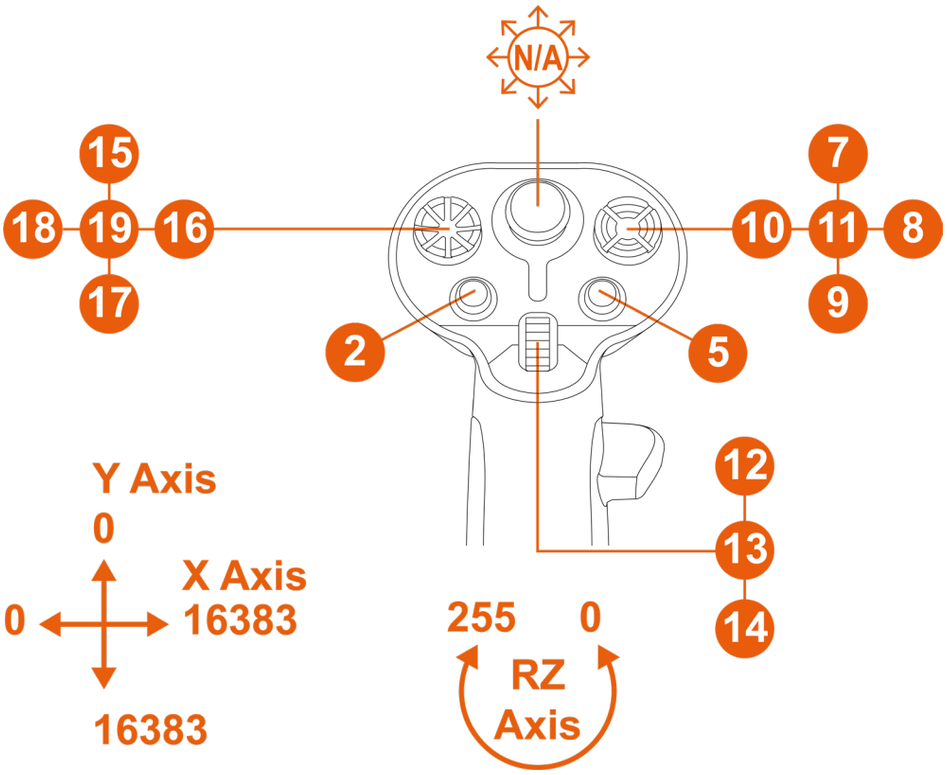

*另售

在此配置中，飞行手柄被识别为 VIPER HOTAS Add-On Grip。

此时，无法通过旋转飞行手柄实现方向舵功能。

方向舵功能

Sol-R 3 AVA Add-On Grip 飞行手柄配备方向舵功能，可通过向左或向右旋转飞行手柄进行控制。

类似于飞机上飞行员通过操纵方向舵使飞机围绕其垂直轴旋转（让飞机可以左右旋转）。

此功能可通过锁定 Z 轴（偏航）的旋转功能予以禁用。

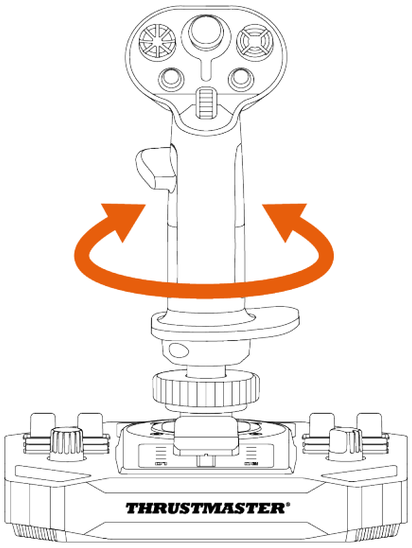

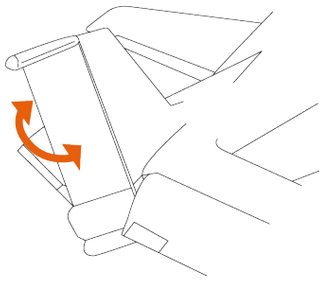

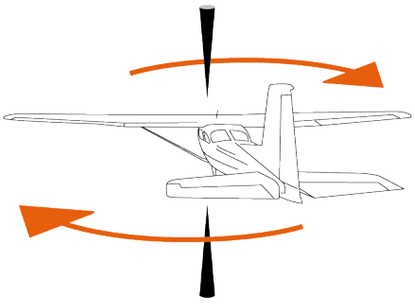

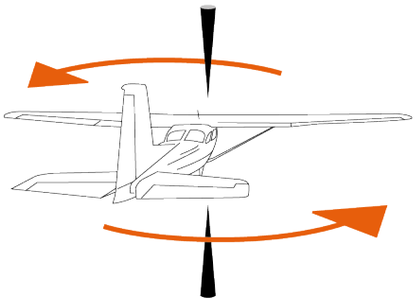

要锁定方向舵功能，请：

– 使用一个 2 mm 内六角扳手（未随附），拧紧位于腕托下方的六角螺丝。

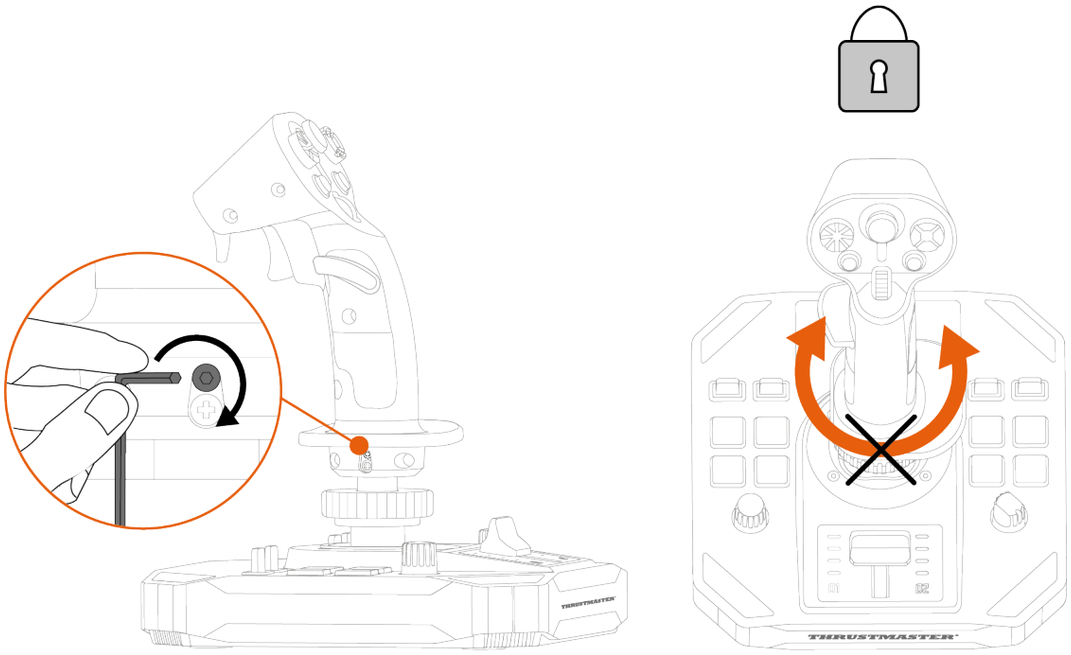

要解锁方向舵功能，请：

– 使用一个 2 mm 内六角扳手（未随附），拧松位于腕托下方的六角螺丝。

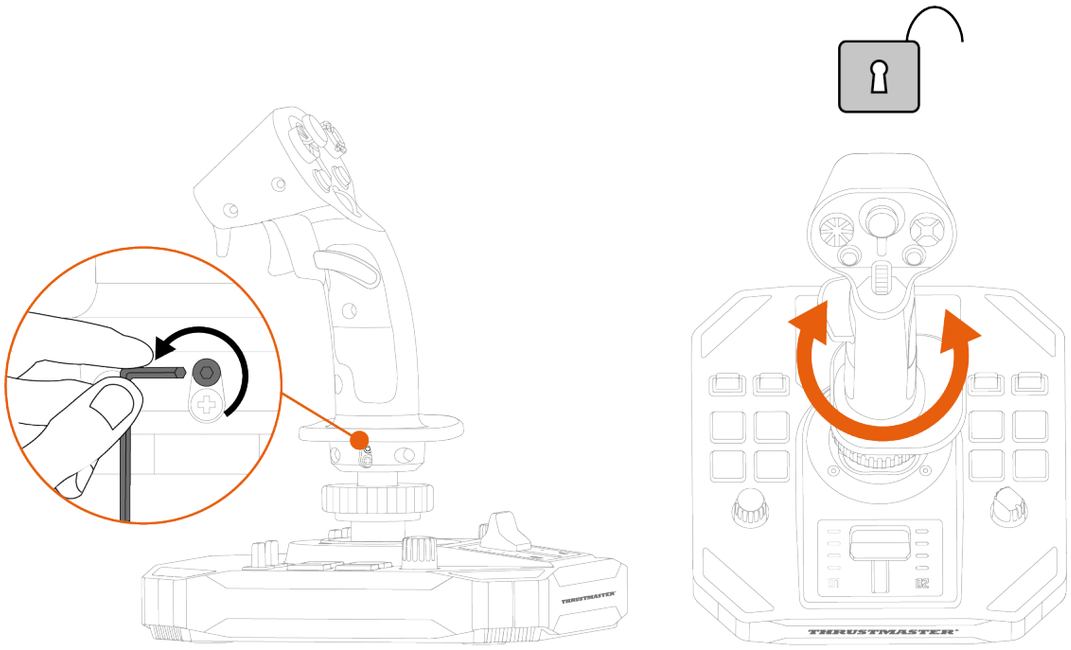

多向视角苦力帽开关

Sol-R 3 AVA Add-On Grip 飞行手柄配备一个多向视角苦力帽开关，可用于监控太空飞船周围的动态（在支持此功能的游戏中）。

在游戏的配置菜单中，您可以将各个视图（后视图、左视图、右视图及外部视图）编程到多向视角苦力帽开关的相应方向上。

您还可以将多向视角苦力帽开关留作他用（射击等）。

左利手模式	右利手模式
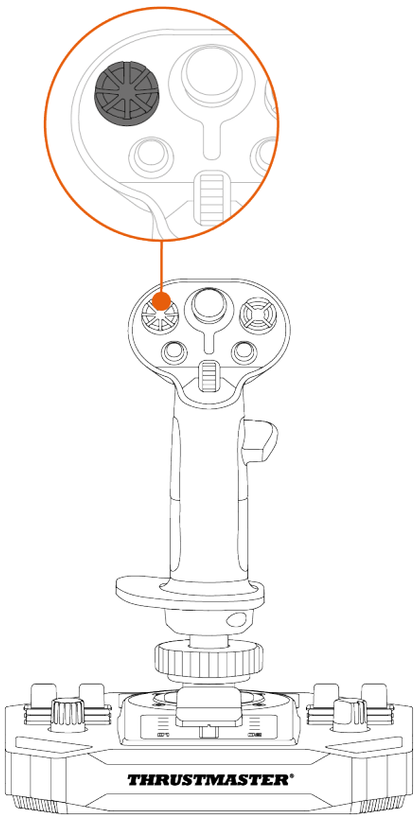	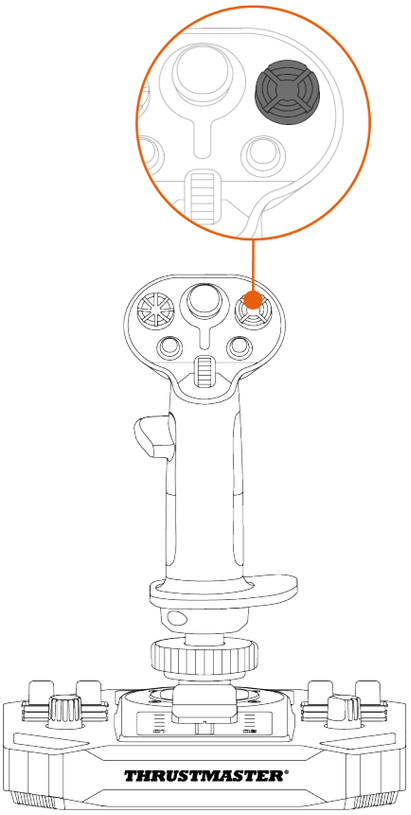

可以禁用视角功能。然而，仍可使用多向苦力帽开关。

要禁用视角功能，请：

– 转至 Sol-R 3 AVA Add-On Grip 飞行手柄的**控制面板**。

– 在 **Game Controllers**（**游戏控制器**）对话框中，点击 **Properties**（**属性**）。

– 在 **Test Input** （**测试输入**）选项卡中，取消勾选（即取消选中）**Point of View hat-switch** （**视角苦力帽开关**）。

视角功能（右利手模式）	
已启用	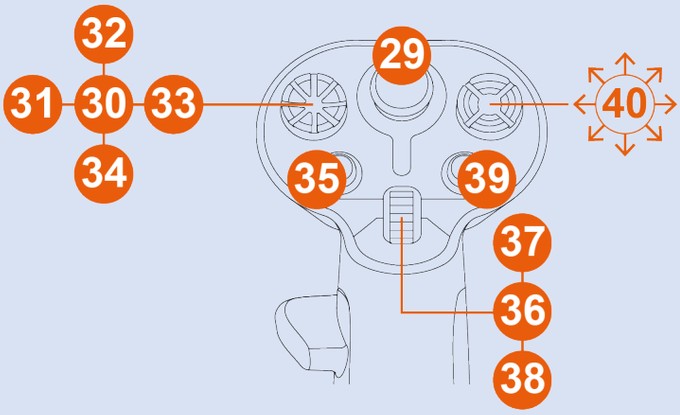
已禁用	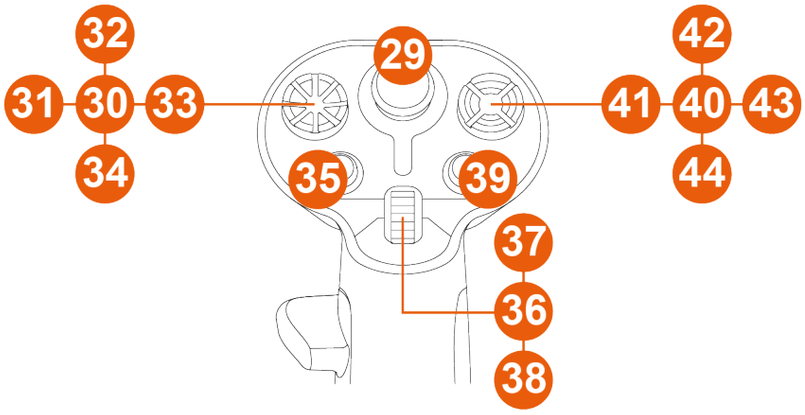

视角功能（左利手模式）	
已启用	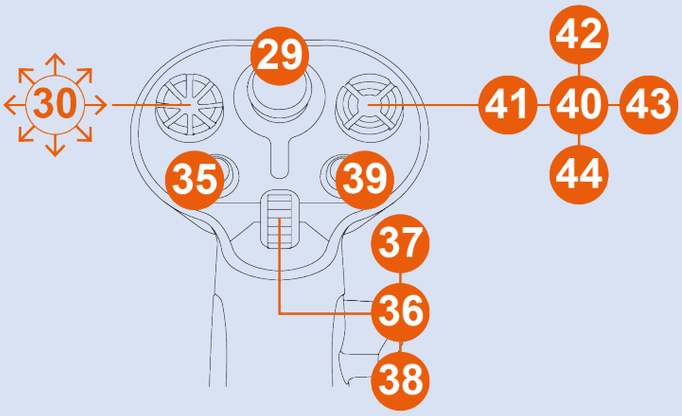
已禁用	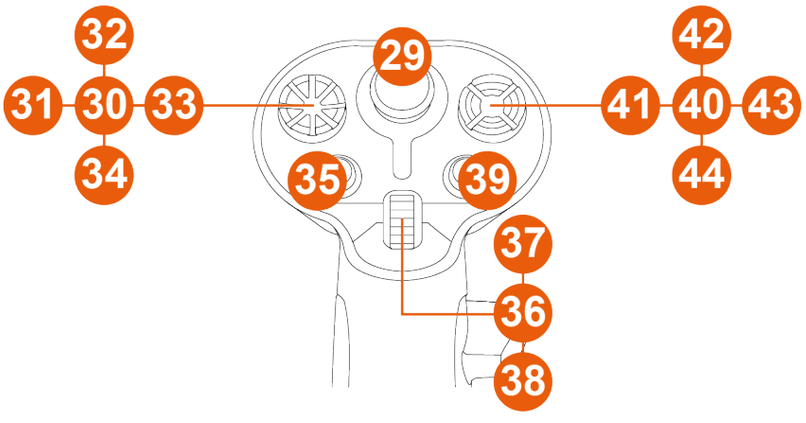

5. 配置飞行手柄

右利手或左利手模式

Sol-R 3 AVA Add-On Grip 飞行手柄是左右手通用的，旨在完美适应所有玩家（无论是右利手还是左利手）的需求。

默认情况下，本飞行手柄被配置为右利手模式。

Sol-R 底座的配置示例*

左利手模式	右利手模式
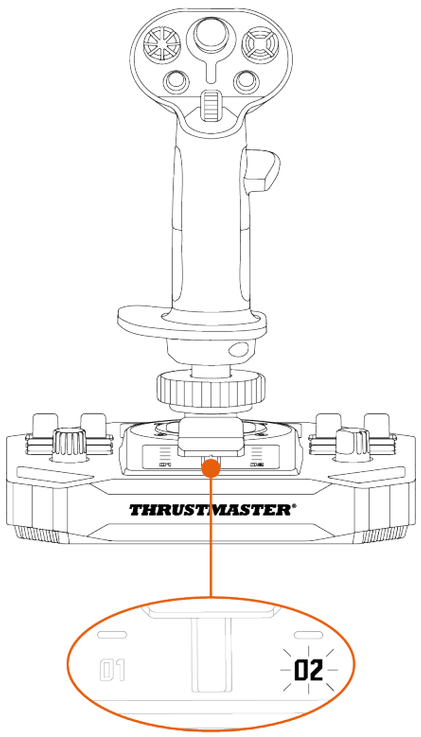	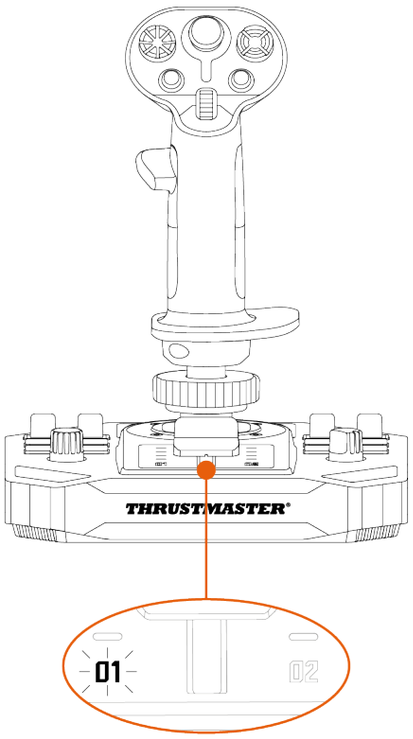

在将摇杆连接到 PC 之前，执行此程序，以从右利手模式切换为左利手模式（或者反之）。

**另售*

要将摇杆设置为**左利手模式**，请：

- 将摇杆底座下方的选择器开关设置为 LEFT HANDED（左利手）。

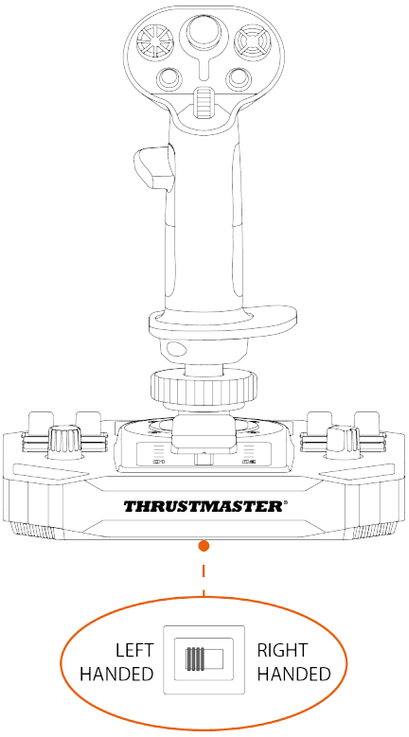

此摇杆的名称将被识别为 **Sol-R [L] Flightstick**。

要将摇杆设置为**右利手模式**，请：

- 将摇杆底座下方的选择器开关设置为 RIGHT HANDED（右利手）。

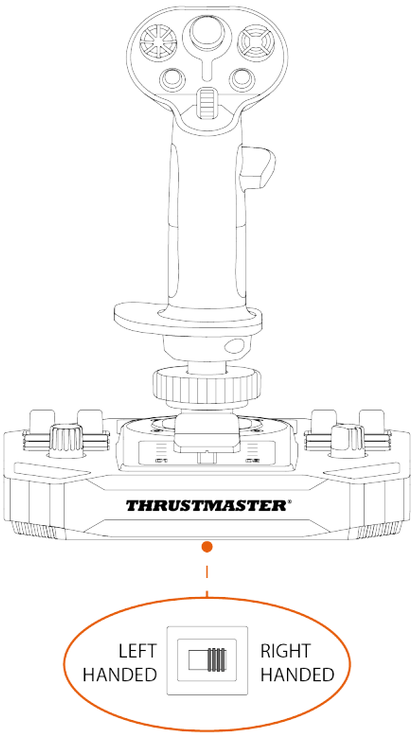

此摇杆的名称将被识别为 **Sol-R [R] Flightstick**。

搭配 AVA 底座或 HOTAS Magnetic Base* 底座的配置示例*

当 Sol-R 3 AVA Add-On Grip 飞行手柄安装在 AVA* 底座上或 HOTAS Magnetic Base* 底座上时：

1. 转到**控制面板**。
2. 在 **Game Controllers**（**游戏控制器**）对话框中，点击 **Properties**（**属性**）。
3. 在 **Test Input**（**测试输入**）选项卡中，选择 **RIGHT-HANDED**（右利手）或 **LEFT-HANDED**（左利手）。

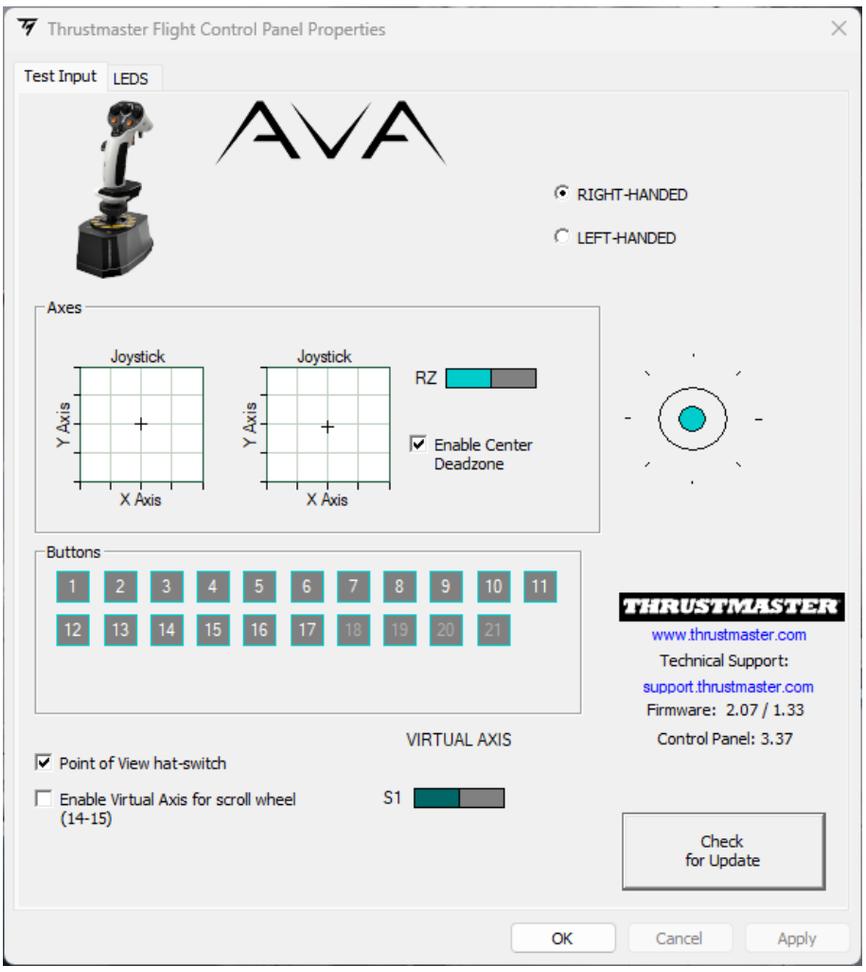

**另售*

从右利手模式更改为左利手模式

1. 拧松右手拇指托。

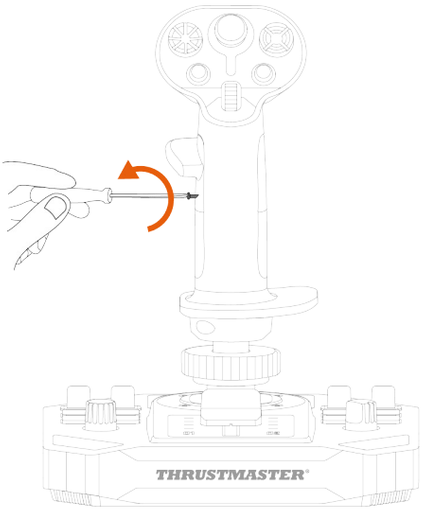

2. 卸下右手拇指托的两个部分。

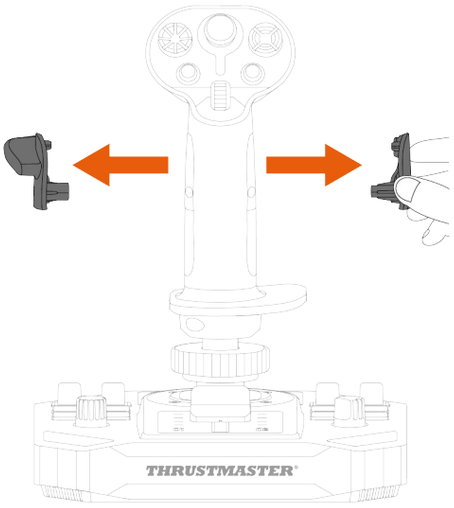

3. 将左手掌托的两个部分置于飞行手柄上。

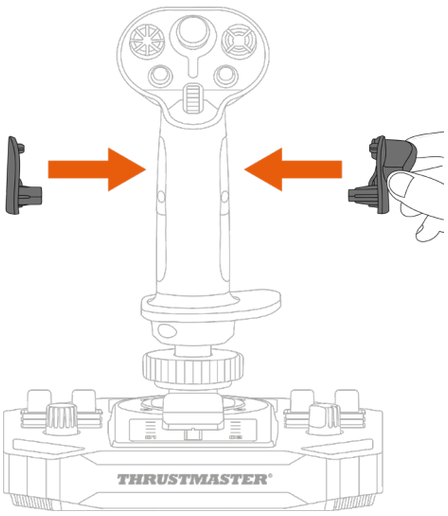

4. 拧紧左手拇指托。

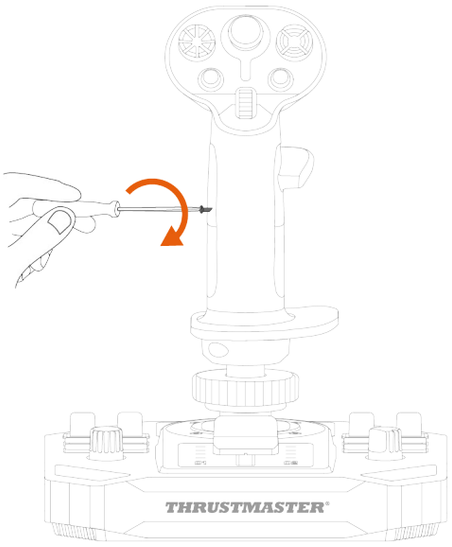

5. 卸下位于飞行手柄背部的可拆卸按钮。

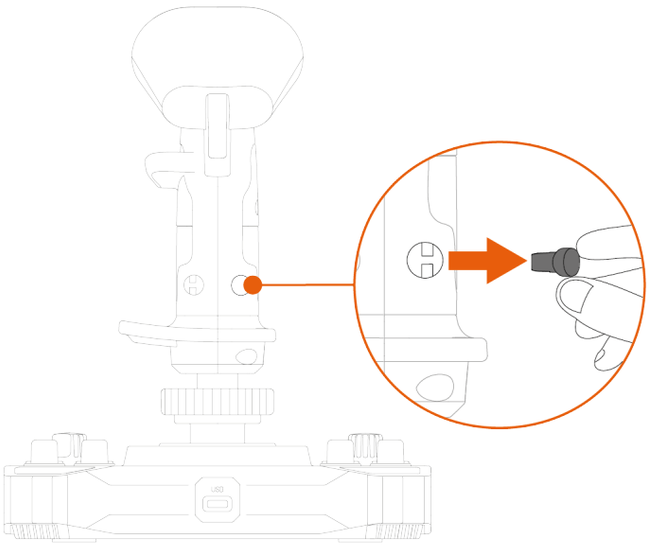

6. 将可拆卸按钮插入到拇指托的下方。

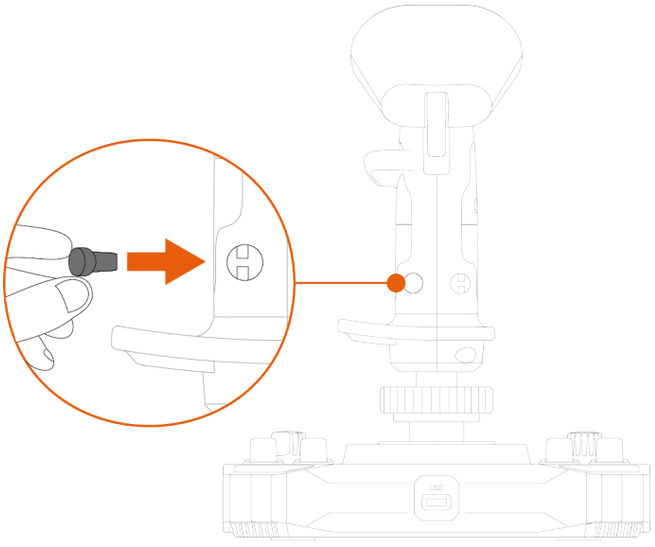

7. 拧松用于固定腕托的两颗螺丝。

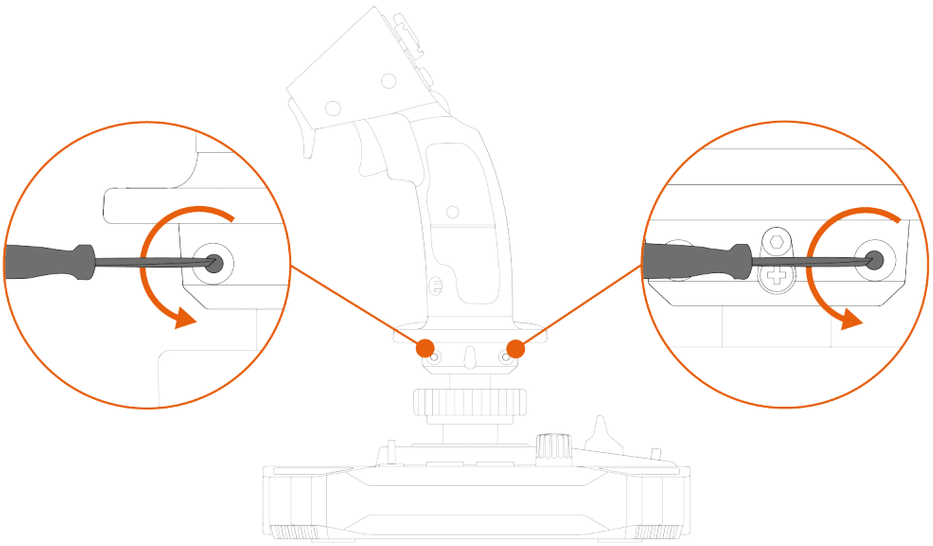

8. 卸下腕托的两个部分，然后对调它们的位置，将其重新置于飞行手柄上。

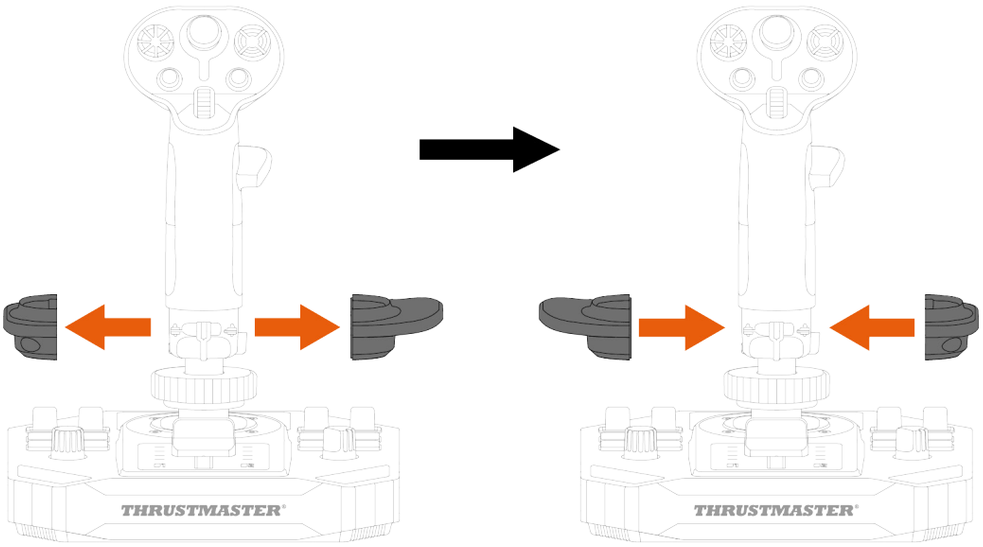

9. 拧紧用于固定腕托的两颗螺丝。

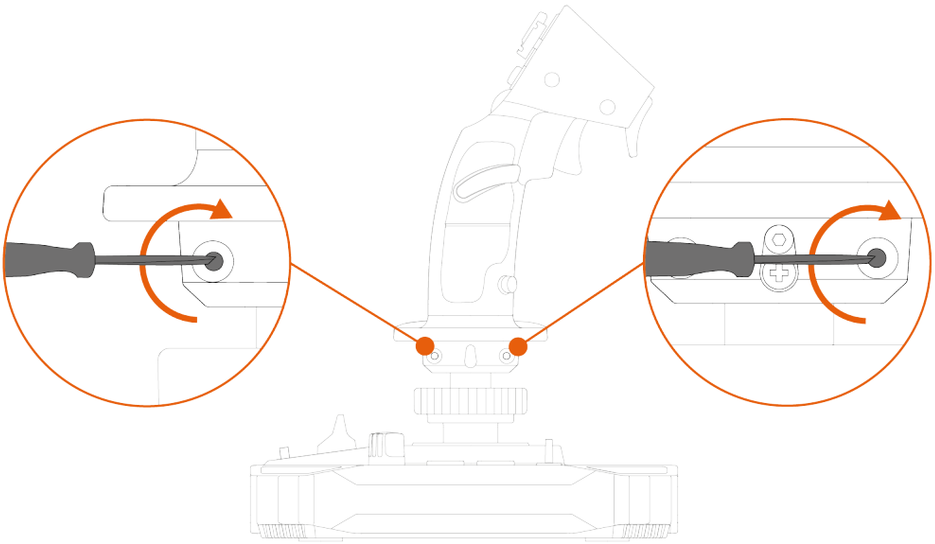

从左利手模式更改为右利手模式

1. 拧松左手拇指托。

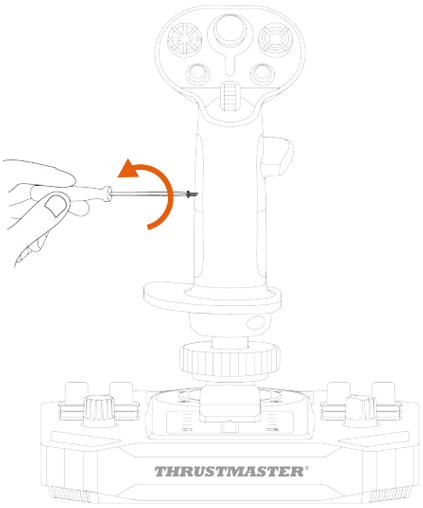

2. 卸下左手拇指托的两个部分。

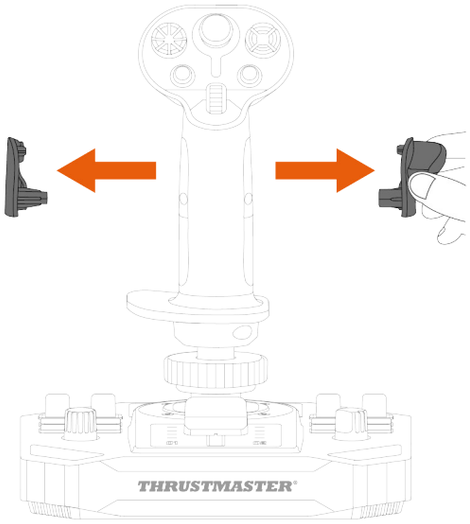

3. 将右手掌托的两个部分置于飞行手柄上。

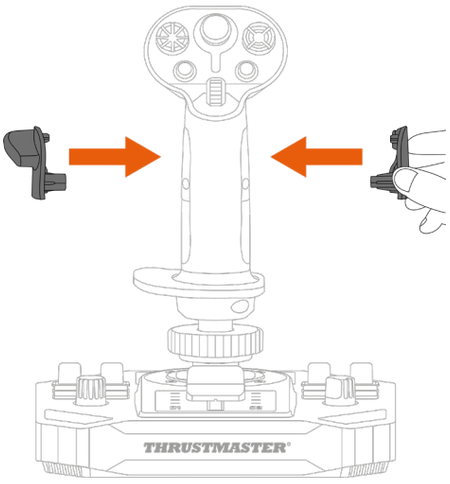

4. 拧紧右手拇指托。

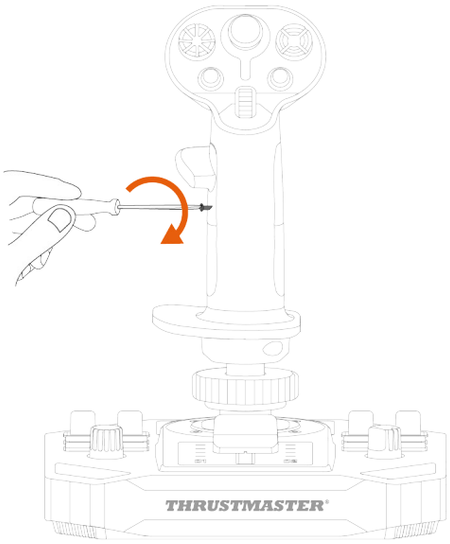

5. 卸下位于飞行手柄背部的可拆卸按钮。

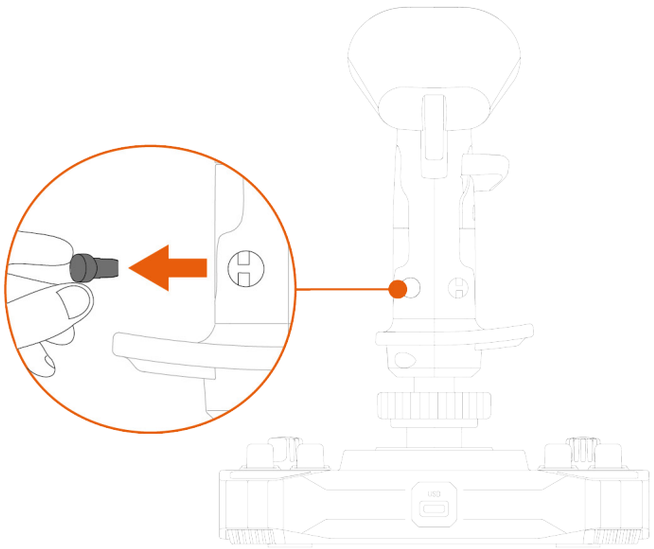

6. 将可拆卸按钮插入到拇指托的下方。

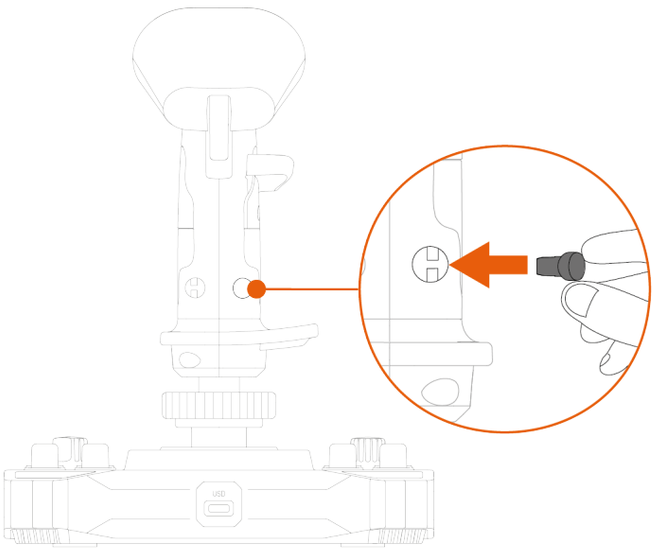

7. 拧松用于固定腕托的两颗螺丝。

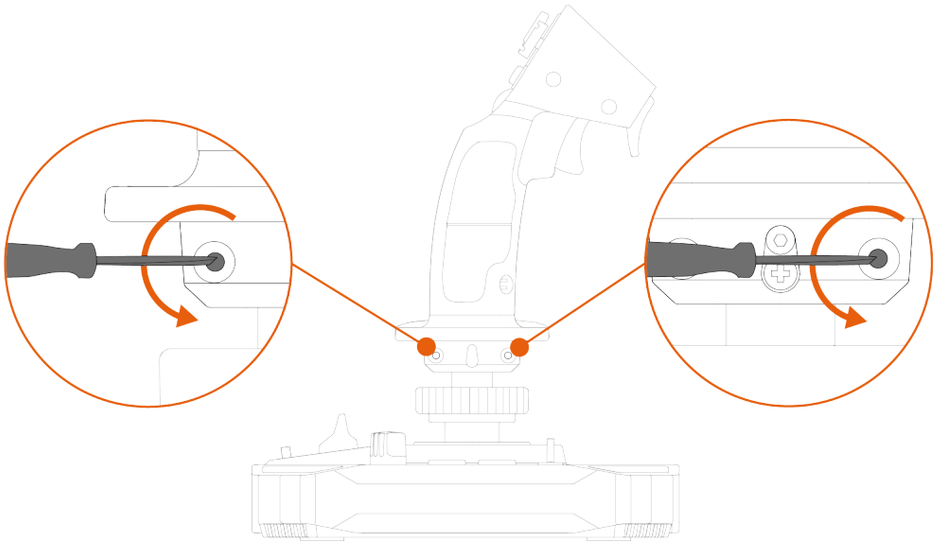

8. 卸下腕托的两个部分，然后对调它们的位置，将其重新置于飞行手柄上。

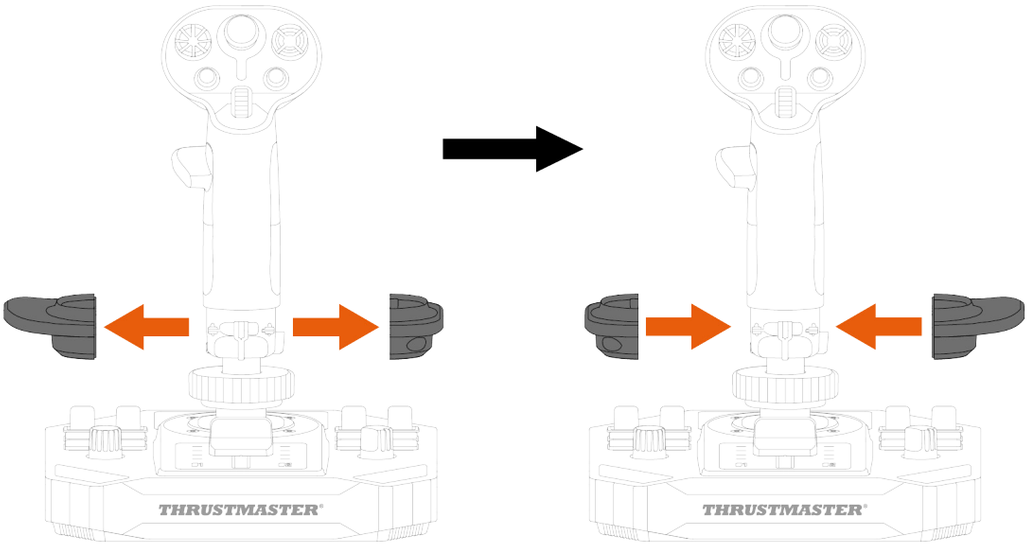

9. 拧紧用于固定腕托的两颗螺丝。

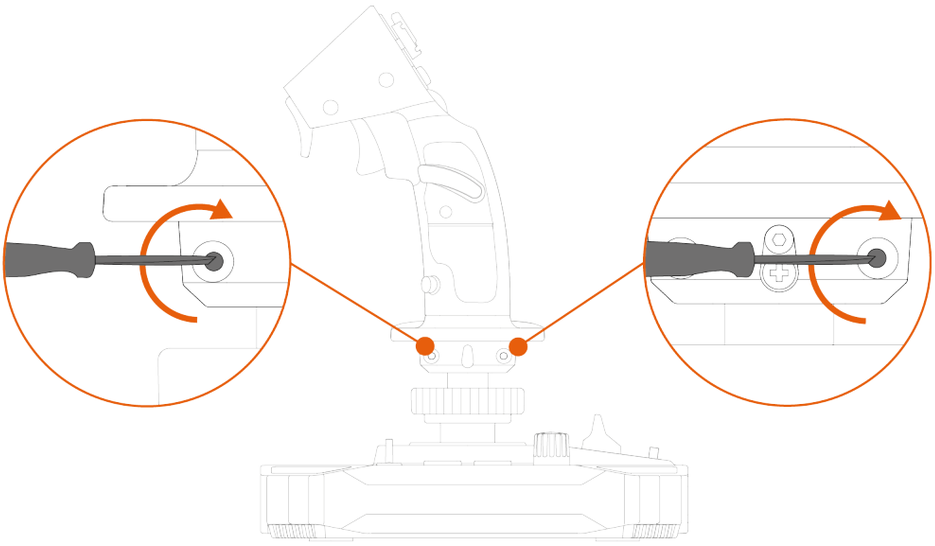

高度适配器

Sol-R 3 AVA Add-On Grip 飞行手柄配备一个高度适配器，用于在您持握飞行手柄时抬高您的手部位置，以获得更出色的舒适度。

未安装适配器	已安装适配器
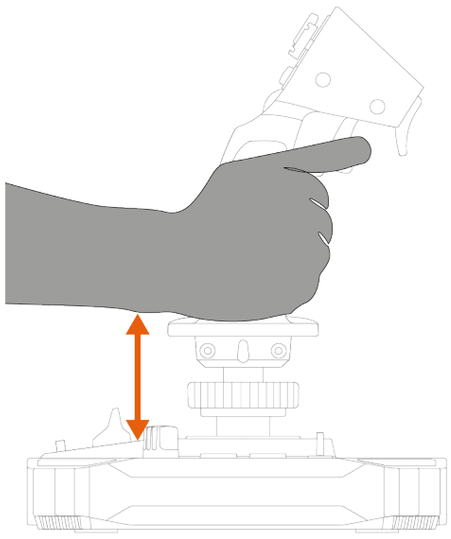	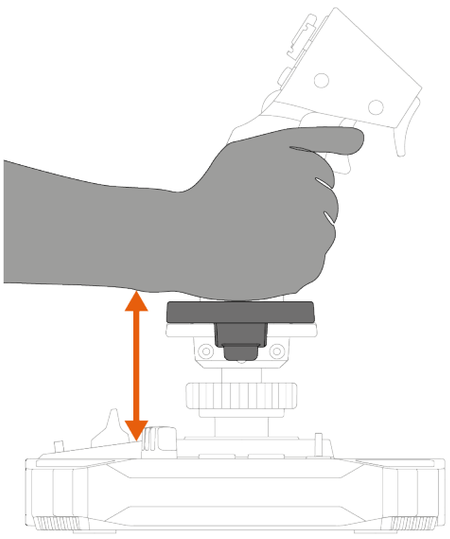

要安装高度适配器，请将其夹到腕托上。

左利手模式	右利手模式
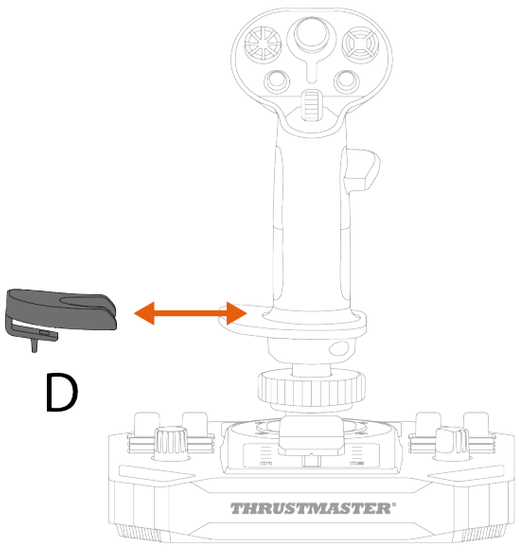	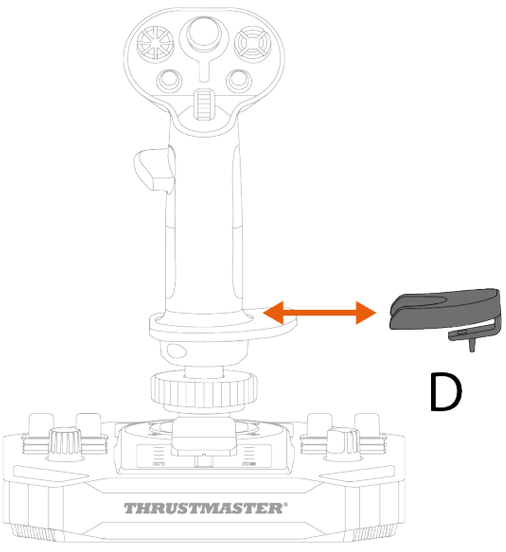

6. 兼容性

确保仅使用授权的配件。使用未经授权的配件可能会损坏产品并导致保修失效。

底座

Sol-R 3 AVA Add-On Grip 飞行手柄兼容 AVA* 底座、Sol-R 5 Base* 底座和 HOTAS Magnetic Base* 底座。

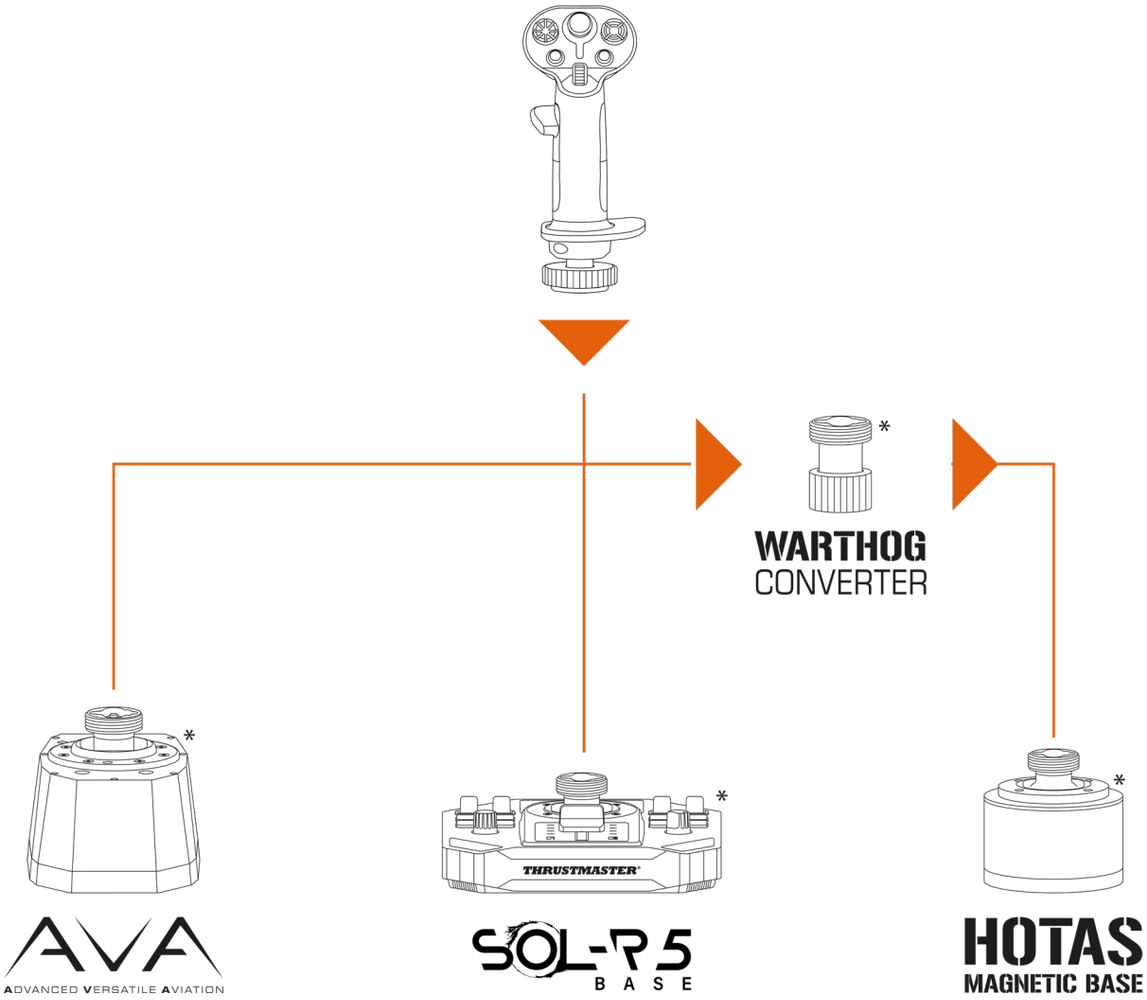

要将 Sol-R 3 AVA Add-On Grip 飞行手柄安装到 HOTAS Magnetic Base* 底座上，需要使用 Warthog Converter* 以确保兼容性。

*另售

凸轮

Sol-R 3 AVA Add-On Grip 飞行手柄随附两个 STAR 凸轮，供 AVA* 底座用户在太空模拟中使用。

这些凸轮可以调整施加在飞行手柄上的作用力转化为运动的方式，从而改变飞行手柄轨迹的手感及其行为特性。

在 AVA* 底座上安装凸轮的程序详见此处：

http://support.thrustmaster.cn/product/ava/

**另售*

7. T.A.R.G.E.T 高级编程软件

T.A.R.G.E.T (Thrustmaster Advanced pRogramming Graphical EdiTor) 是一款创新的高性能软件套件，可进一步提升大多数 Thrustmaster（图马思特）飞行控制器的性能，支持用户与 Thrustmaster（图马思特）社区分享配置文件。

安装

1. 请访问：

   http://support.thrustmaster.cn/product/sol-r-3-ava-add-on-grip

2. 在 **Software**（软件）部分，下载并安装 T.A.R.G.E.T 高级编程软件。

主要特性

- 各种可能的轴配置
- 支持多种编程级别：Basic、Advanced 与 Script。
- 采用“拖放”原则。
- 可将 Sol-R 3 AVA Add-On Grip 飞行手柄与其他 Thrustmaster（图马思特）飞行模拟配件（Hotas Cougar*、T.16000M FCS*、TWCS*、TFRP*、MFD Cougar Pack*、TCA 系列*、VIPER 系列*、AVA 系列*和 Sol-R 系列*，所有这些设备也兼容 T.A.R.G.E.T.）组合使用，使其可被识别为单个 USB 设备。
- 访问由 Thrustmaster（图马思特）社区创建的高级配置文件。

**另售*

8. 常见问题解答和技术支持

您对 Sol-R 3 AVA Add-On Grip 飞行手柄是否有任何疑问，或者您是否遇到任何技术问题？若有的话，请访问 Thrustmaster（图马思特）技术支持网站：

http://support.thrustmaster.cn/product/sol-r-3-ava-add-on-grip

1. *我的摇杆无法正常工作，或似乎校准不当*

– 关闭 PC 电源，断开摇杆连接，然后重新连接摇杆，重启 PC 并再次启动您的游戏。

– 连接摇杆时，确保飞行手柄居中并避免移动它，以防出现任何校准问题。

2. *我无法配置我的摇杆*

– 访问游戏菜单并选择**选项 > 控制器 > 游戏手柄**或**摇杆**。然后选择最适当的配置，或重新配置摇杆选项。

– 有关详细信息，请参阅游戏的用户手册或联机帮助。

3. 我的摇杆太灵敏或不够灵敏

– 摇杆在不同的轴上移动几次之后会自动执行自校准。

– 访问游戏菜单并选择**选项 > 控制器 > 游戏手柄**或**摇杆**。然后调整摇杆的灵敏度和盲区（如果这些选项可用）。

4. 我的摇杆无法正常工作

为使摇杆能在视频游戏中正确工作，您需要更新底座的固件。

– 如果您使用的是 Sol-R 5 Base 底座，请访问：**http://support.thrustmaster.cn/product/sol-r-5-base/**

– 如果您使用的是 AVA 底座，请访问：**http://support.thrustmaster.cn/product/ava**

– 如果您使用的是 HOTAS Magnetic Base 底座，请访问：**http://support.thrustmaster.cn/product/hotas-magnetic-base**

选择 **Drivers**（驱动程序），按照说明（包括下载和安装程序）进行操作。

THRUSTMASTER®

SOL-R 3

AVA

ADD-ON GRIP

PC (Windows® 10/11)

使用者手冊

在安裝本產品之前、以任何方式使用本產品之前以及對其執行任何維護之前，請**仔細閱讀**本手冊提供的說明。請務必遵守安全說明。不遵守這些說明可能導致事故和/或損壞。請保留本手冊，以便您日後查閱說明。

目錄

1. 包裝清單 6

2. 技術特性 7

3. 有關飛行手柄使用的資訊.....9

4. 組裝 11

對應.....13

方向舵功能 19

多向視角苦力帽開關 21

5. 設定飛行手柄.....24

右利手或左利手模式 24

Sol-R* 底座的組態示例.....25

*搭配 **AVA*** 底座或 **HOTAS Magnetic Base*** 底座的組態示例.....28*

從右利手模式變更為左利手模式.....29

從左利手模式變更為右利手模式.....**33**

高度配接器 **37**

6. 相容性 **38**

底座.....**39**

凸輪.....**40**

7. T.A.R.G.E.T 進階編程軟體 **41**

安裝.....**41**

主要特性.....**42**

8. 常見問題解答和技術支援.....**43**

借助 Sol-R 3 AVA Add-On Grip 飛行手柄，享受閃耀的星際體驗：它將陪伴您領略太空戰鬥與探索的精髓。

本手冊將引導您安裝 Sol-R 3 AVA Add-On Grip 飛行手柄並讓其運作在最佳條件下。在開始起飛之前，請務必仔細閱讀以下說明和警告：它們將助力您盡情享受您的產品。

更新韌體

為使 Sol-R 3 AVA Add-On Grip 飛行手柄能在視訊遊戲中正確工作，您需要更新底座的韌體。

– 如果您使用的是 Sol-R 5 Base 底座，請瀏覽：
https://support.thrustmaster.com/product/sol-r-5-base

– 如果您使用的是 AVA 底座，請瀏覽：
https://support.thrustmaster.com/product/ava

– 如果您使用的是 HOTAS Magnetic Base 底座，請瀏覽：
https://support.thrustmaster.com/product/hotas-magnetic-base

選取 **Drivers**（驅動程式），按照說明（包括下載和安裝程式）進行操作。

1. 包裝清單

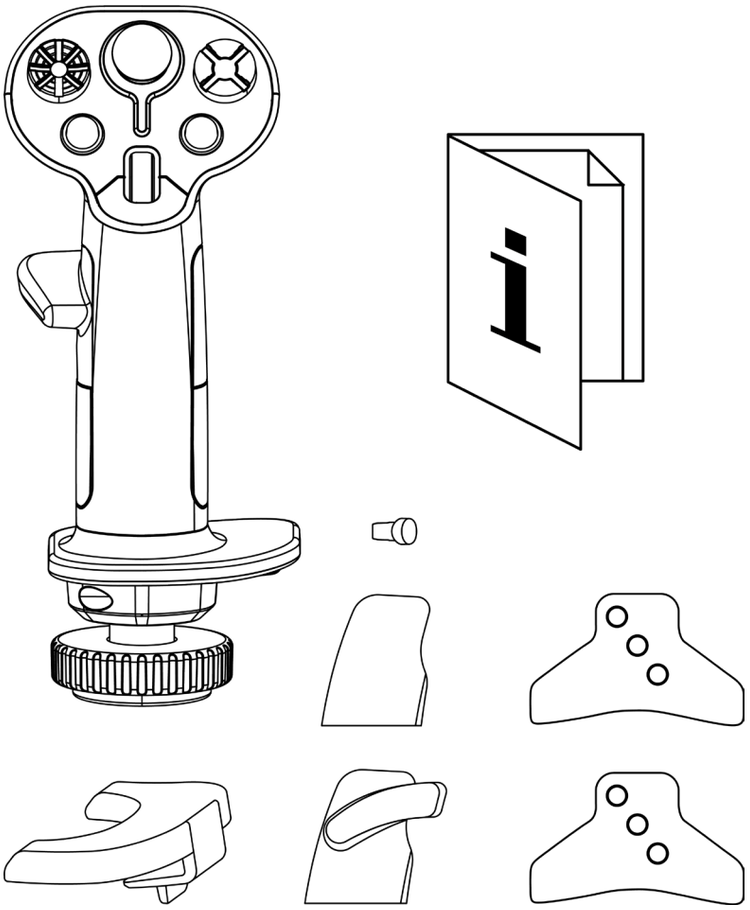

2. 技術特性

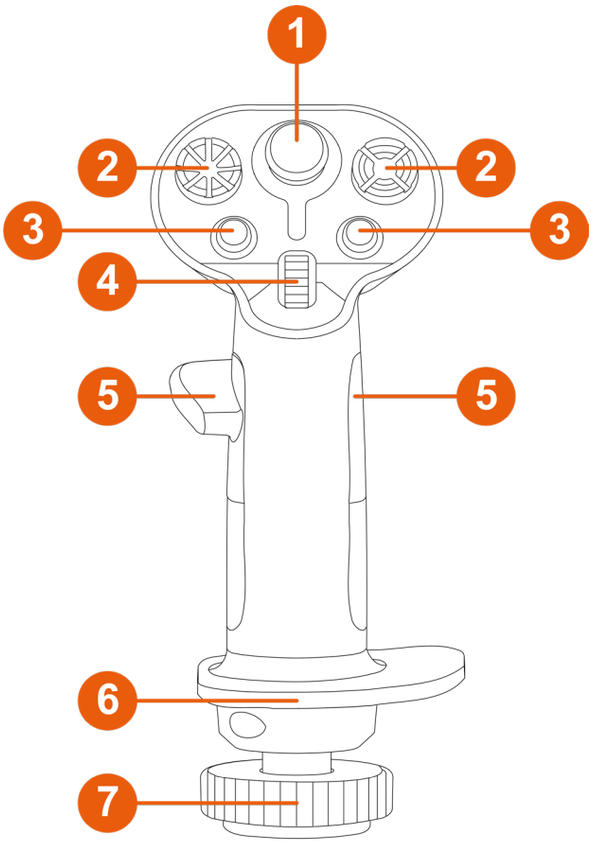

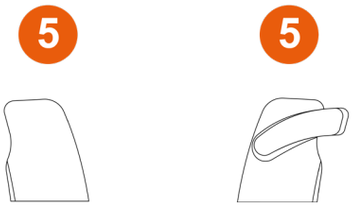

❶ 模擬迷你操作桿

❷ 八向視角苦力帽開關

❸ 操作按鈕

❹ 滾輪

❺ 拇指托（右利手和左利手）

❻ 左右手通用的腕托

❼ 方向舵功能（透過旋轉飛行手柄，可鎖定）

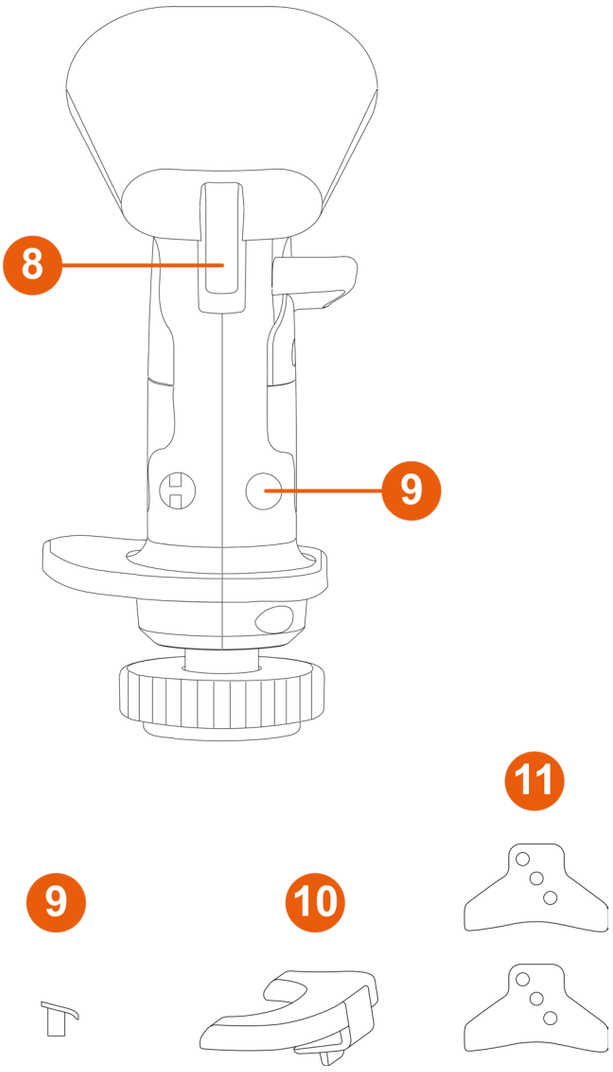

❽ 扳機（包含一個雙擋位扳機）

❾ 可拆卸的按鈕

❿ 可拆卸的高度配接器（右利手和左利手）

⓫ STAR 凸輪（僅適用於 AVA* 底座）

*另售

3. 有關飛行手柄使用的資訊

文件

在使用本產品之前，請仔細重讀本文件，並妥善儲存以備日後參考。

夾傷危險

使用安裝在底座*上的 Sol-R 3 AVA Add-On Grip 飛行手柄時，切勿將您的手指置於底座和飛行手柄的軸之間的間隙區域。

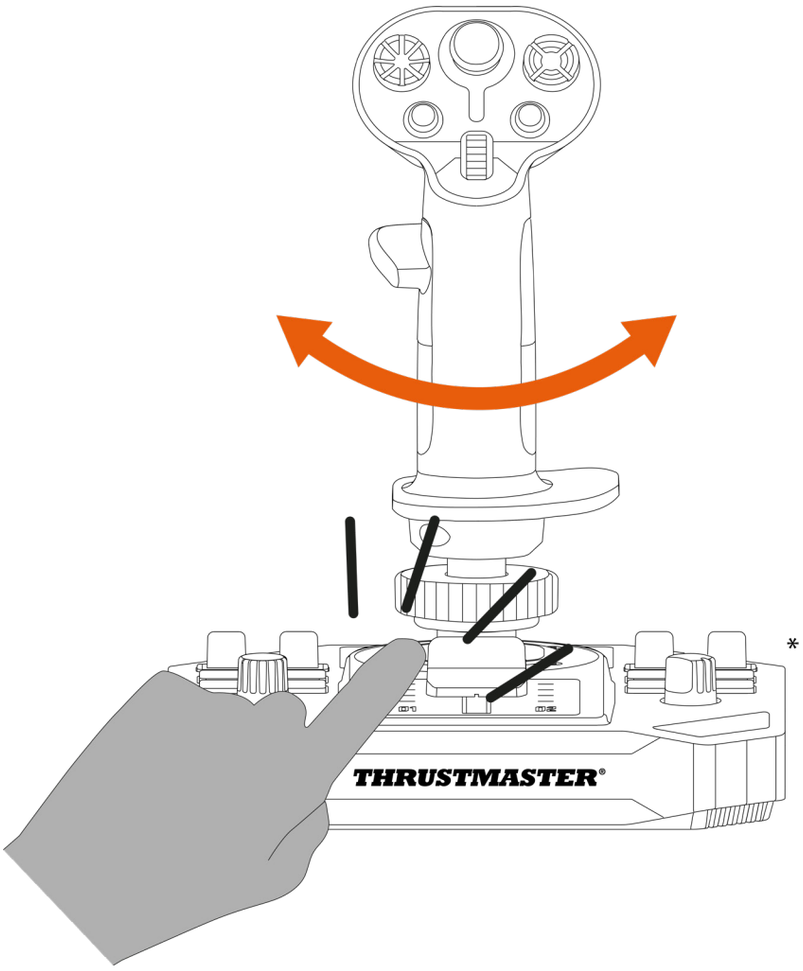

*另售

4. 組裝

1. 將飛行手柄置於相容的底座*上。確保飛行手柄的安放位置正確無誤，如下圖所示。
2. 擰緊夾環。

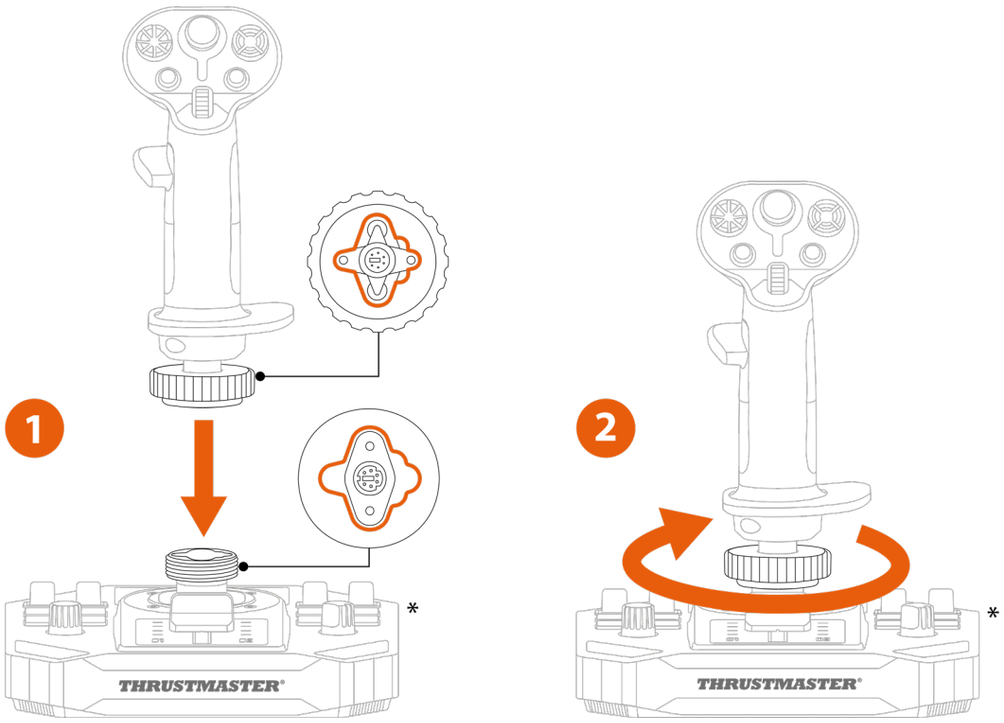

*另售

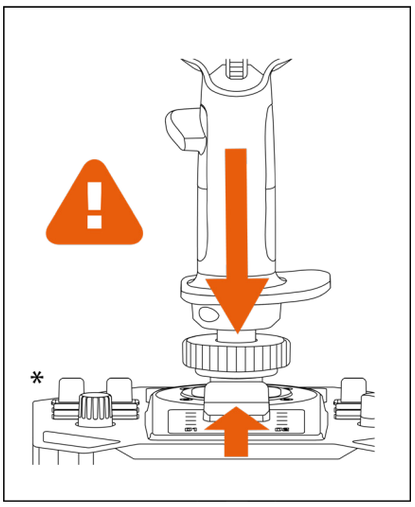

如果您感覺有阻力，請勿用強力。確保底座接頭與飛行手柄正確對齊。若未遵守本說明，可能會導致損壞本產品。

*另售

對應

搭配 Sol-R* 底座時的右利手模式

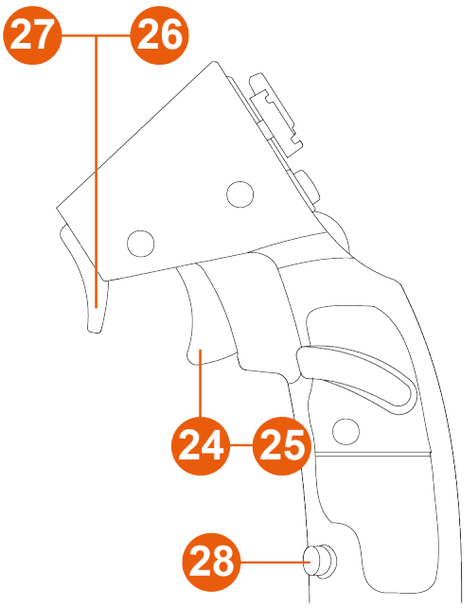

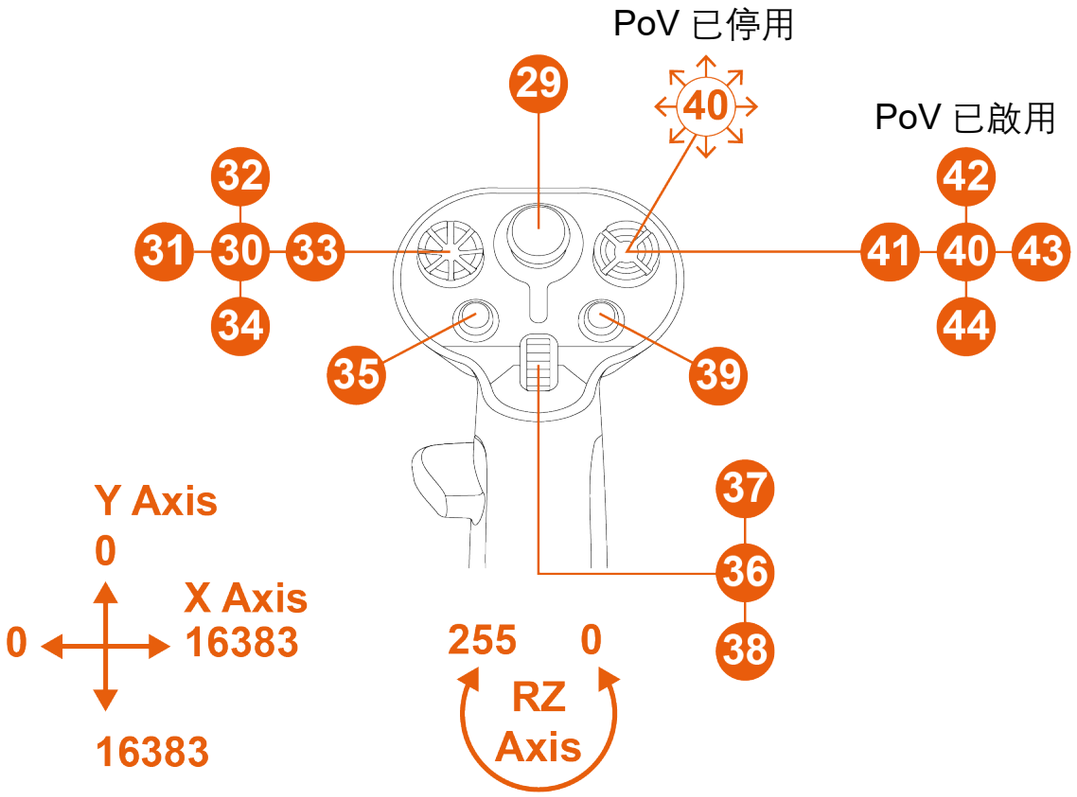

*另售

搭配 Sol-R 底座時的左利手模式*

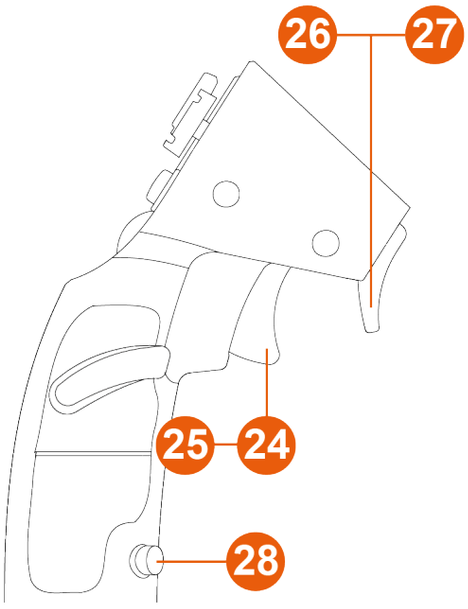

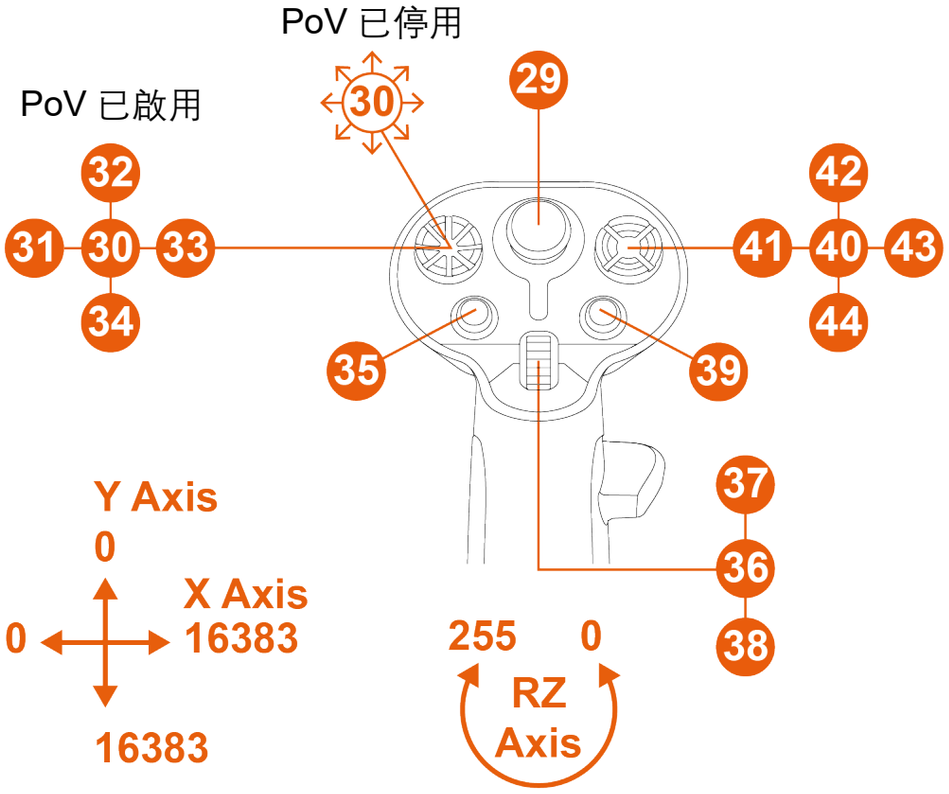

**另售*

搭配 AVA 底座時的右利手模式*

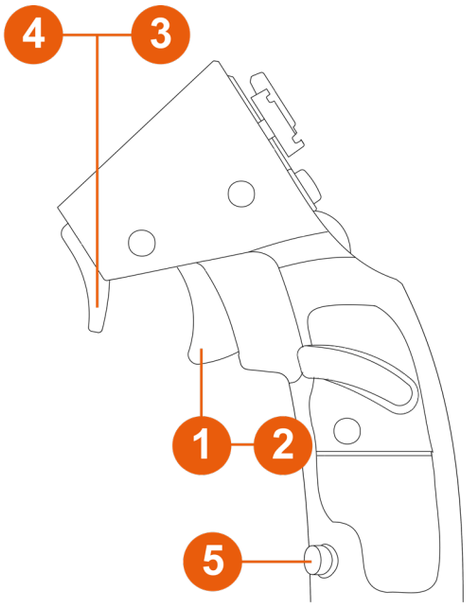

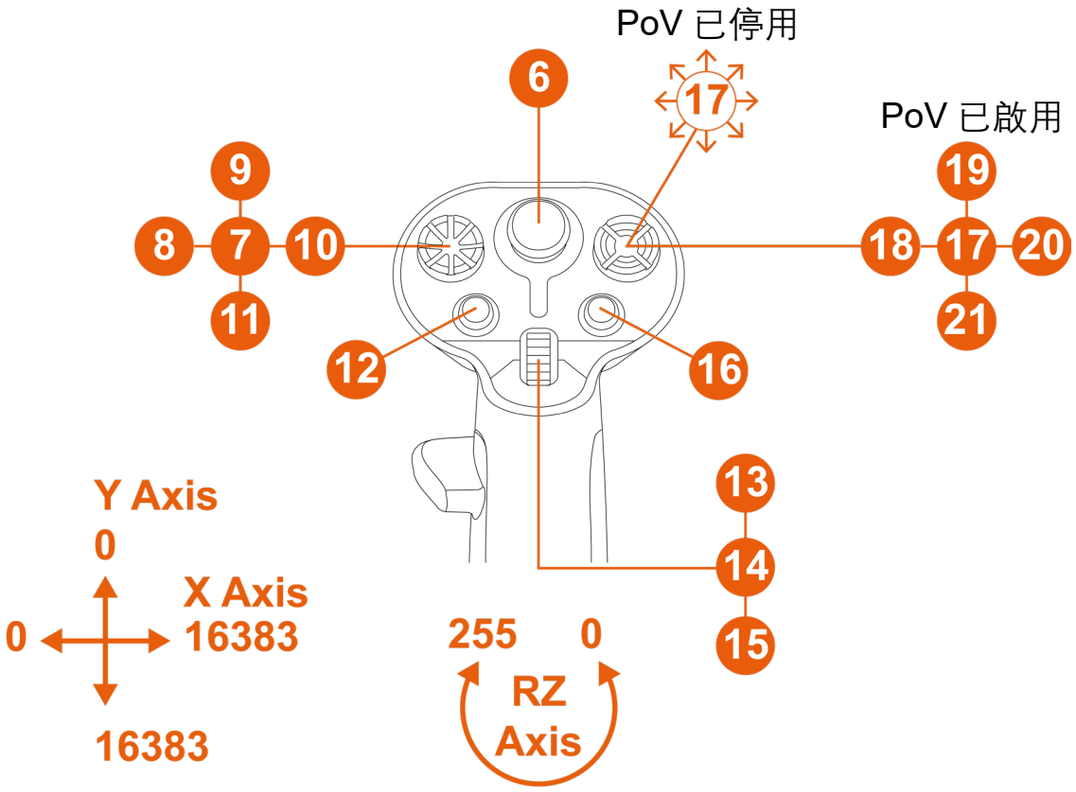

**另售*

搭配 AVA 底座時的左利手模式*

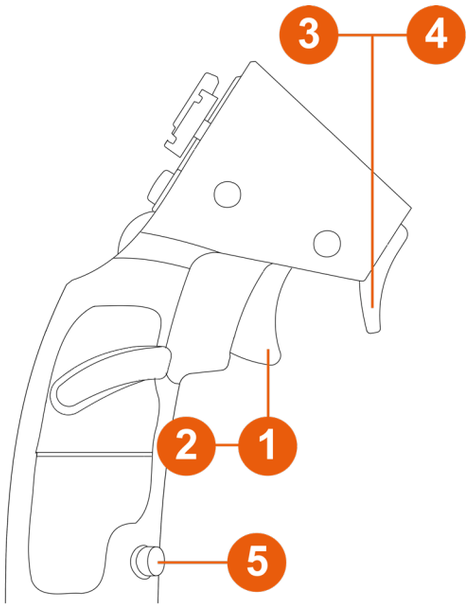

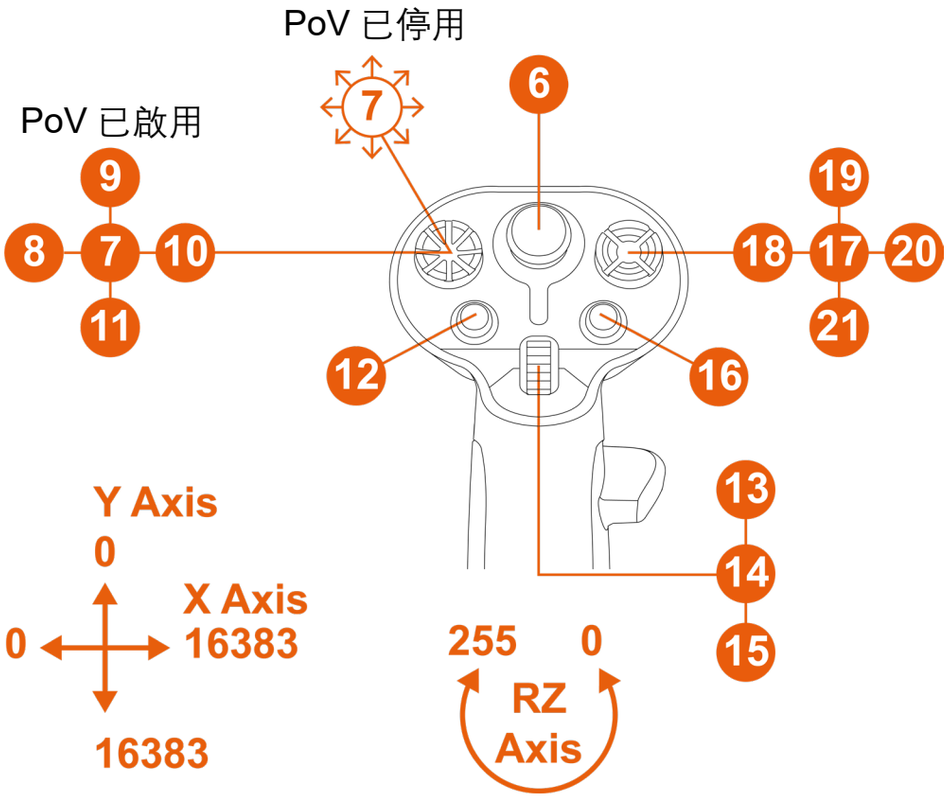

*另售

搭配配備 Warthog Converter* 的 HOTAS Magnetic Base* 底座

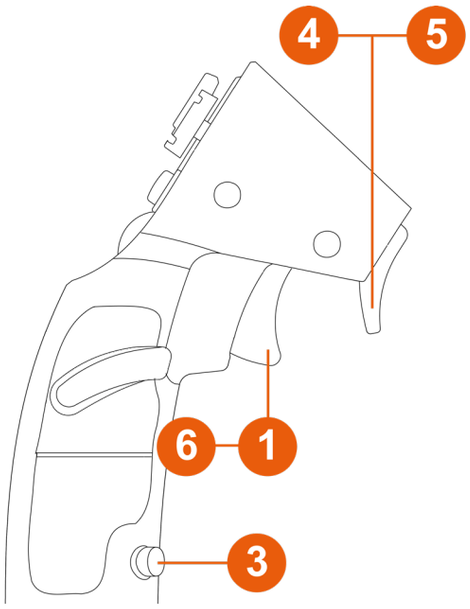

PoV 已停用

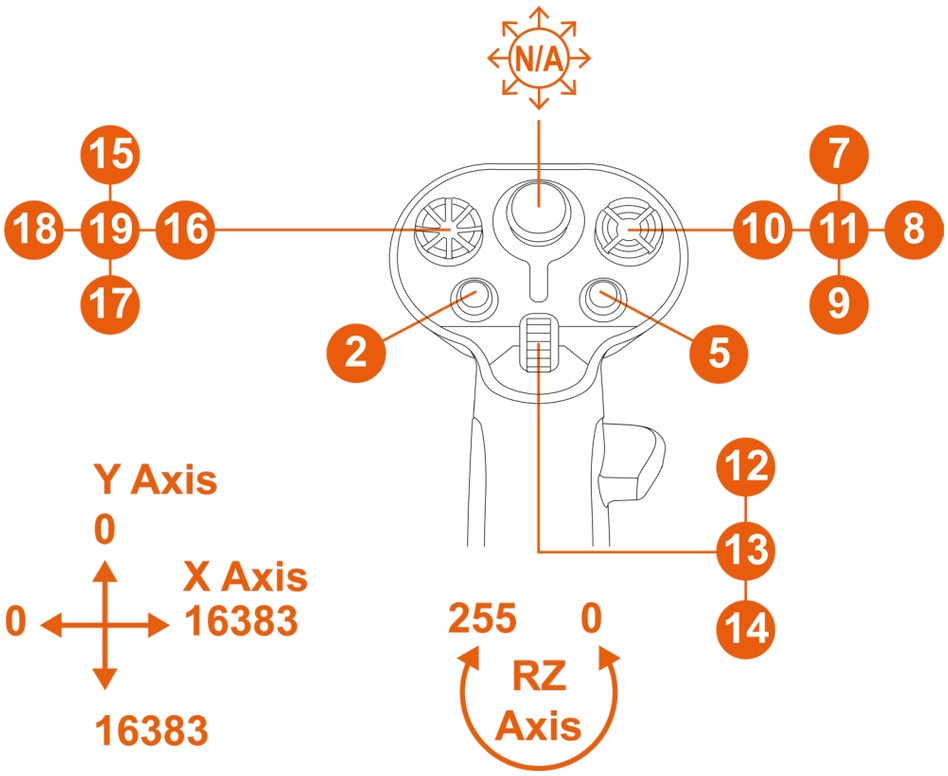

*另售

在此組態中，飛行手柄被識別為 VIPER HOTAS Add-On Grip。

此時，無法透過旋轉飛行手柄實現方向舵功能。

方向舵功能

Sol-R 3 AVA Add-On Grip 飛行手柄配備方向舵功能，可透過向左或向右旋轉飛行手柄進行控制。

類似于飛機上飛行員透過操縱方向舵使飛機圍繞其垂直軸旋轉（讓飛機可以左右旋轉）。

此功能可透過鎖定 Z 軸（偏航）的旋轉功能予以停用。

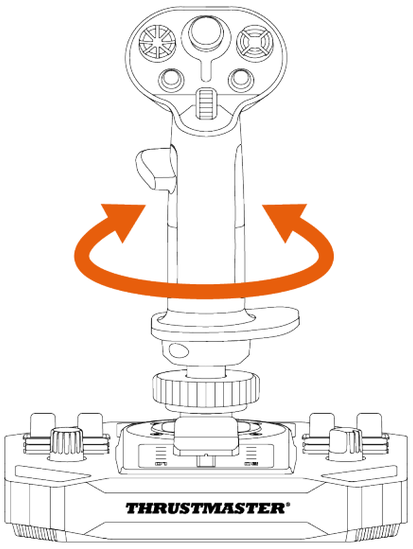

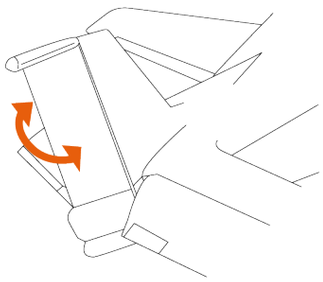

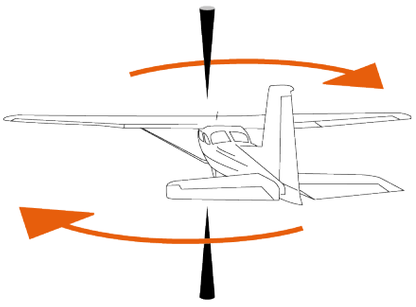

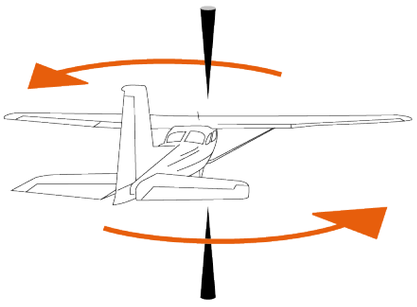

要鎖定方向舵功能，請：

– 使用一個 2 mm 內六角扳手（未隨附），擰緊位於腕托下方的六角螺絲。

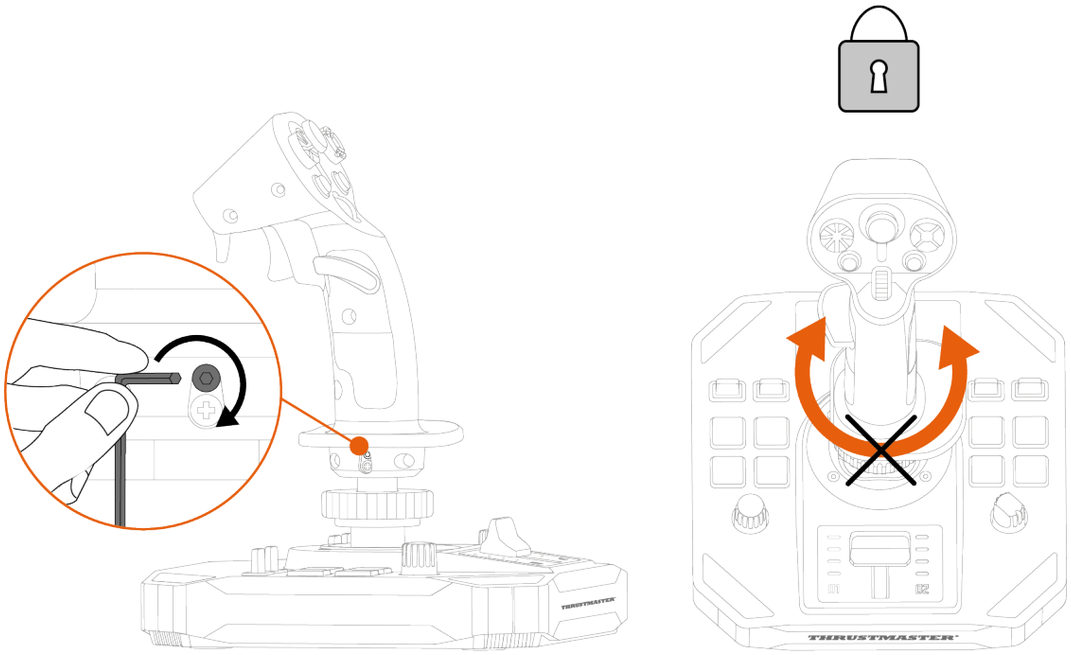

要解鎖方向舵功能，請：

– 使用一個 2 mm 內六角扳手（未隨附），擰松位於腕托下方的六角螺絲。

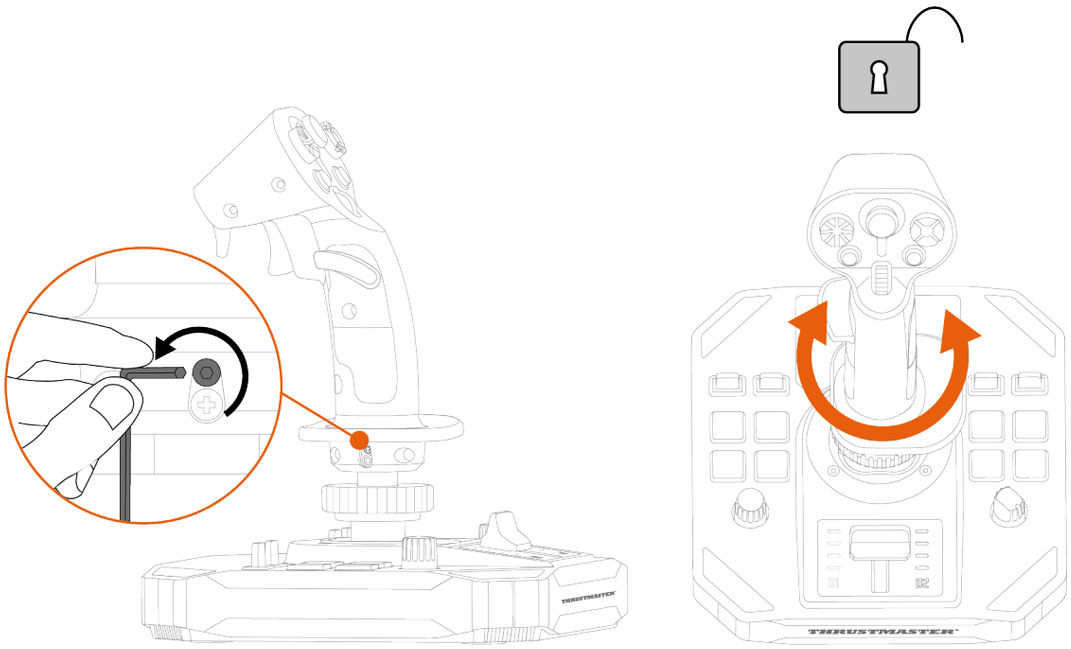

多向視角苦力帽開關

Sol-R 3 AVA Add-On Grip 飛行手柄配備一個多向視角苦力帽開關，可用於監控太空飛船周圍的動態（在支援此功能的遊戲中）。

在遊戲的設定功能表中，您可以將各個視圖（後視圖、左視圖、右視圖及外部視圖）編程到多向視角苦力帽開關的相應方向上。

您還可以將多向視角苦力帽開關留作他用（射擊等）。

左利手模式	右利手模式
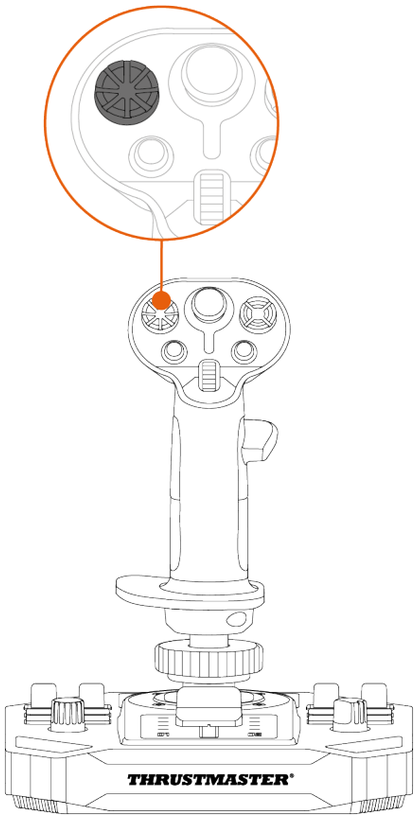	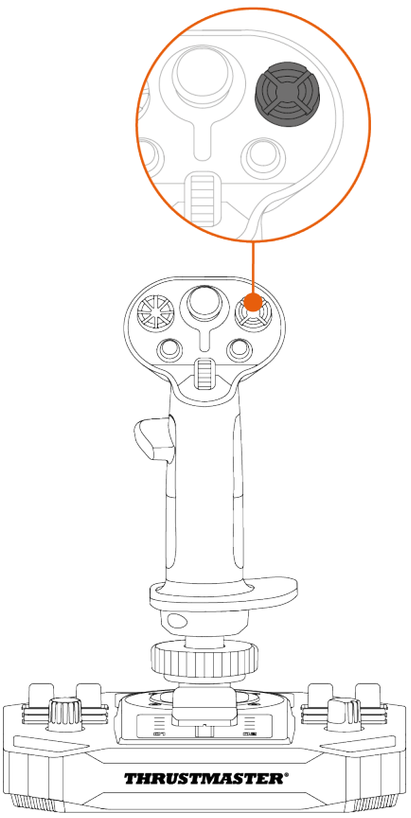

可以停用視角功能。然而，仍可使用多向苦力帽開關。

要停用視角功能，請：

- 前往 Sol-R 3 AVA Add-On Grip 飛行手柄的**控制台**。
- 在 **Game Controllers**（**遊戲控制器**）對話方塊中，按一下 **Properties**（內容）。
- 在 **Test Input**（**測試輸入**）索引標籤中，取消勾選（即取消選中）**Point of View hat-switch** （**視角苦力帽開關**）。

視角功能（右利手模式）	
已啟用	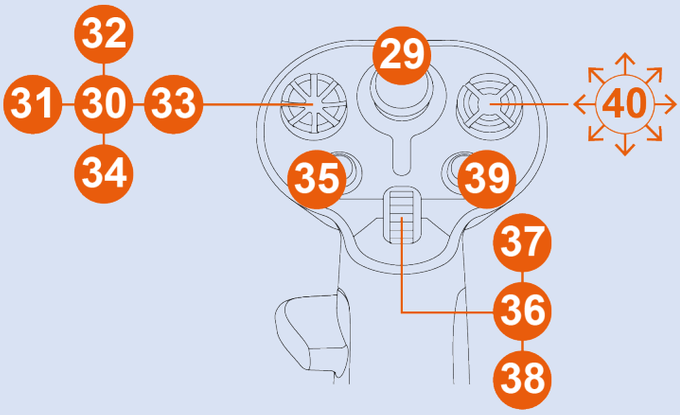
已停用	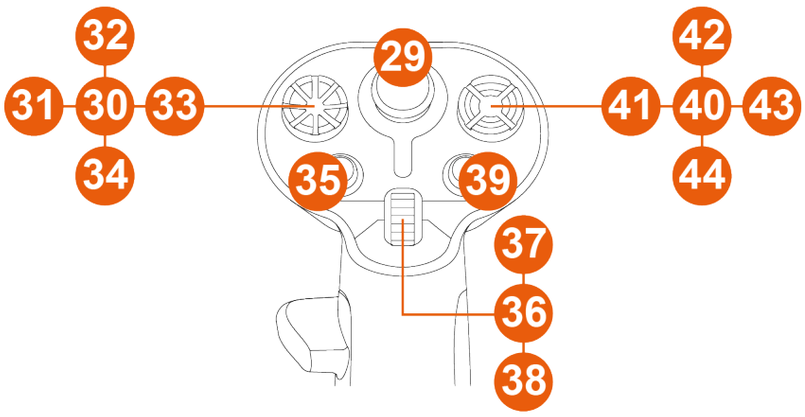

視角功能（左利手模式）	
已啟用	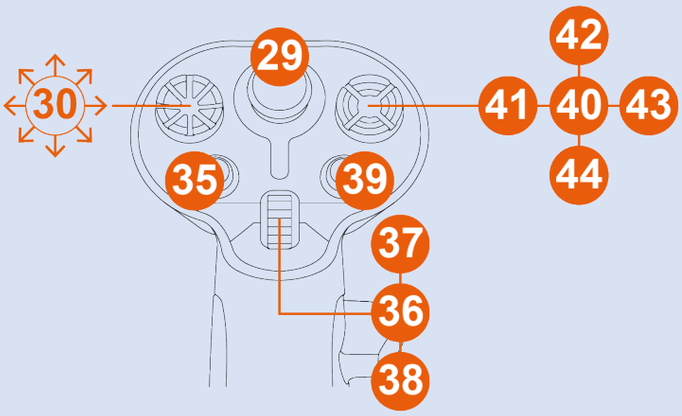
已停用	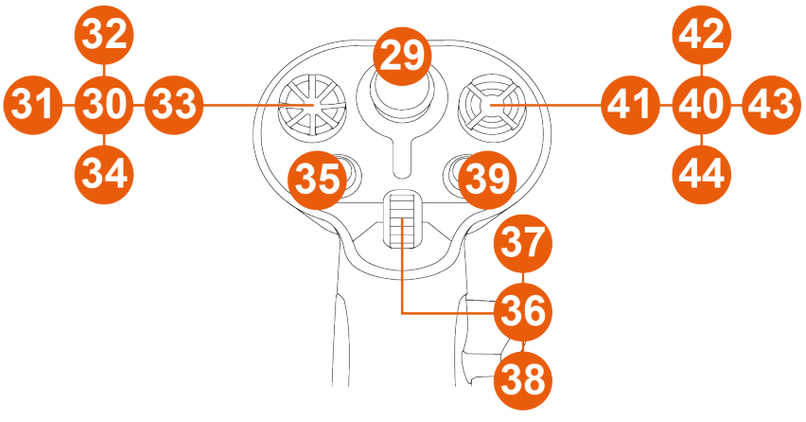

5. 設定飛行手柄

右利手或左利手模式

Sol-R 3 AVA Add-On Grip 飛行手柄是左右手通用的，旨在完美適應所有玩家（無論是右利手還是左利手）的需求。

預設情況下，本飛行手柄被設定為右利手模式。

Sol-R 底座的組態示例*

左利手模式	右利手模式
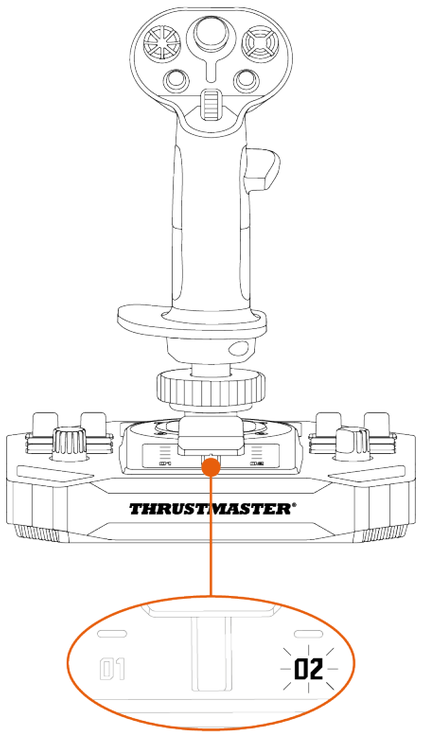	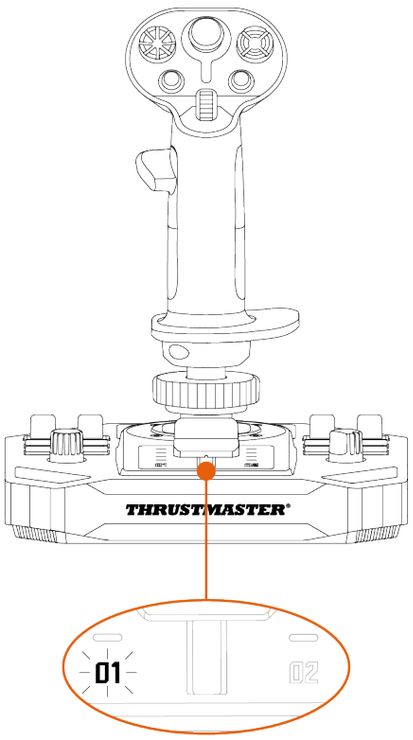

在將搖桿連接到 PC **之前**，執行此程式，以從右利手模式切換為左利手模式（或者反之）。

**另售*

要將搖桿設定為**左利手模式**，請：

- 將搖桿底座下方的選取器開關設定為 LEFT HANDED（左利手）。

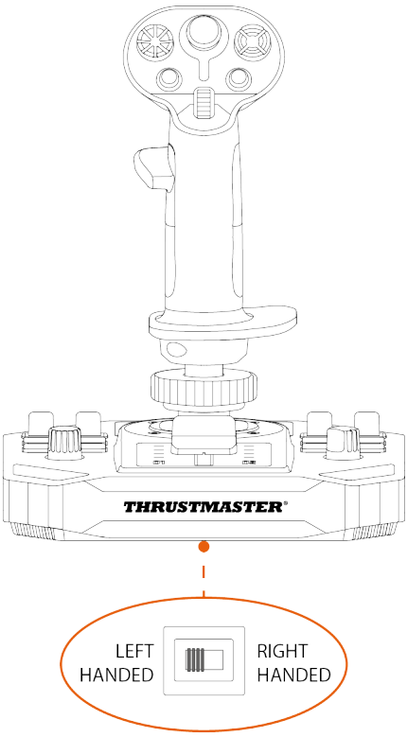

此搖桿的名稱將被識別為 **Sol-R [L] Flightstick**。

要將搖桿設定為**右利手模式**，請：

- 將搖桿底座下方的選取器開關設定為 RIGHT HANDED（右利手）。

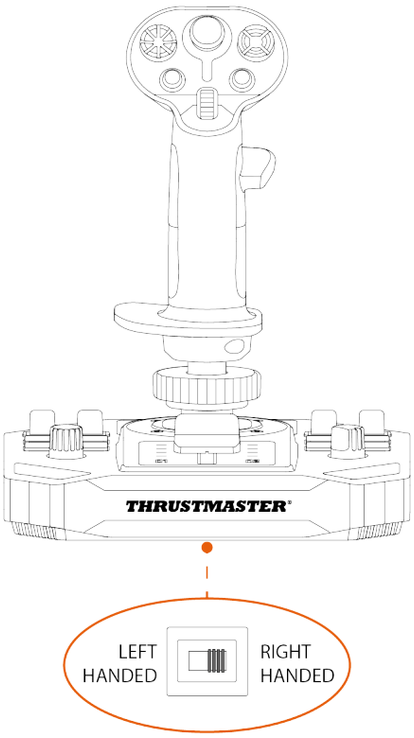

此搖桿的名稱將被識別為 **Sol-R [R] Flightstick**。

搭配 AVA 底座或 HOTAS Magnetic Base* 底座的組態示例*

當 Sol-R 3 AVA Add-On Grip 飛行手柄安裝在 AVA* 底座上或 HOTAS Magnetic Base* 底座上時：

1. 前往**控制台**。
2. 在 **Game Controllers**（**遊戲控制器**）對話方塊中，按一下 **Properties**（內容）。
3. 在 **Test Input**（**測試輸入**）索引標籤中，選取 **RIGHT-HANDED**（右利手）或 **LEFT-HANDED**（左利手）。

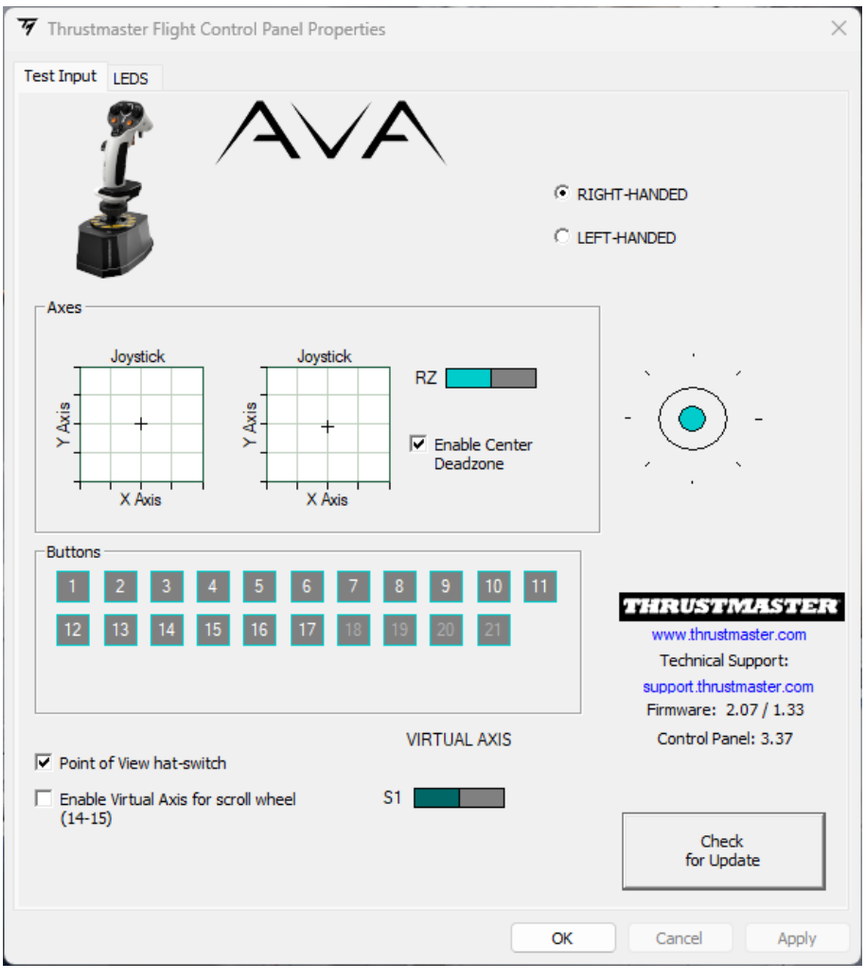

**另售*

從右利手模式變更為左利手模式

1. 擰松右手拇指托。

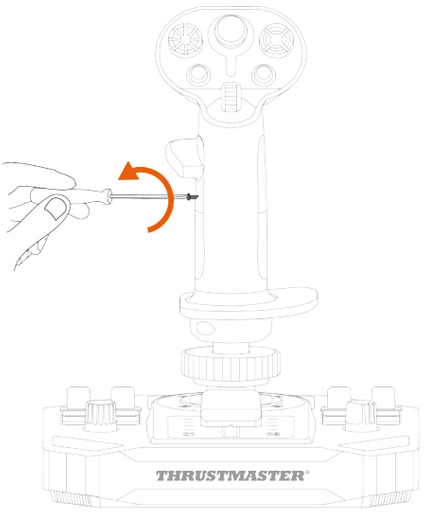

2. 卸下右手拇指托的兩個部分。

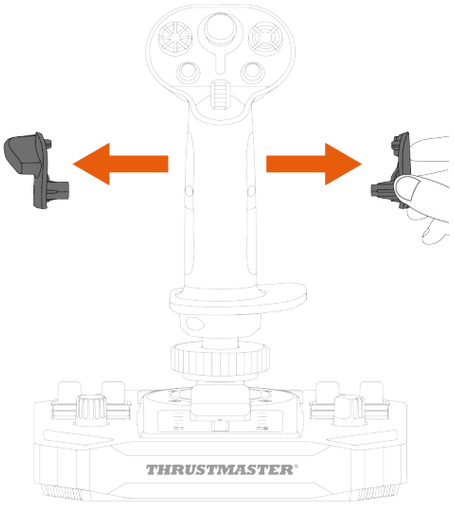

3. 將左手掌托的兩個部分置於飛行手柄上。

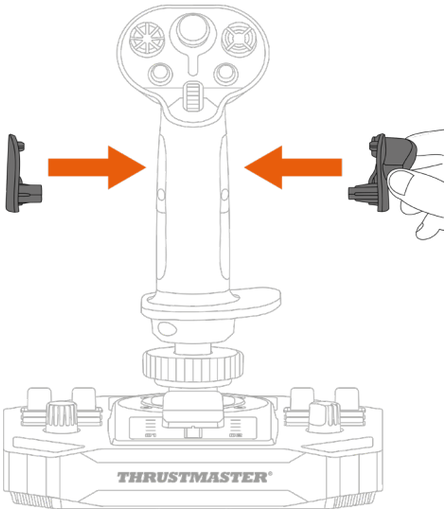

4. 擰緊左手拇指托。

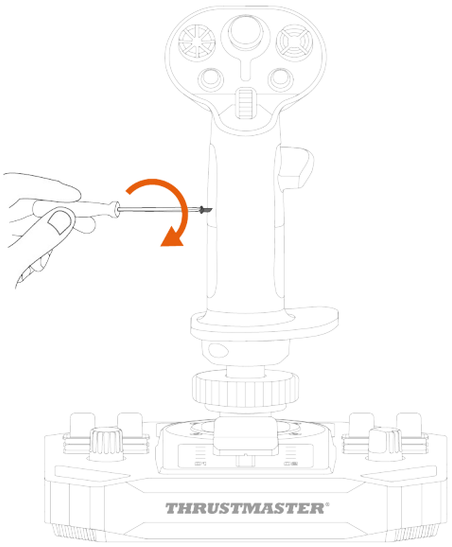

5. 卸下位於飛行手柄背部的可拆卸按鈕。

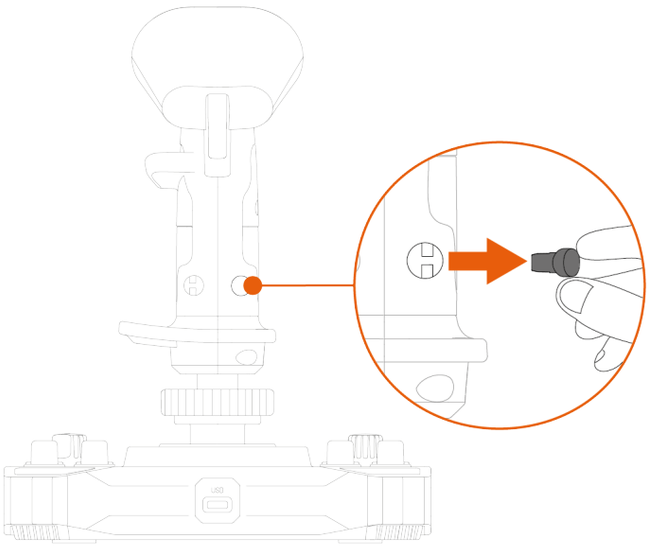

6. 將可拆卸按鈕插入到拇指托的下方。

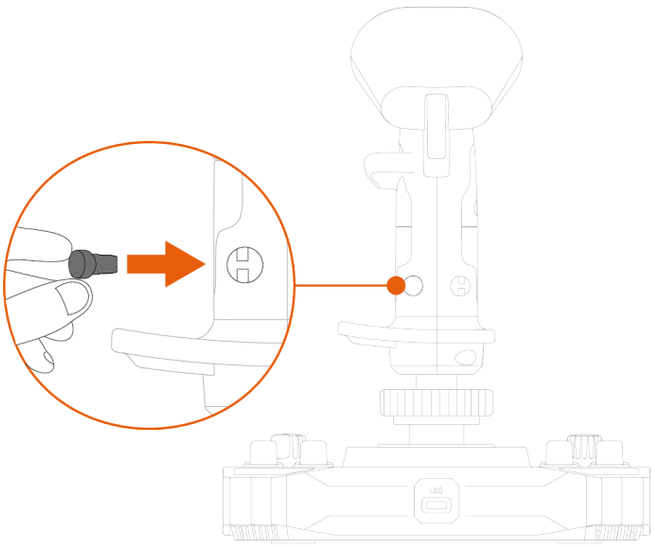

7. 擰松用於固定腕托的兩顆螺絲。

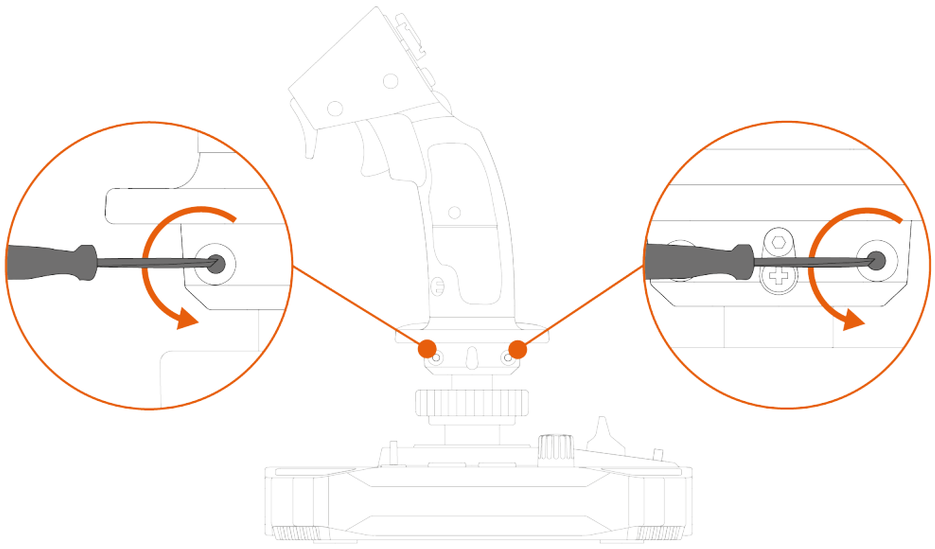

8. 卸下腕托的兩個部分，然後對調它們的位置，將其重新置於飛行手柄上。

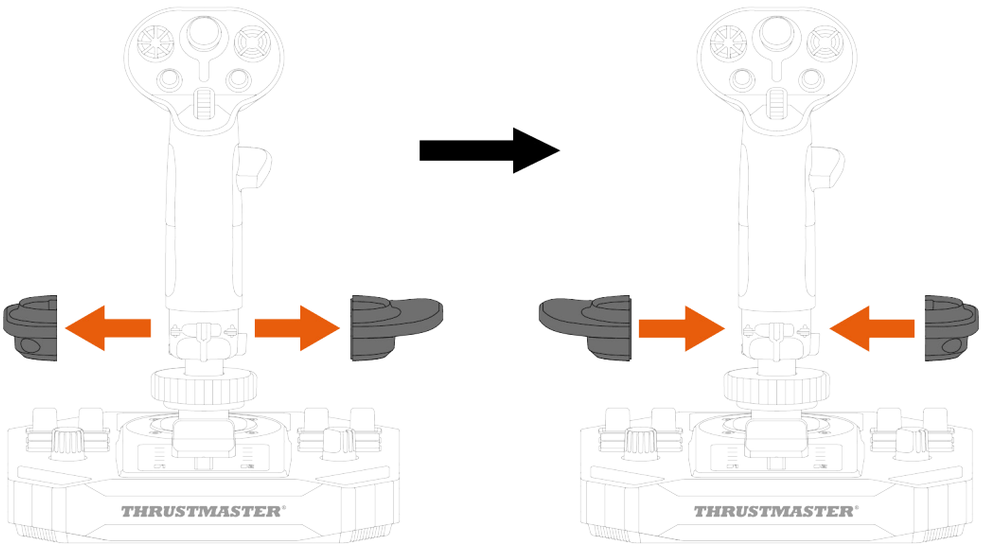

9. 擰緊用於固定腕托的兩顆螺絲。

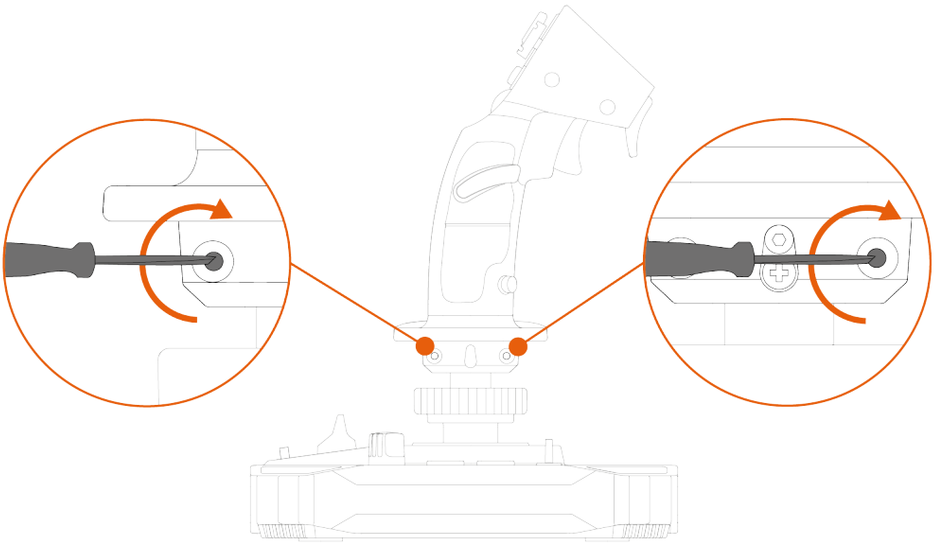

從左利手模式變更為右利手模式

1. 擰松左手拇指托。

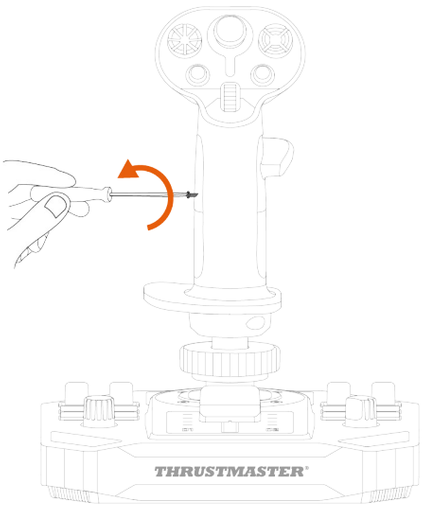

2. 卸下左手拇指托的兩個部分。

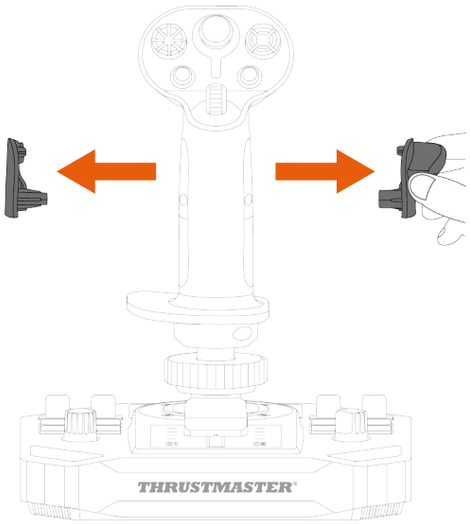

3. 將右手掌托的兩個部分置於飛行手柄上。

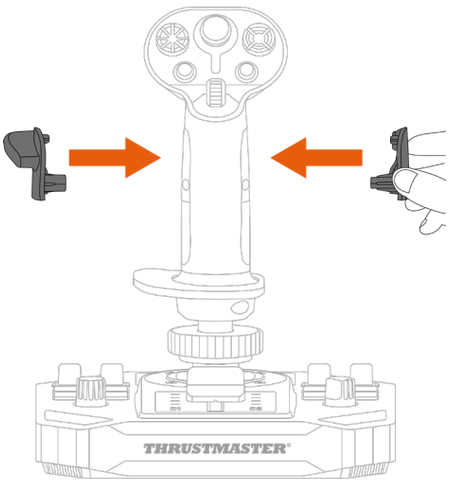

4. 擰緊右手拇指托。

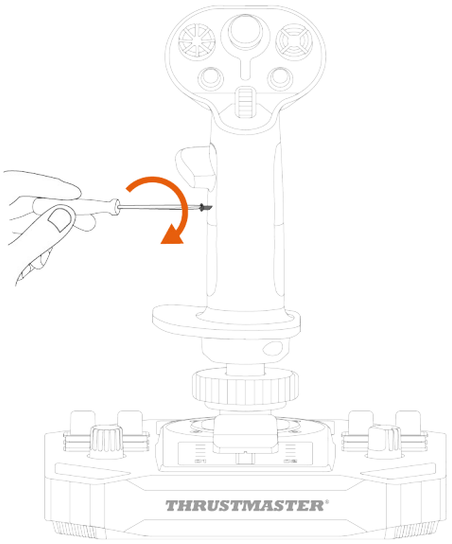

5. 卸下位於飛行手柄背部的可拆卸按鈕。

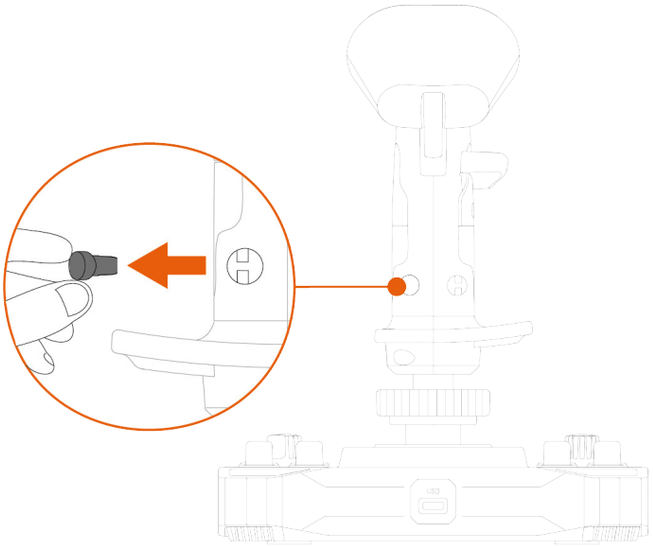

6. 將可拆卸按鈕插入到拇指托的下方。

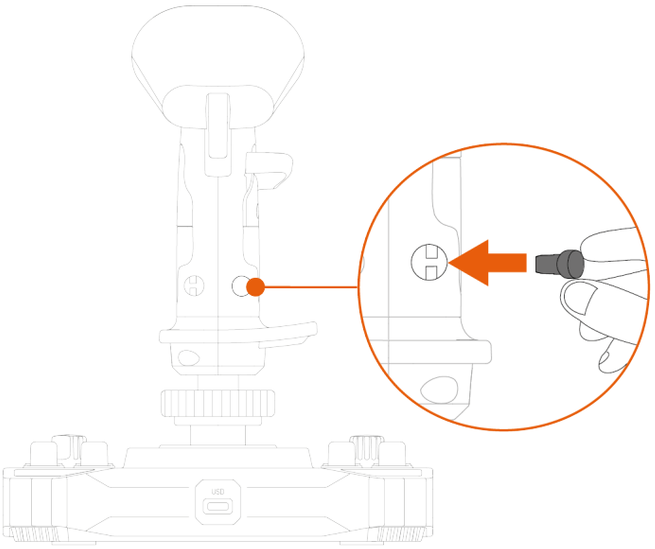

7. 擰松用於固定腕托的兩顆螺絲。

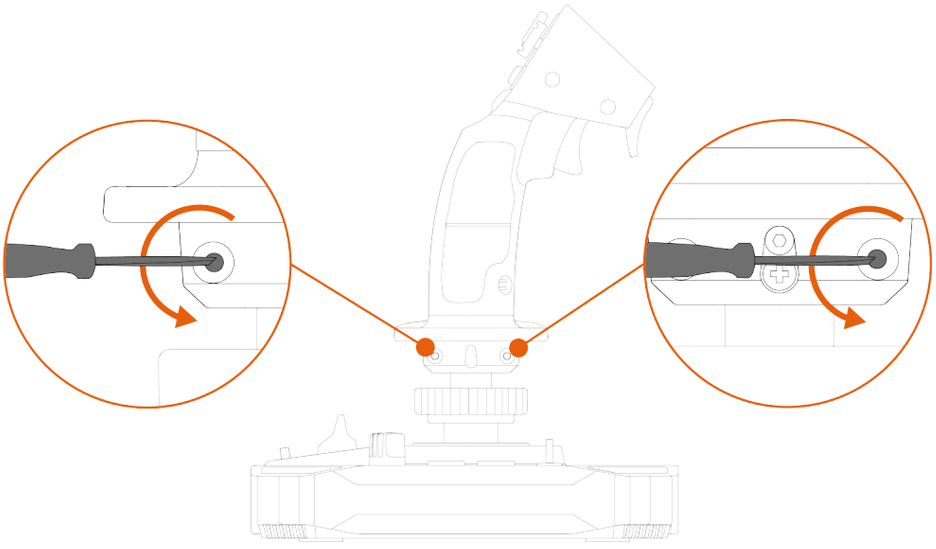

8. 卸下腕托的兩個部分，然後對調它們的位置，將其重新置於飛行手柄上。

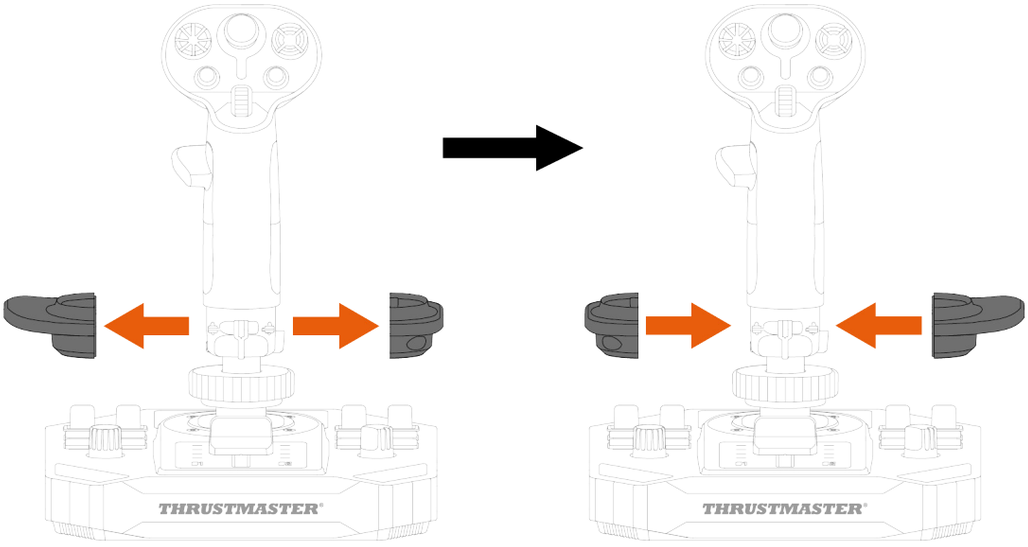

9. 擰緊用於固定腕托的兩顆螺絲。

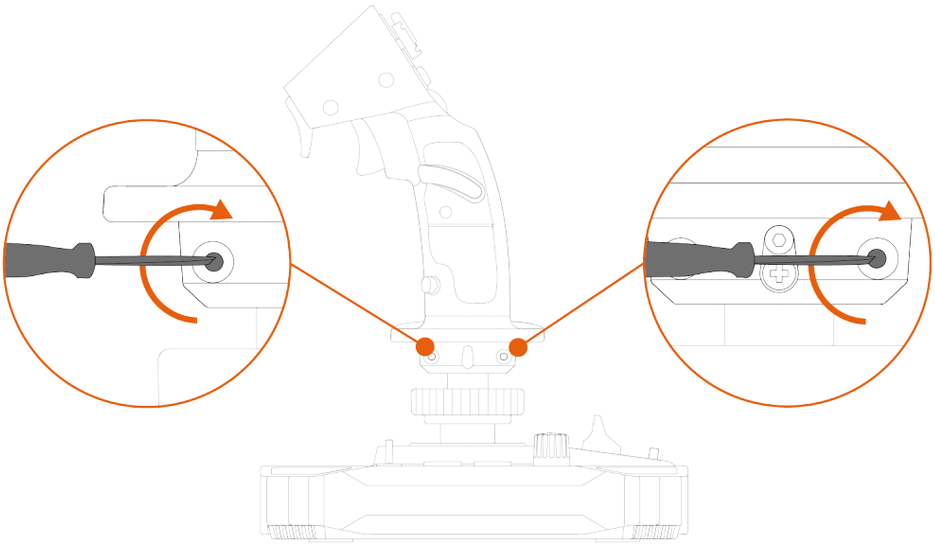

高度配接器

Sol-R 3 AVA Add-On Grip 飛行手柄配備一個高度配接器，用於在您持握飛行手柄時抬高您的手部位置，以獲得更出色的舒適度。

未安裝配接器	已安裝配接器
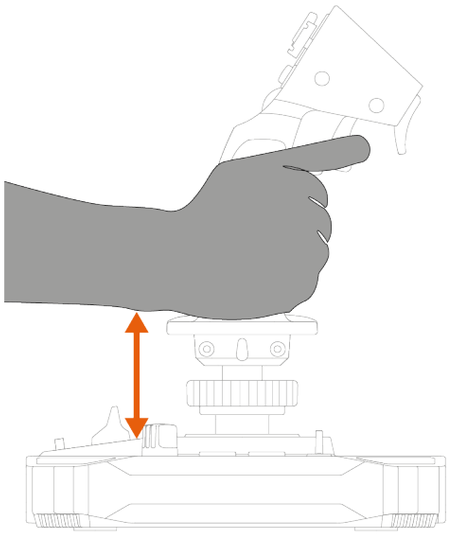	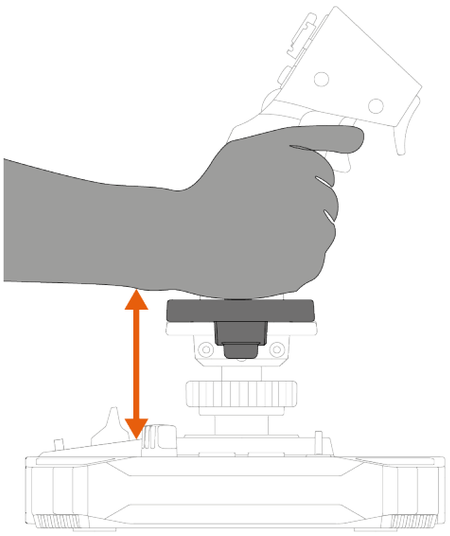

要安裝高度配接器，請將其夾到腕托上。

左利手模式	右利手模式
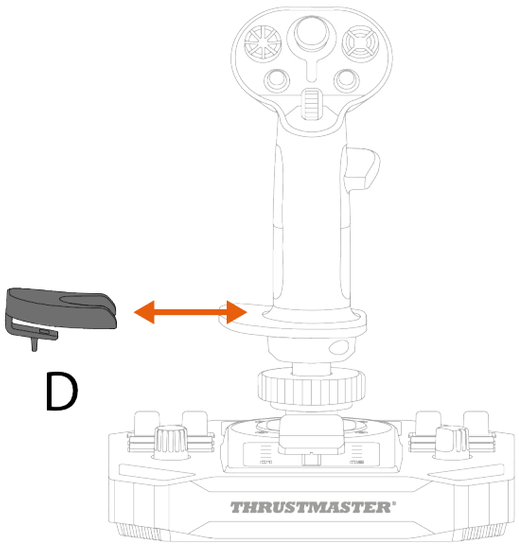	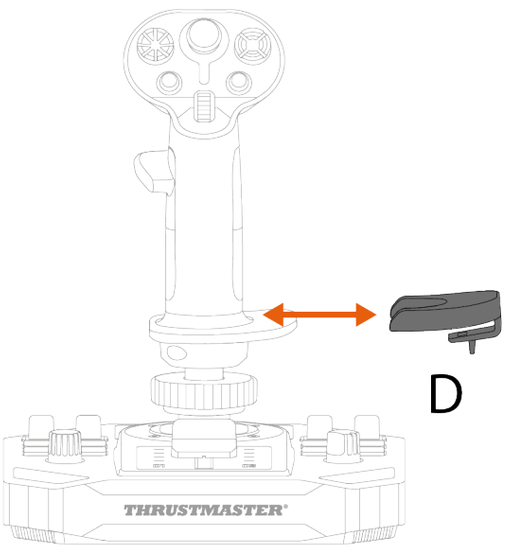

6. 相容性

確保僅使用授權的配件。使用未經授權的配件可能會損壞產品並導致保修失效。

底座

Sol-R 3 AVA Add-On Grip 飛行手柄相容於 AVA* 底座、Sol-R 5 Base* 底座和 HOTAS Magnetic Base* 底座。

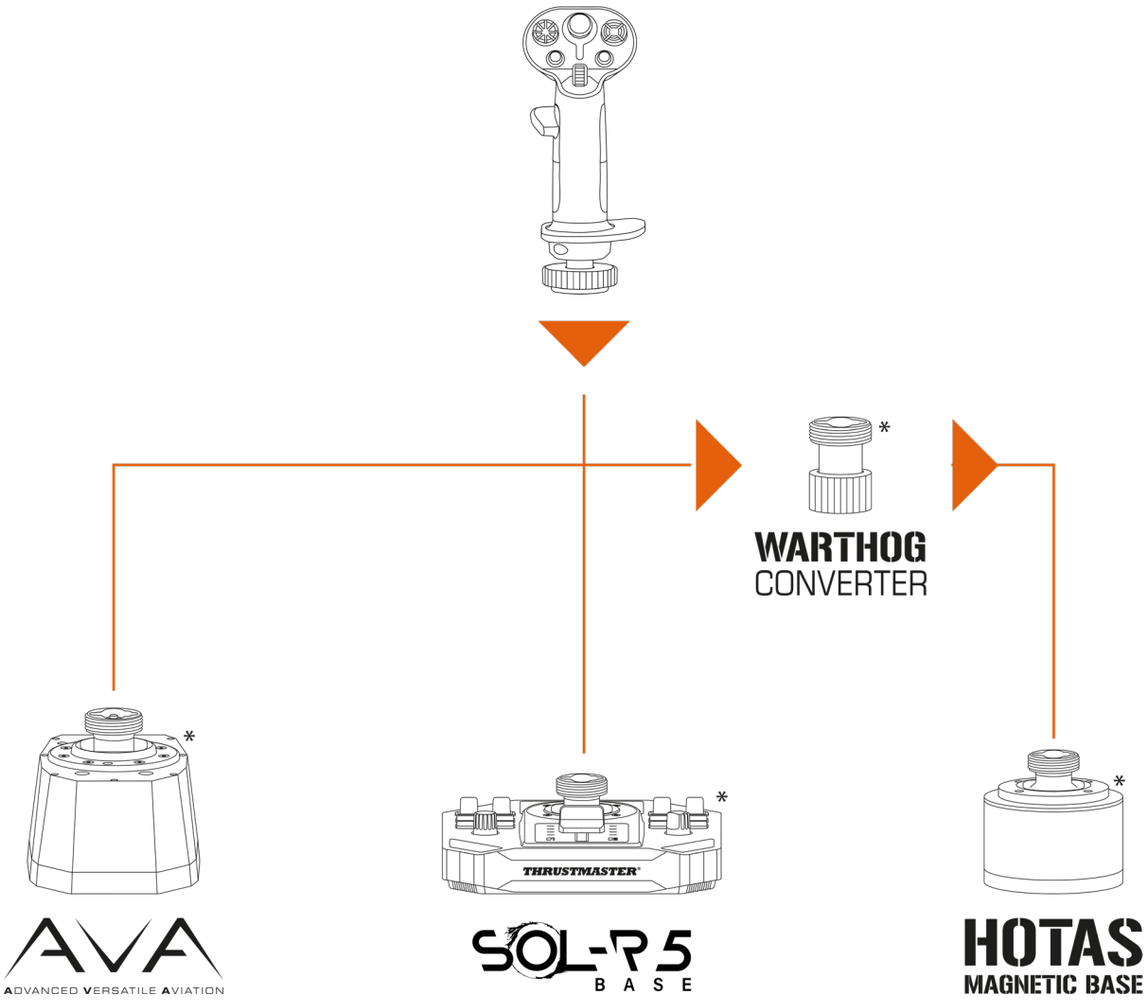

要將 Sol-R 3 AVA Add-On Grip 飛行手柄安裝到 HOTAS Magnetic Base* 底座上，需要使用 Warthog Converter* 以確保相容性。

*另售

凸輪

Sol-R 3 AVA Add-On Grip 飛行手柄隨附兩個 STAR 凸輪，供 AVA* 底座使用者在太空模擬中使用。

這些凸輪可以調整施加在飛行手柄上的作用力轉化為運動的方式，從而改變飛行手柄軌跡的手感及其行為特性。

在 AVA* 底座上安裝凸輪的程式詳見此處：

https://support.thrustmaster.com/product/ava/

**另售*

7. T.A.R.G.E.T 進階編程軟體

T.A.R.G.E.T (Thrustmaster Advanced pRogramming Graphical EdiTor) 是一款創新的高效能軟體套件，可進一步提升大多數 Thrustmaster（圖馬思特）飛行控制器的效能，支援使用者與 Thrustmaster（圖馬思特）社群分享設定檔。

安裝

1. 請瀏覽：

   https://support.thrustmaster.com/product/sol-r-3-ava-add-on-grip

2. 在 **Software**（軟體）部分，下載並安裝 T.A.R.G.E.T 進階編程軟體。

主要特性

- 各種可能的軸設定
- 支援多種編程級別：Basic、Advanced 與 Script。
- 採用「拖放」原則。
- 可將 Sol-R 3 AVA Add-On Grip 飛行手柄與其他 Thrustmaster（圖馬思特）飛行模擬配件（Hotas Cougar* 、 T.16000M FCS* 、 TWCS* 、 TFRP* 、 MFD Cougar Pack*、TCA 系列*、VIPER 系列*、AVA 系列*和 Sol-R 系列*，所有這些裝置也相容於 T.A.R.G.E.T.）組合使用，使其可被識別為單個 USB 裝置。
- 瀏覽由 Thrustmaster（圖馬思特）社群建立的進階設定檔。

**另售*

8. 常見問題解答和技術支援

您對 Sol-R 3 AVA Add-On Grip 飛行手柄是否有任何疑問，或者您是否遇到任何技術問題？若有的話，請瀏覽 Thrustmaster（圖馬思特）技術支援網站：

https://support.thrustmaster.com/product/sol-r-3-ava-add-on-grip

1. *我的搖桿無法正常工作，或似乎校準不當*

– 關閉 PC 電源，斷開搖桿連接，然後重新連接搖桿，重啟 PC 並再次啟動您的遊戲。

– 連接搖桿時，確保飛行手柄居中並避免移動它，以防出現任何校準問題。

2. *我無法設定我的搖桿*

– 存取遊戲功能表並選取**選項 > 控制器 > 遊戲手把**或**搖桿**。然後選取最適當的設定，或重新設定搖桿選項。

– 有關詳細資訊，請參閱遊戲的使用者手冊或線上說明。

3. *我的搖桿太敏感或不夠敏感*

– 搖桿在不同的軸上移動幾次之後會自動執行自校準。

– 存取遊戲功能表並選取**選項 > 控制器 > 遊戲手把**或**搖桿**。然後調整搖桿的敏感度和盲區（如果這些選項可用）。

4. *我的搖桿無法正常工作*

為使搖桿能在視訊遊戲中正確工作，您需要更新底座的韌體。

– 如果您使用的是 Sol-R 5 Base 底座，請瀏覽：**https://support.thrustmaster.com/product/sol-r-5-base**

– 如果您使用的是 AVA 底座，請瀏覽：**https://support.thrustmaster.com/product/ava**

– 如果您使用的是 HOTAS Magnetic Base 底座，請瀏覽：**https://support.thrustmaster.com/product/hotas-magnetic-base**

選取 **Drivers**（驅動程式），按照說明（包括下載和安裝程式）進行操作。

THRUSTMASTER®

SOL-R 3

A V A

ADD-ON GRIP

PC (Windows® 10/11)

사용설명서

제품을 설치하기 전, 제품을 사용하기 전, 그리고 유지보수하기 전에 본 설명서에 제공된 지침을 **주의 깊게 읽으십시오**. 안전 지침을 따르십시오. 이 지침을 따르지 않으면 사고가 나거나 제품이 손상될 수 있습니다. 나중에 지침을 참조할 수 있도록 본 설명서를 보관하십시오.

목차

1. 박스 내용물 **6**

2. 기술적 특징 **7**

3. 비행 스틱 그립 사용에 대한 정보 **9**

4. 조립 **11**

맵핑 ***13***

러더 기능 ***19***

다방향 시점 해트 스위치 ***21***

5. 비행 스틱 그립 구성 **24**

오른손잡이 또는 왼손잡이 모드 ***24***

Sol-R* *베이스 구성의 예* ***25***

AVA* *베이스 또는* ***HOTAS Magnetic Base****

베이스에 대한 구성 예 **28**

오른손잡이 모드에서 왼손잡이 모드로 변경 . **29**

왼손잡이 모드에서 오른손잡이 모드로 변경 .. **33**

높이 어댑터 **37**

6. 호환성 **38**

베이스 **39**

캠 **40**

7. **T.A.R.G.E.T** 고급 프로그래밍 소프트웨어 **41**

설치 **41**

주요 기능 **42**

8. 자주 묻는 질문 및 기술 지원 **43**

Sol-R 3 AVA Add-On Grip 비행 스틱 그립과 함께 환상적인 경험을 누리십시오: 이 조이스틱으로 우주 전투와 탐험의 중심까지 함께 할 것입니다.

본 설명서는 최상의 조건에서 Sol-R 3 AVA Add-On Grip 을 설치하고 사용하는 데 도움이 될 것입니다. 이륙하기 전에 지침과 경고 사항을 주의 깊게 읽어 보시면 제품을 최대한으로 즐길 수 있습니다.

펌웨어 업데이트

Sol-R 3 AVA Add-On Grip 비행 스틱 그립이 비디오 게임에서 제대로 작동되게 하려면 베이스의 펌웨어를 업데이트해야 합니다.

– Sol-R 5 Base 베이스를 사용하시는 경우, 다음 사이트를 방문하십시오

  https://support.thrustmaster.com/product/sol-r-5-base

– AVA 베이스를 사용하시는 경우, 다음 사이트를 방문하십시오

  https://support.thrustmaster.com/product/ava

– HOTAS Magnetic Base 베이스를 사용하시는 경우, 다음 사이트를 방문하십시오

  https://support.thrustmaster.com/product/hotas-magnetic-base

Drivers (드라이버)를 선택하고 다운로드 및 설치 절차를 포함한 지침을 따르십시오.

1. 박스 내용물

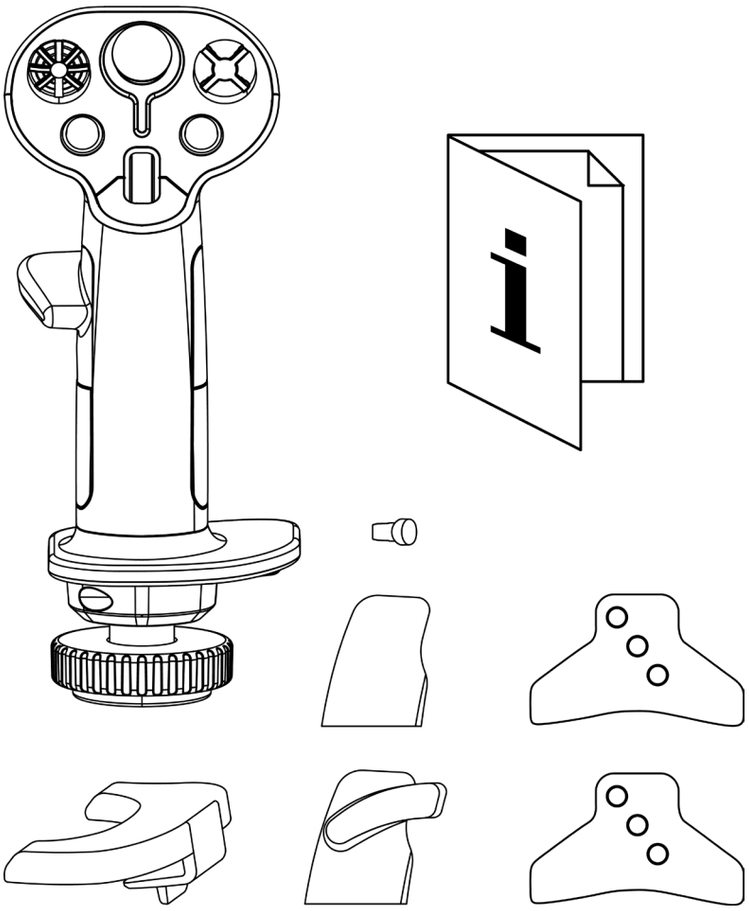

2. 기술적 특징

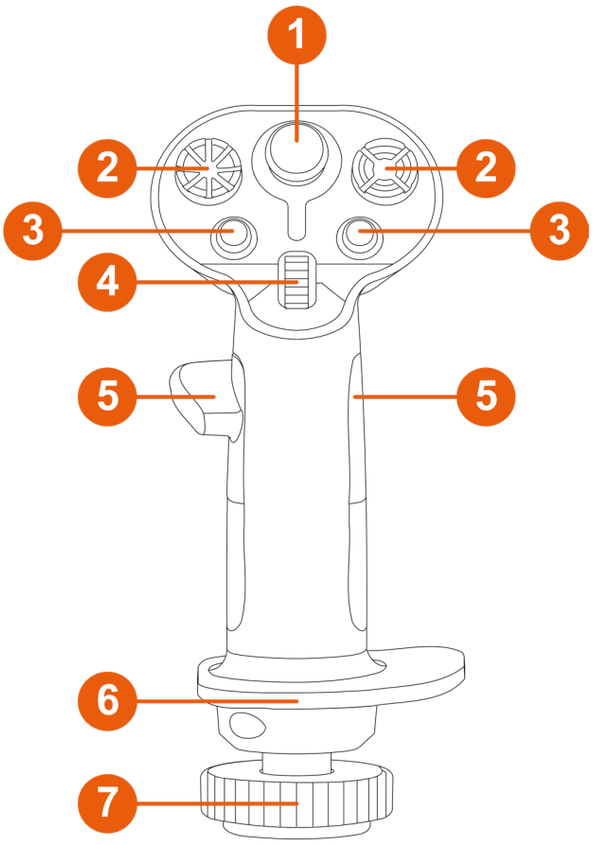

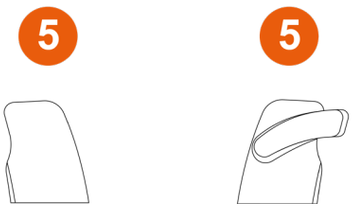

❶ 아날로그 미니스틱

❷ 8 방향 다방향 시점 스위치

❸ 동작 버튼

❹ 스크롤 휠

❺ 썸레스트(오른손잡이 및 왼손잡이)

❻ 양손잡이용 손목 받침대

❼ 비행 스틱 그립 회전을 통한 방향타 기능(잠금 가능)

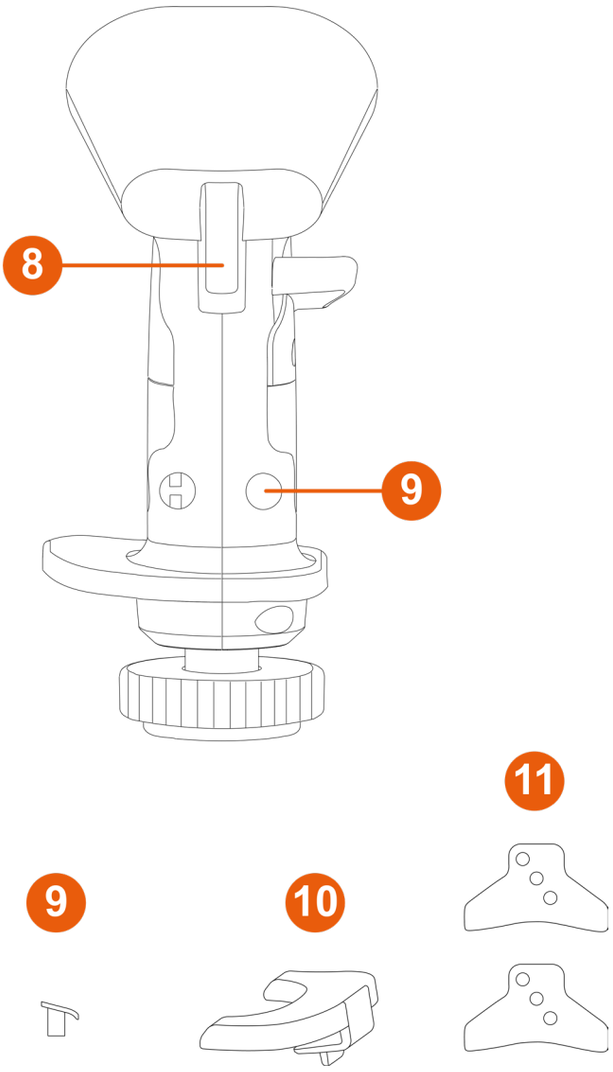

❽ 트리거(듀얼 위치 트리거 1 개 포함)

❾ 탈부착 가능 버튼

❿ 탈착식 높이 어댑터(오른손잡이 및 왼손잡이용)

⓫ STAR 캠(AVA* 베이스 전용)

*별도 판매

3. 비행 스틱 그립 사용에 대한 정보

문서

이 제품을 사용하기 전에 본 문서를 다시 주의 깊게 읽고 나중에 참고할 수 있도록 보관하세요.

끼임 위험

베이스*에 장착된 Sol-R 3 AVA Add-On Grip 비행 스틱 그립을 사용할 때 베이스와 비행 스틱 그립 축 사이의 공간에 손가락을 넣지 마십시오.

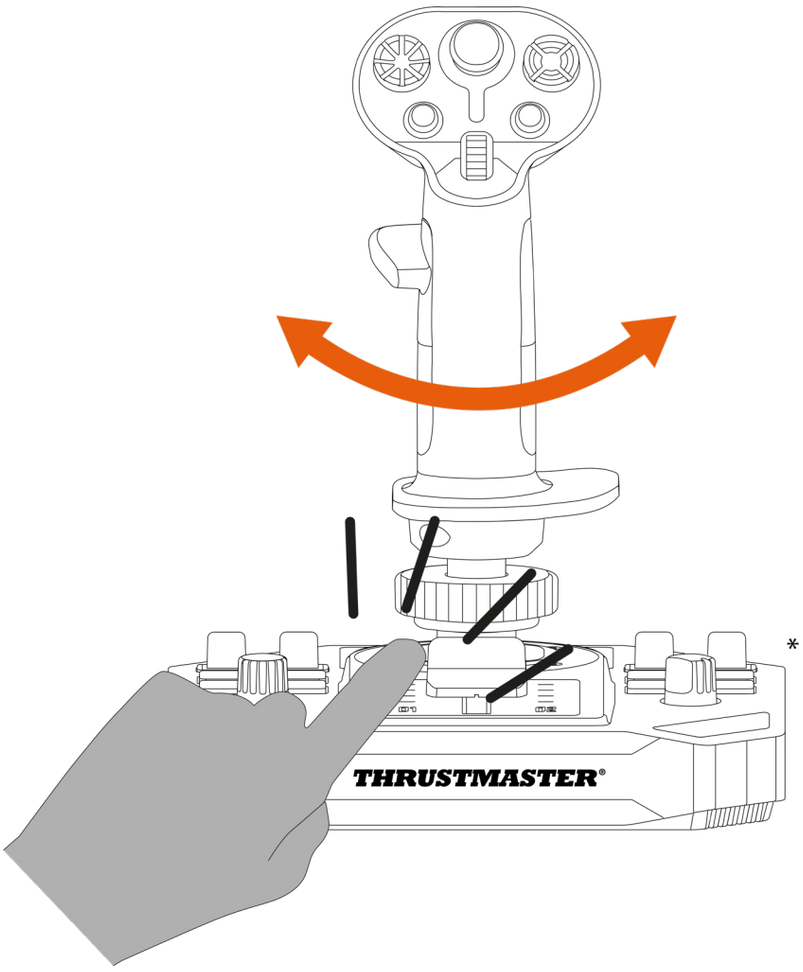

*별도 판매

4. 조립

1. 비행 스틱 그립을 호환 베이스에 놓습니다*. 아래 그림과 같이 비행 스틱 그립이 올바른 위치에 있는지 확인합니다.

2. 클램핑 링을 조입니다.

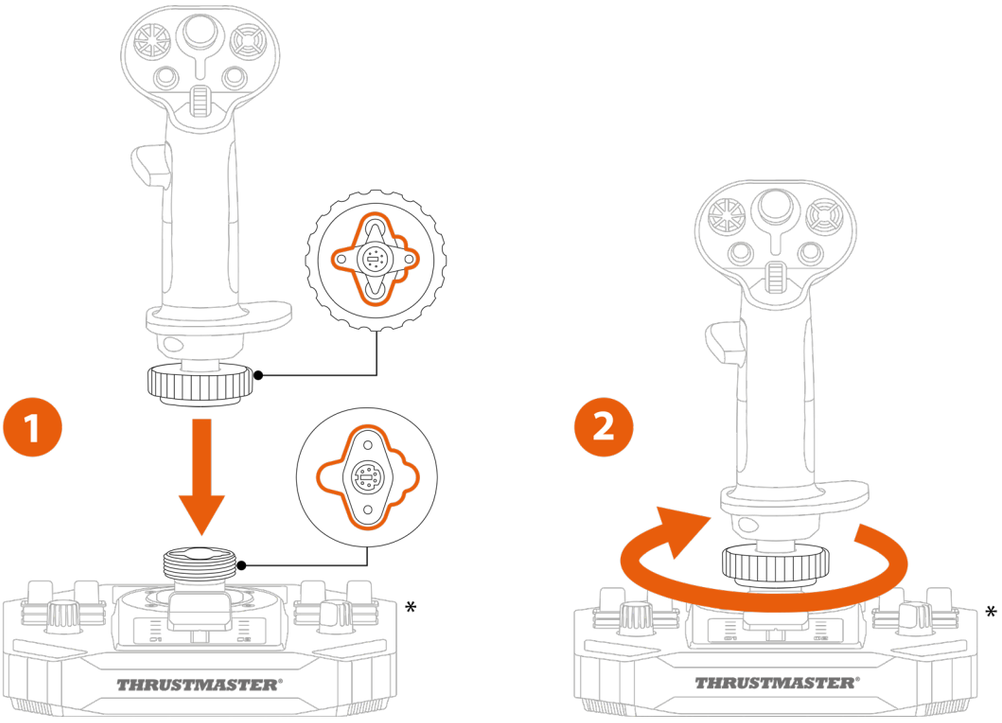

*별도 판매

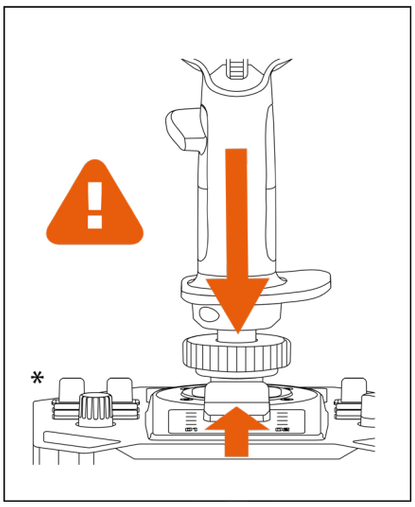

저항이 느껴지면 무리하게 조이지 마십시오. 베이스와 비행 스틱 그립의 커넥터가 제대로 정렬되었는지 확인하십시오. 이 지침을 준수하지 않을 경우 제품이 손상될 수 있습니다.

*별도 판매

맵핑

Sol-R* 베이스의 오른손잡이 모드

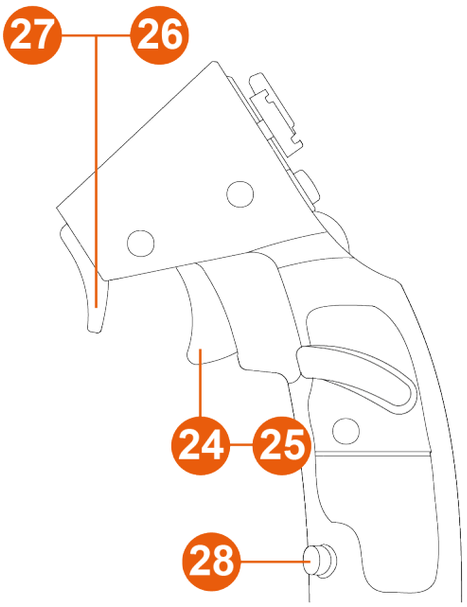

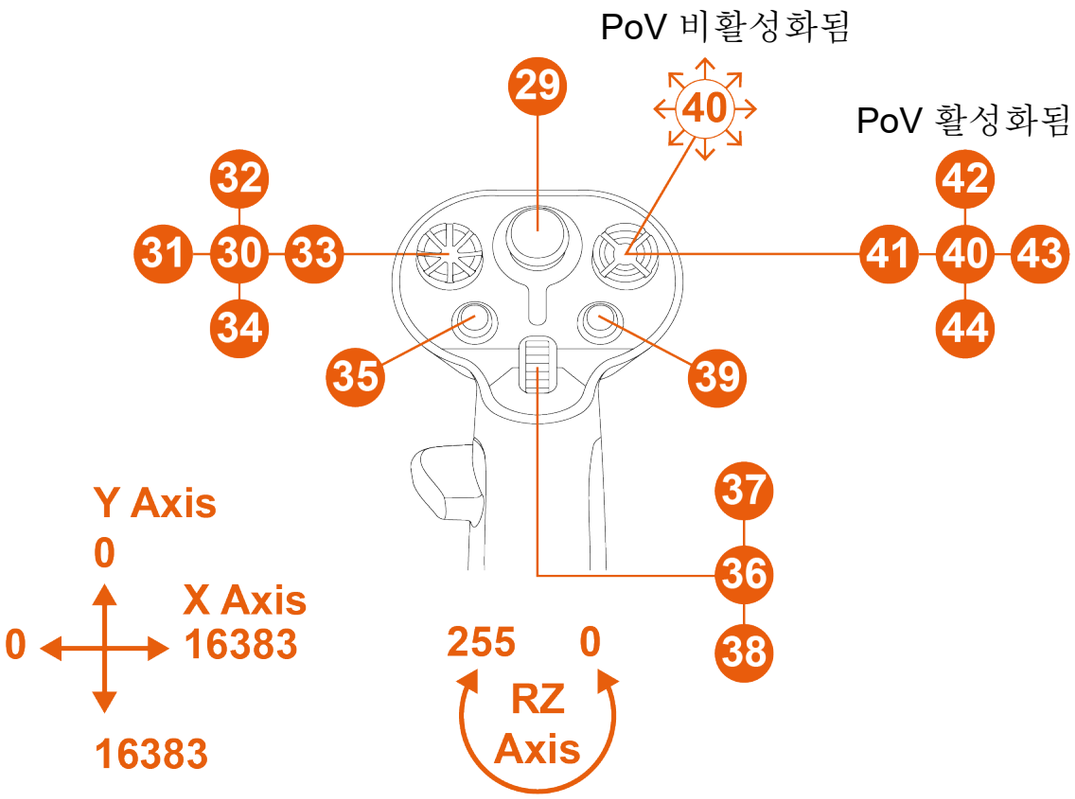

*별도 판매

Sol-R 베이스의 왼손잡이 모드*

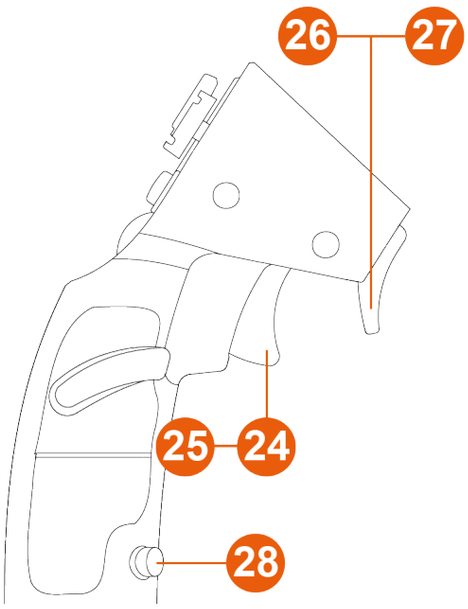

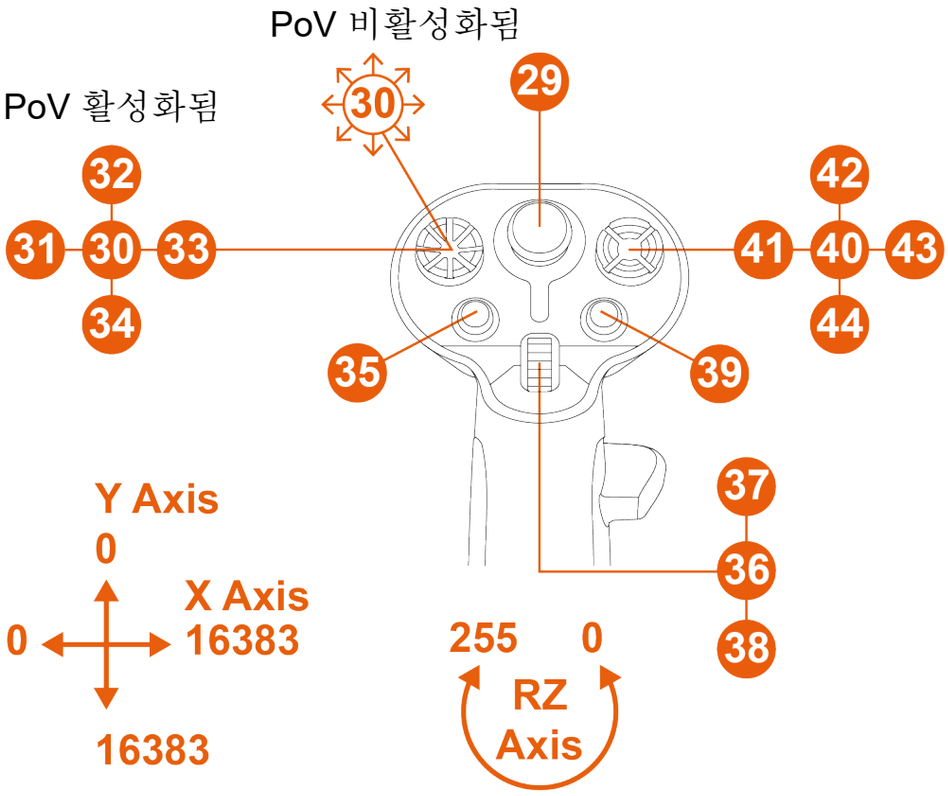

**별도 판매*

AVA 베이스의 오른손잡이 모드*

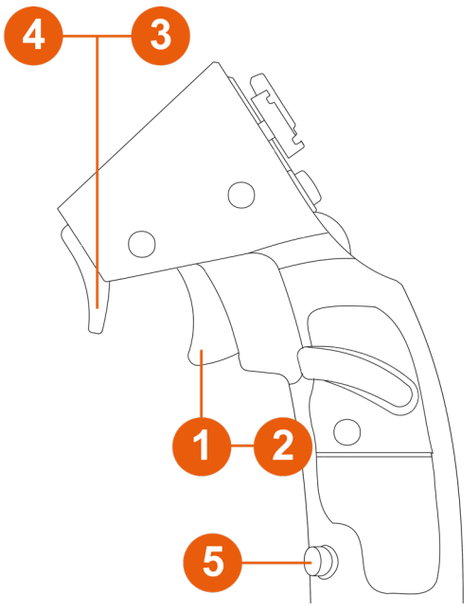

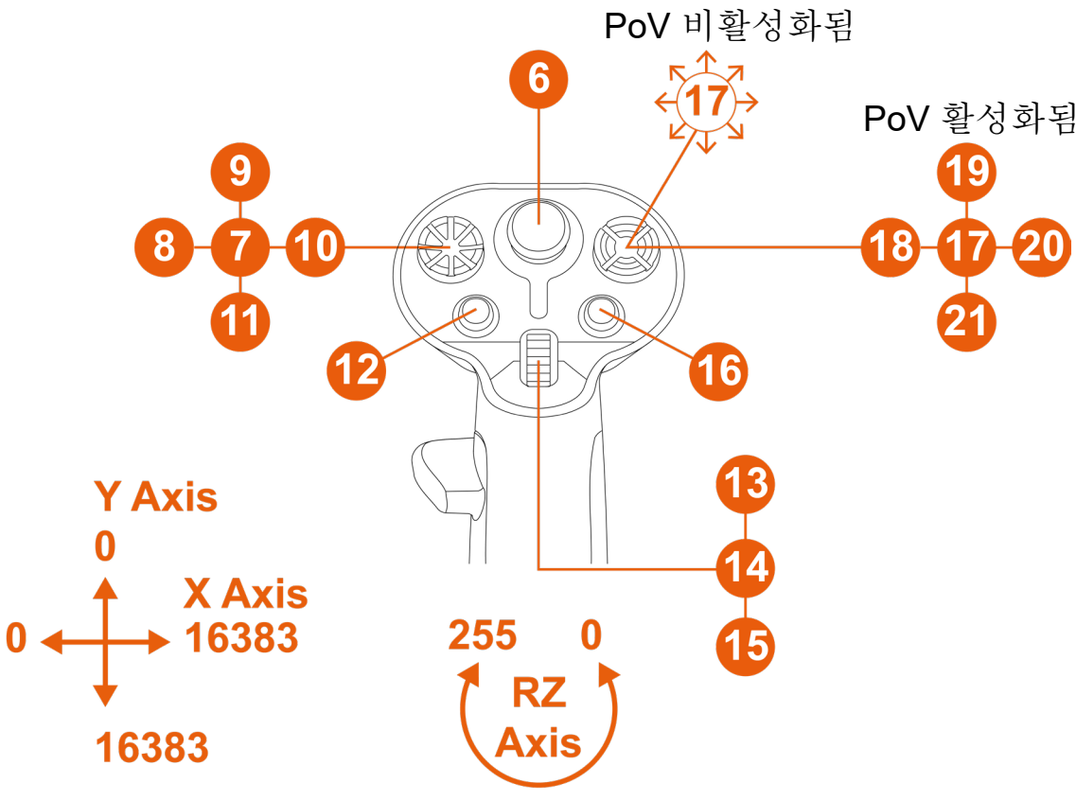

*별도 판매

AVA 베이스의 왼손잡이 모드*

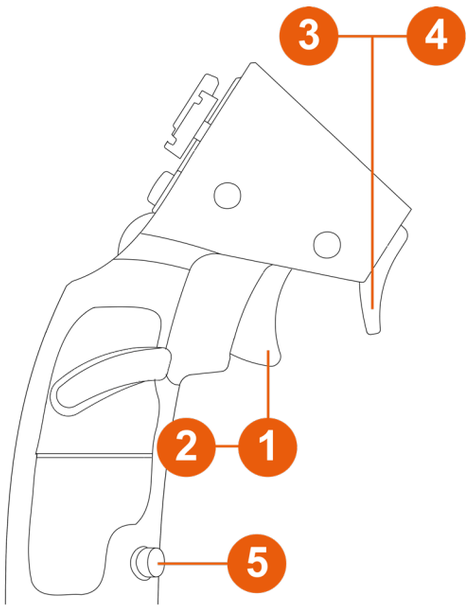

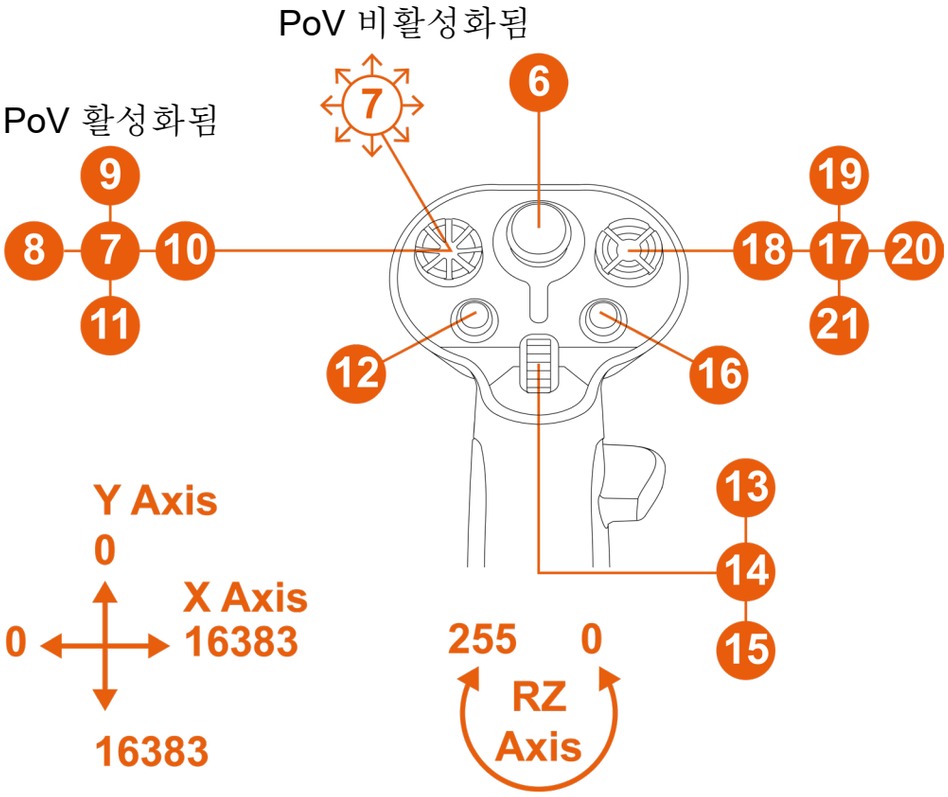

*별도 판매

*Warthog Converter*가 장착된 HOTAS Magnetic Base* 베이스*

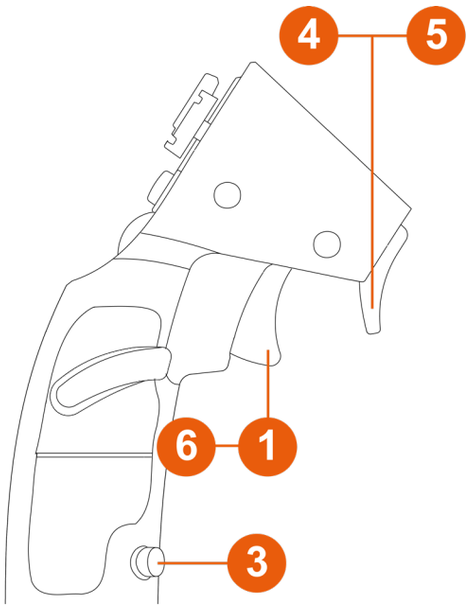

PoV 비활성화됨

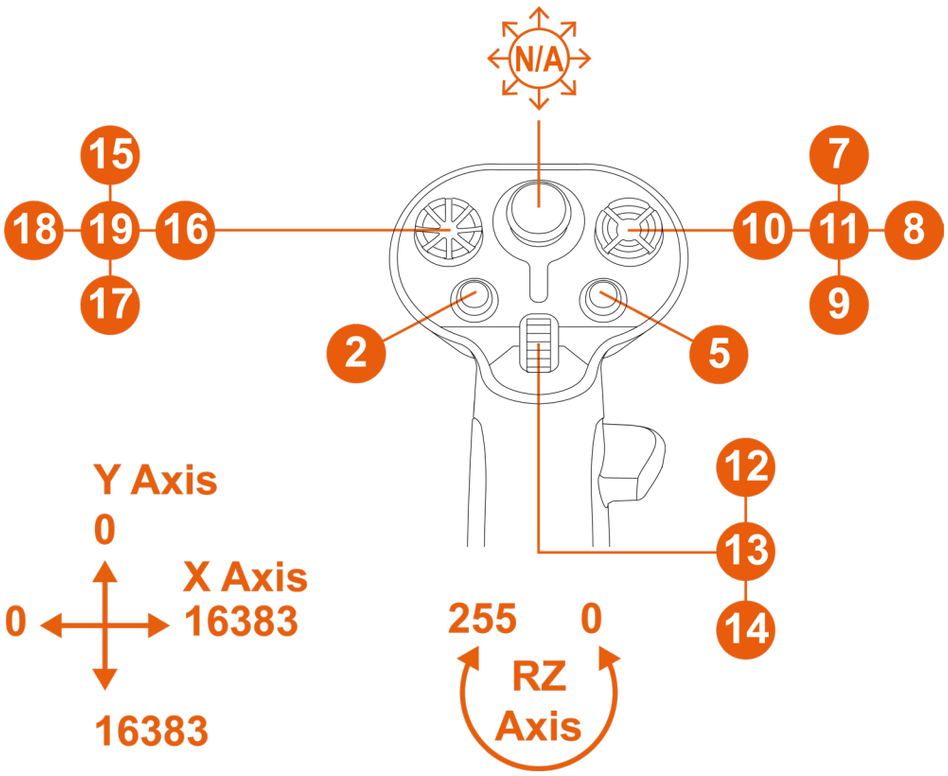

**별도 판매*

이 구성에서 비행 스틱 그립은 VIPER HOTAS Add-On Grip 으로 인식됩니다.

비행 스틱 그립을 돌려 방향타 기능을 사용할 수 없습니다.

러더 기능

Sol-R 3 AVA Add-On Grip 비행 스틱 그립은 비행 스틱 그립을 왼쪽이나 오른쪽으로 돌려서 사용할 수 있는 방향타 기능이 있습니다.

항공기에서 파일럿은 수직축을 중심으로 항공기를 선회하기 위해 러더를 조종합니다(비행기가 왼쪽 또는 오른쪽으로 회전).

이 기능은 Z 축(요)의 회전을 잠그면 비활성화될 수 있습니다.

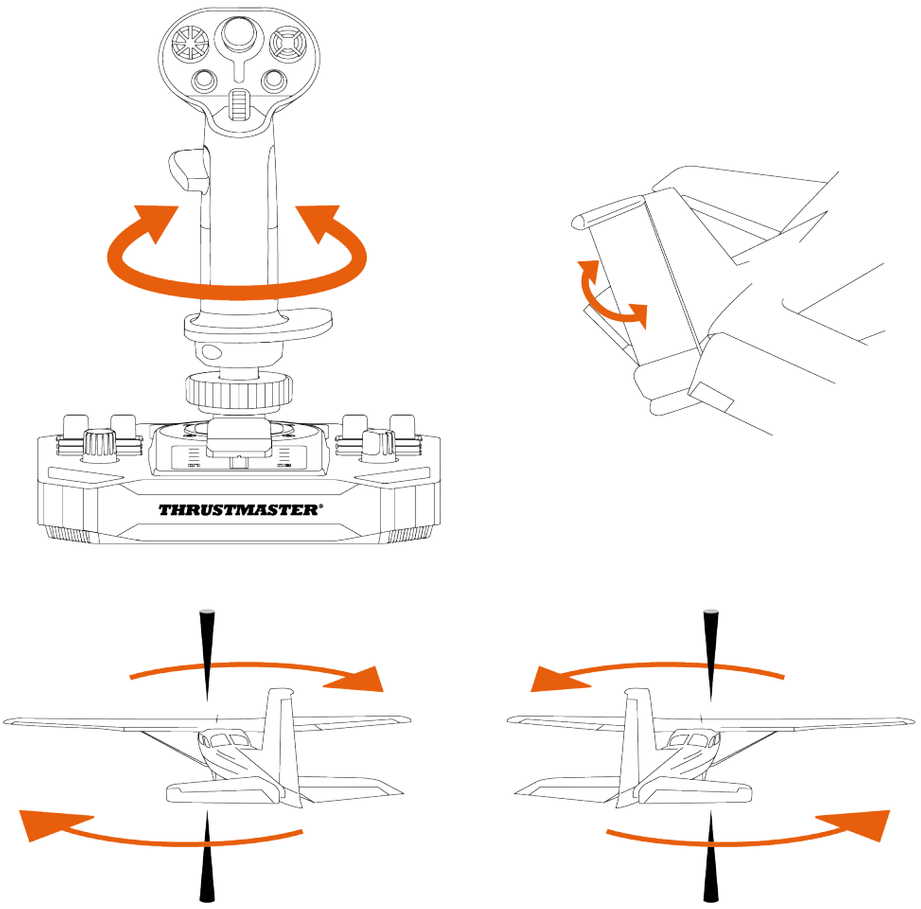

방향타 기능을 잠그려면:

– 2mm 육각 렌치(미포함)를 사용하여 손목 받침대 아래에 있는 육각 나사를 조입니다.

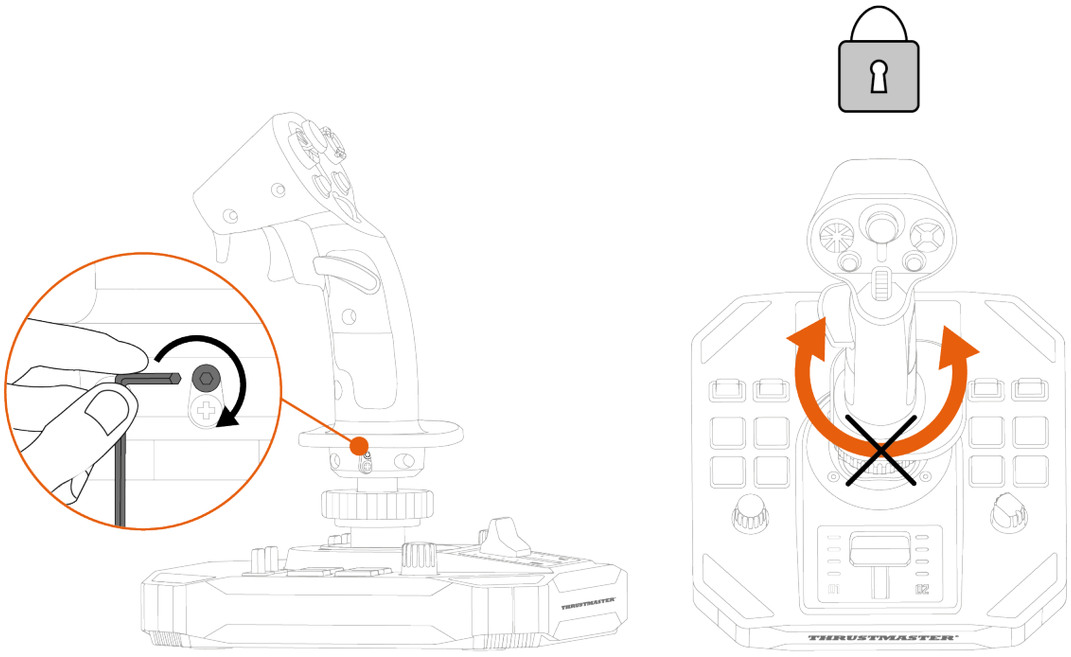

방향타 기능을 잠금 해제하려면:

– 2mm 육각 렌치(미포함)를 사용하여 손목 받침대 아래에 있는 육각 나사를 풉니다.

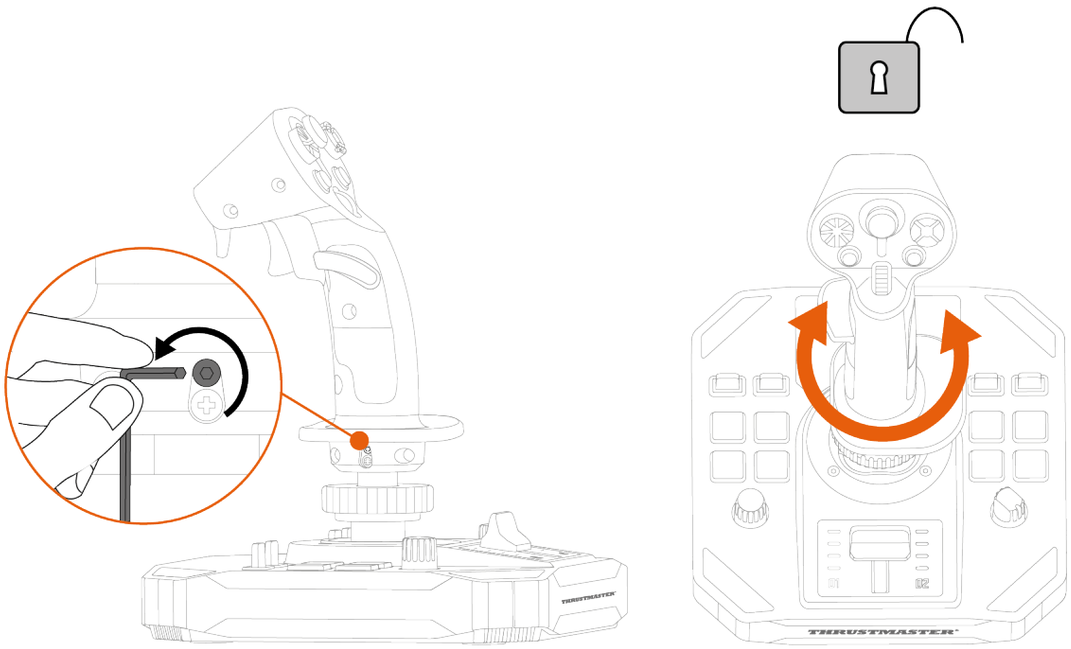

다방향 시점 해트 스위치

Sol-R 3 AVA Add-On Grip 비행 스틱 그립에는 우주선 주변에서 일어나는 일을 모니터링할 수 있는 다방향 시점 해트 스위치가 있습니다(이를 허용하는 게임에서).

게임의 설정 메뉴에서 다방향 시점 해트 스위치 방향을 각기 다른 보기(뒷면 보기, 왼쪽 보기, 오른쪽 보기, 외부 보기)로 프로그래밍할 수 있습니다.

다른 용도(촬영 등)로 다방향 시야 해트 스위치를 지정할 수도 있습니다.

왼손잡이 모드	오른손잡이 모드
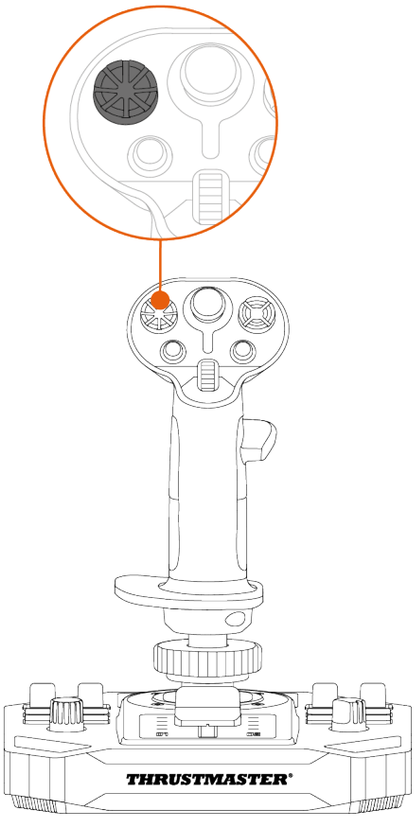	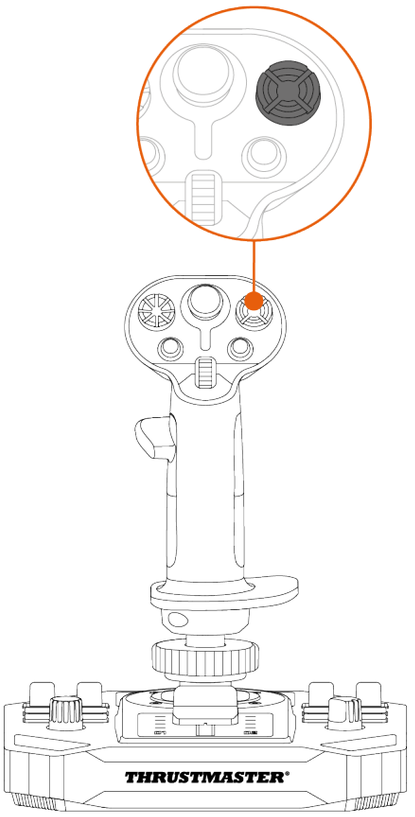

시점 기능은 비활성화할 수 있습니다. 단, 다방향 해트 스위치는 계속 사용할 수 있습니다.

POV 기능을 비활성화하려면:

1. Sol-R 3 AVA Add-On Grip 비행 스틱 그립의 **제어판**으로 이동합니다.
2. Game Controllers(게임 컨트롤러) 대화 상자에서 Properties(속성)를 클릭합니다.
3. Test Input (테스트 입력) 탭에서 Point of View hat-switch (시점 해트 스위치) 체크 표시를 선택 취소합니다.

시점 기능(오른손잡이 모드)	
활성화됨	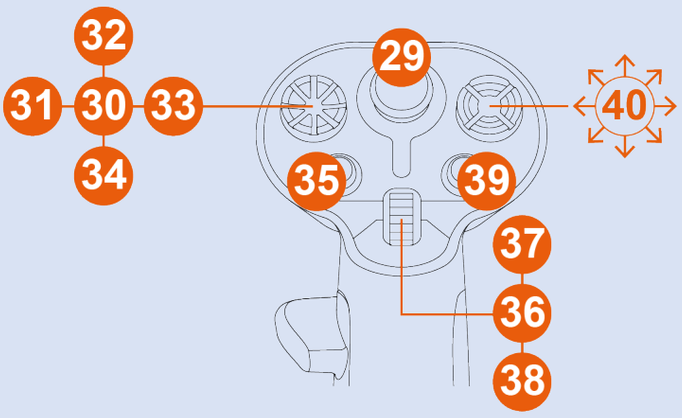
비활성화됨	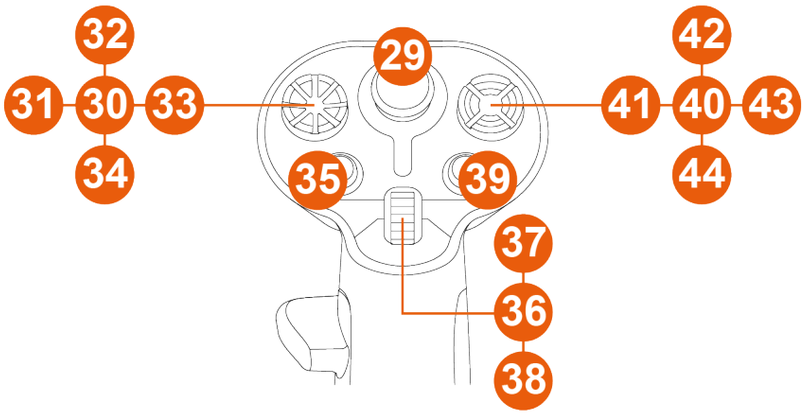

시점 기능(왼손잡이 모드)	
활성화됨	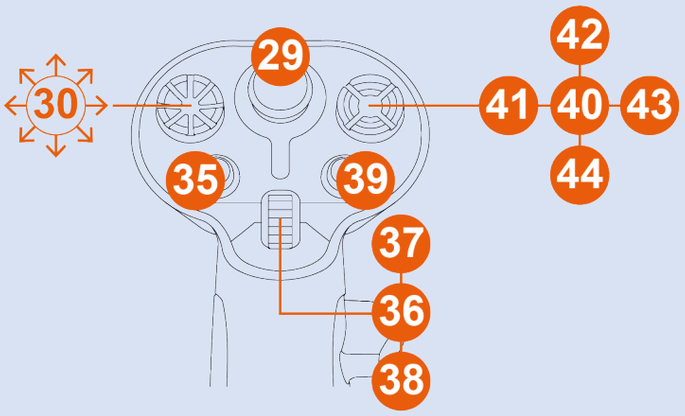
비활성화됨	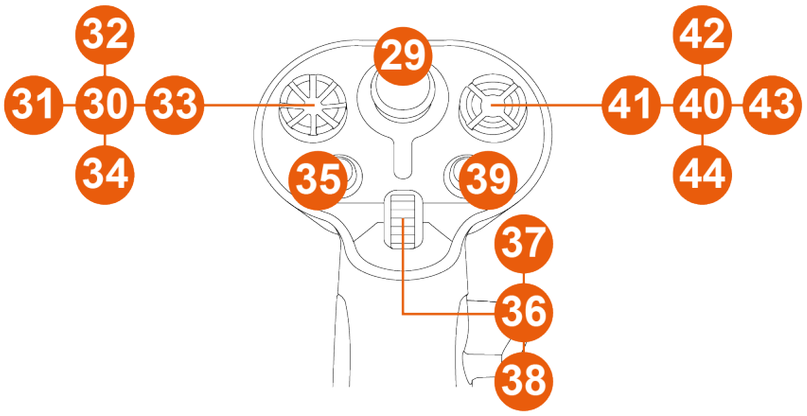

5. 비행 스틱 그립 구성

오른손잡이 또는 왼손잡이 모드

Sol-R 3 AVA Add-On Grip 비행 스틱 그립은 모든 게이머(오른손잡이, 왼손잡이)에게 완벽하게 적응할 수 있도록 양손잡이용으로 제작되었습니다.

기본적으로 비행 스틱 그립은 오른손잡이 모드로 구성됩니다.

Sol-R 베이스 구성의 예*

왼손잡이 모드	오른손잡이 모드
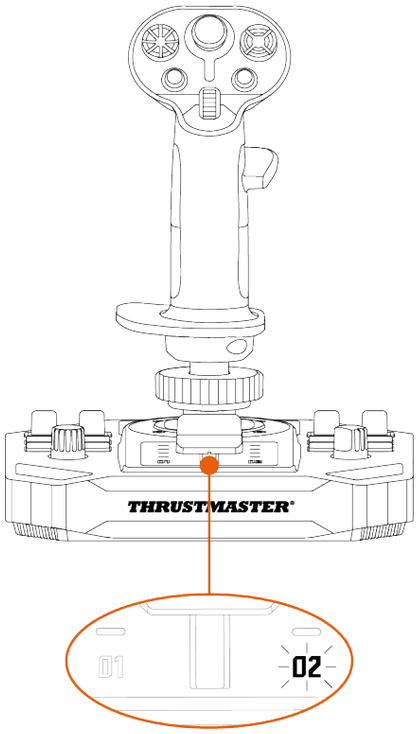	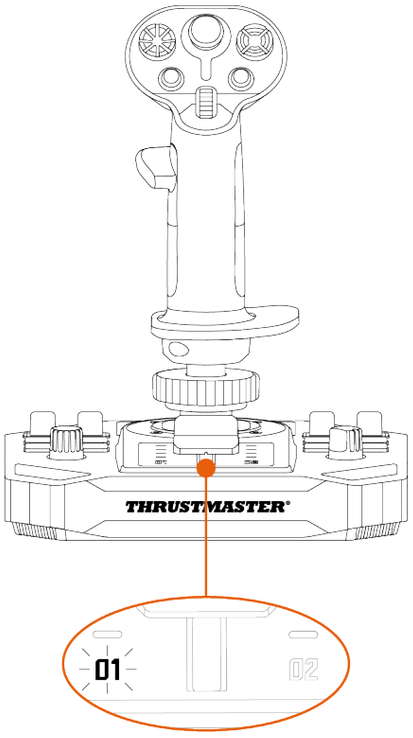

조이스틱을 PC 에 연결하기 **전에** 오른손잡이 모드에서 왼손잡이 모드로(또는 그 반대로) 전환하는 절차를 수행하십시오.

**별도 판매*

조이스틱을 **왼손잡이 모드**로 설정하려면:

- 조이스틱 베이스 아래쪽에 있는 선택 스위치를 LEFT HANDED(왼손잡이)로 설정합니다.

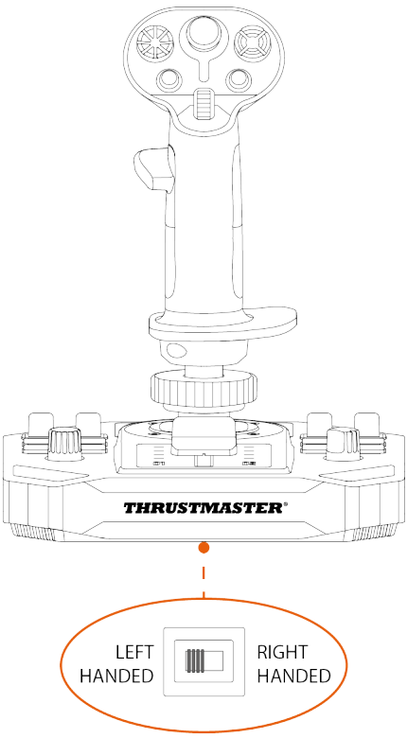

조이스틱은 **Sol-R [L] Flightstick** 이라는 이름으로 인식됩니다.

조이스틱을 **오른손잡이 모드**로 설정하려면:

- 조이스틱 베이스 아래쪽에 있는 선택 스위치를 RIGHT HANDED(오른손잡이)로 설정합니다.

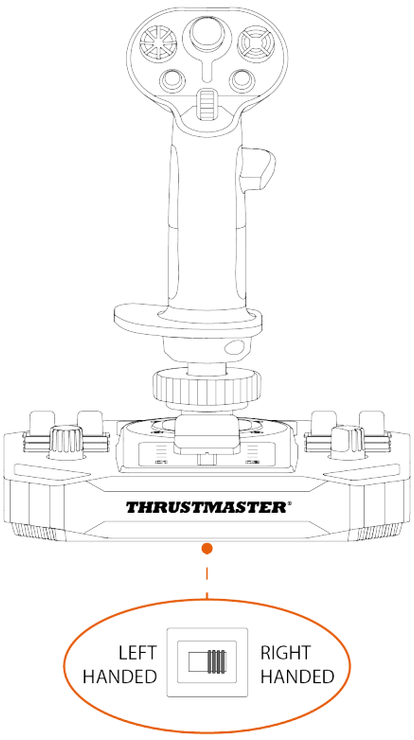

조이스틱은 **Sol-R [R] Flightstick** 이라는 이름으로 인식됩니다.

AVA 베이스 또는 HOTAS Magnetic Base* 베이스에 대한 구성 예*

Sol-R 3 AVA Add-On Grip 비행 스틱 그립이 AVA* 베이스 또는 HOTAS Magnetic Base* 베이스에 설치된 경우:

1. **제어판**으로 이동합니다.
2. Game Controllers(게임 컨트롤러) 대화 상자에서 Properties(속성)를 클릭합니다.
3. Test Input (테스트 입력) 탭에서 RIGHT-HANDED (오른손잡이) 또는 LEFT-HANDED (왼손잡이)를 선택합니다.

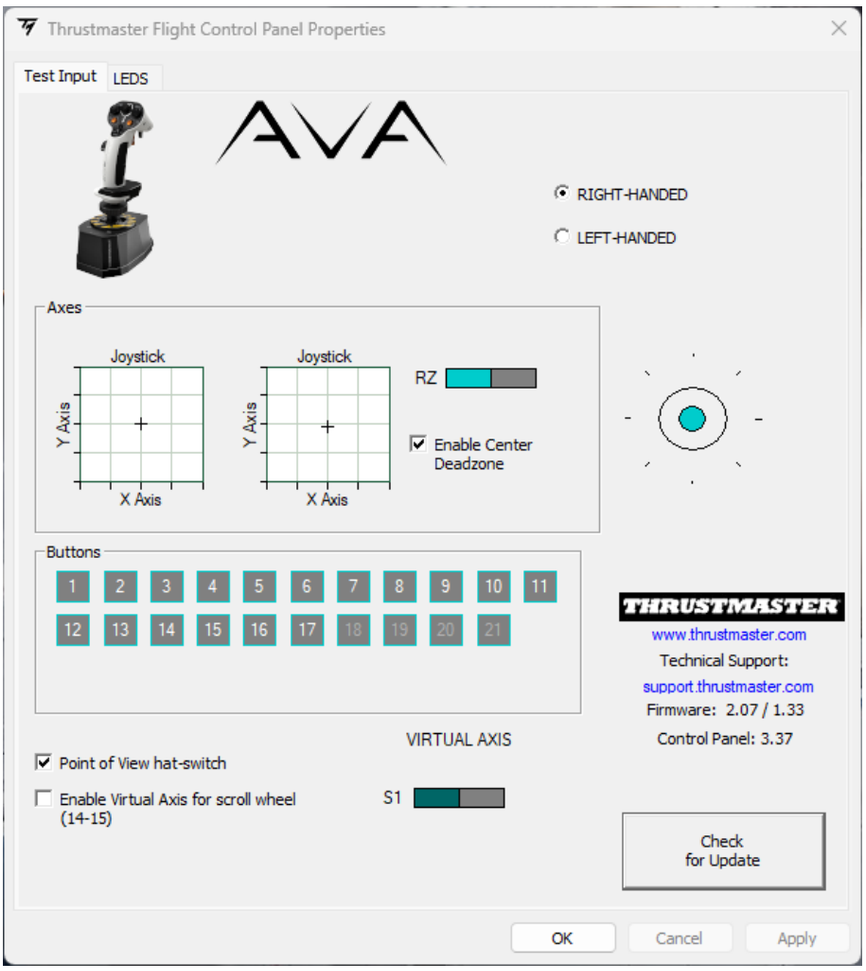

**별도 판매*

오른손잡이 모드에서 왼손잡이 모드로 변경

1. 오른쪽 썸레스트의 나사를 풉니다.

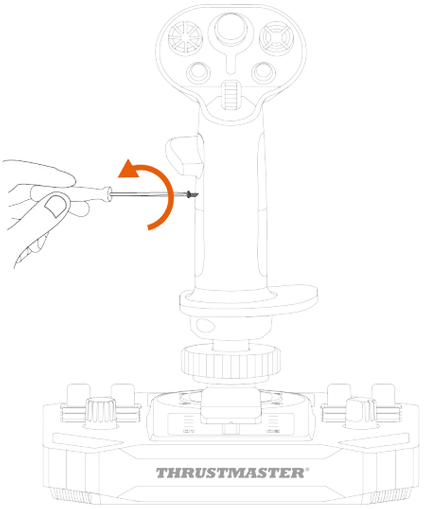

2. 오른쪽 썸레스트의 두 부분을 제거합니다.

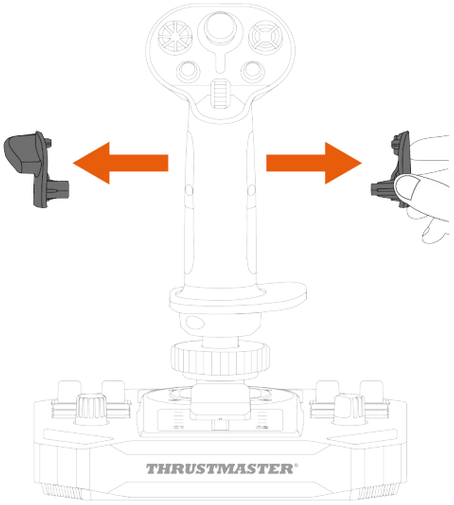

3. 왼쪽 썸레스트의 두 부분을 비행 스틱 그립에 놓습니다.

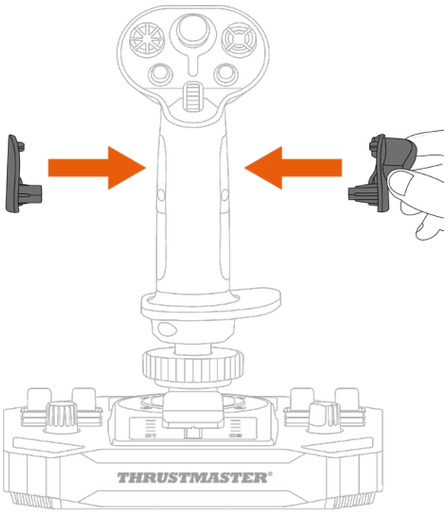

4. 왼쪽 썸레스트를 나사로 고정합니다.

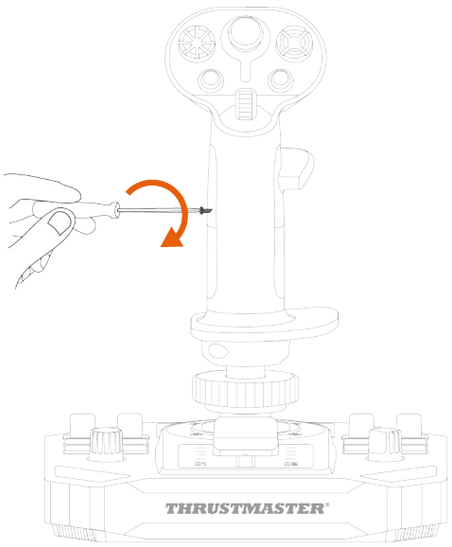

5. 비행 스틱 그립 뒷면에 있는 탈착식 버튼을 제거합니다.

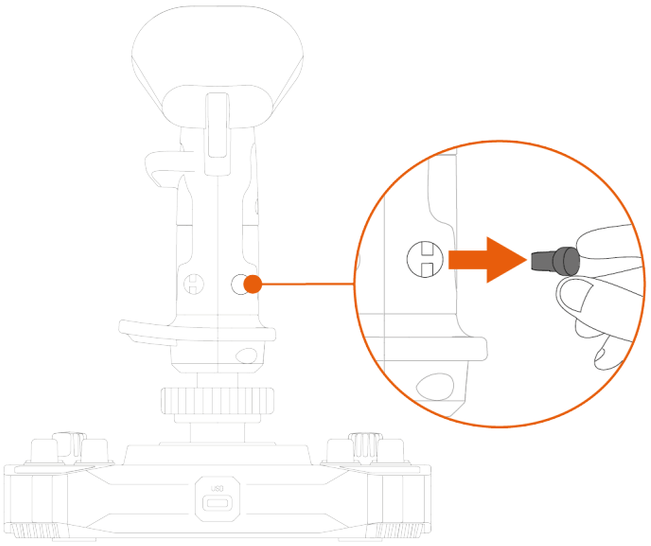

6. 썸레스트 아래에 탈착식 버튼을 삽입합니다.

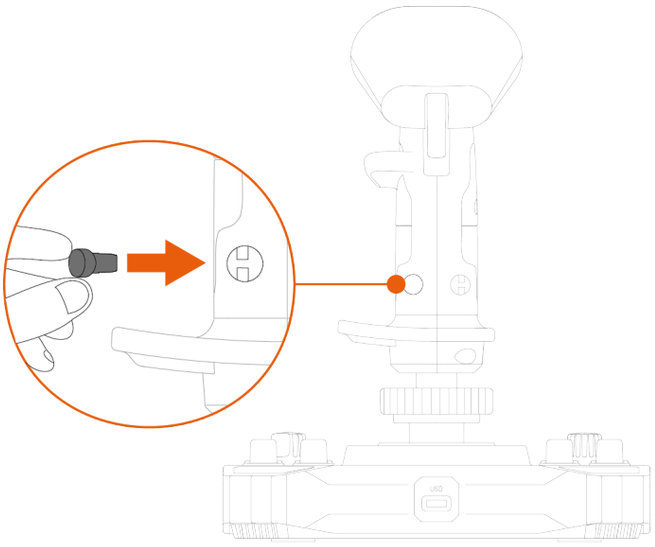

7. 손목 받침대를 제자리에 고정하고 있는 두 개의 나사를 풉니다.

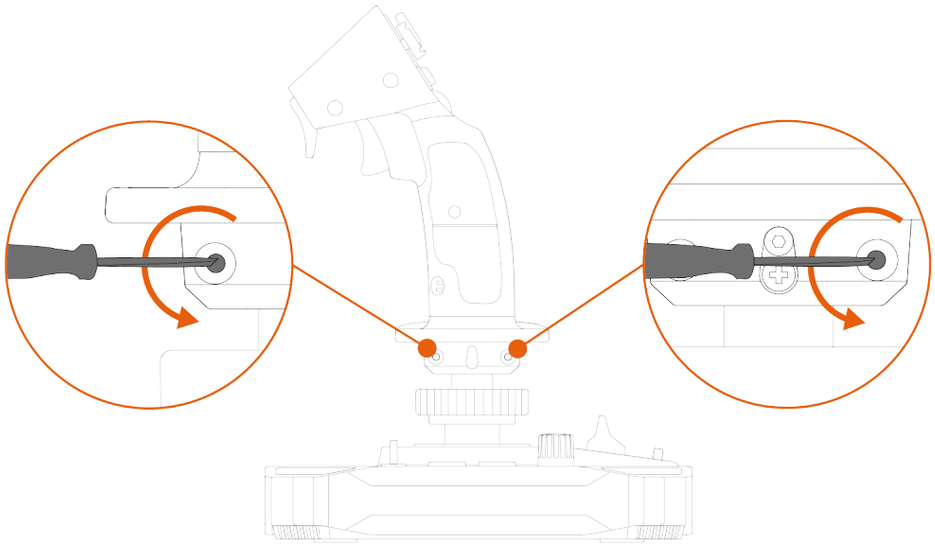

8. 손목 받침대의 두 부분을 제거한 후 부품을 뒤집어 비행 스틱 그립에 다시 놓습니다.

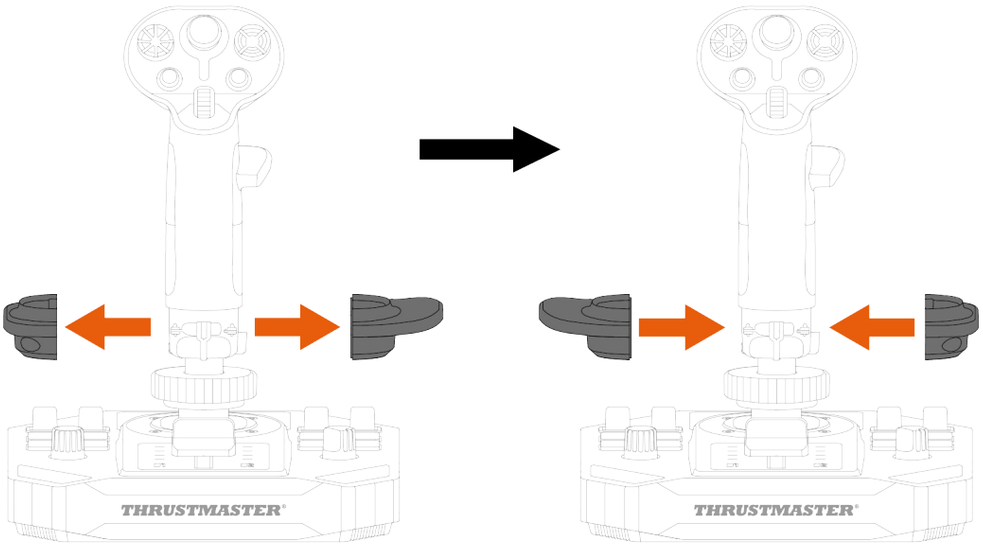

9. 손목 받침대를 제자리에 고정하는 두 개의 나사를 조입니다.

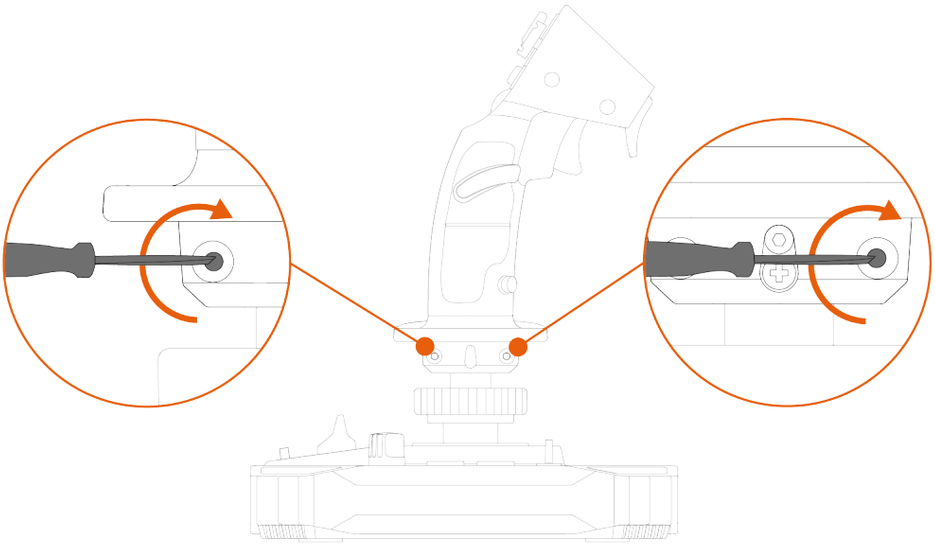

왼손잡이 모드에서 오른손잡이 모드로 변경

1. 왼쪽 썸레스트의 나사를 풉니다.

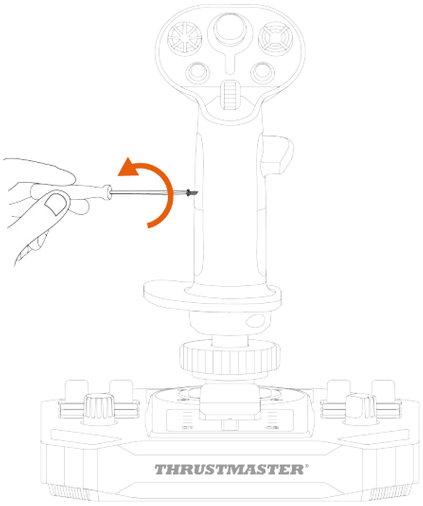

2. 왼쪽 썸레스트의 두 부분을 제거합니다.

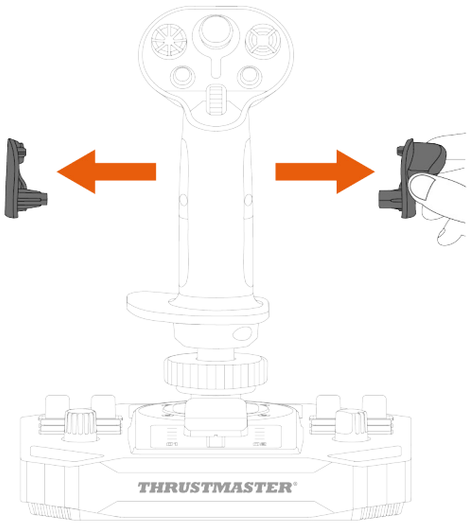

3. 오른쪽 썸레스트의 두 부분을 비행 스틱 그립에 놓습니다.

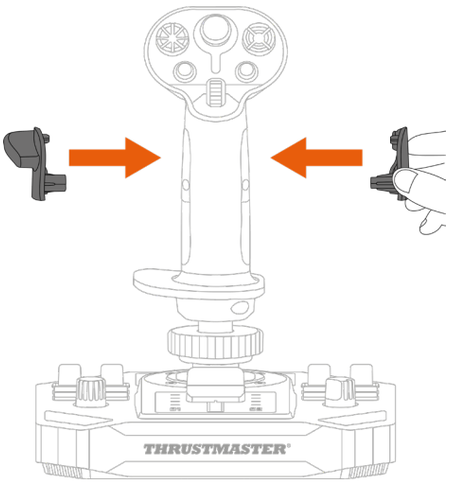

4. 오른쪽 썸레스트를 나사로 고정합니다.

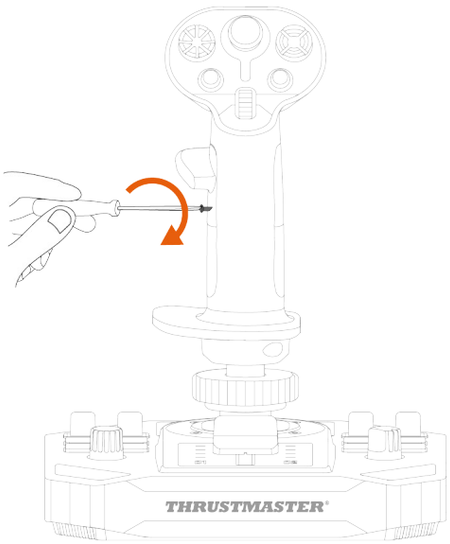

5. 비행 스틱 그립 뒷면에 있는 탈착식 버튼을 제거합니다.

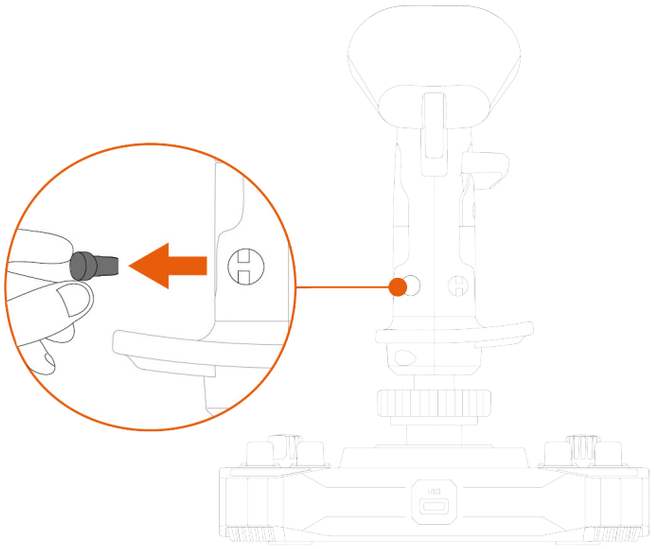

6. 썸레스트 아래에 탈착식 버튼을 삽입합니다.

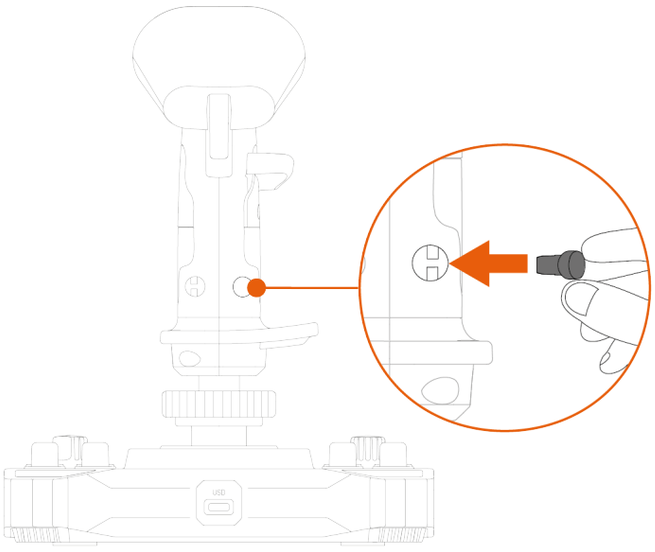

7. 손목 받침대를 제자리에 고정하고 있는 두 개의 나사를 풉니다.

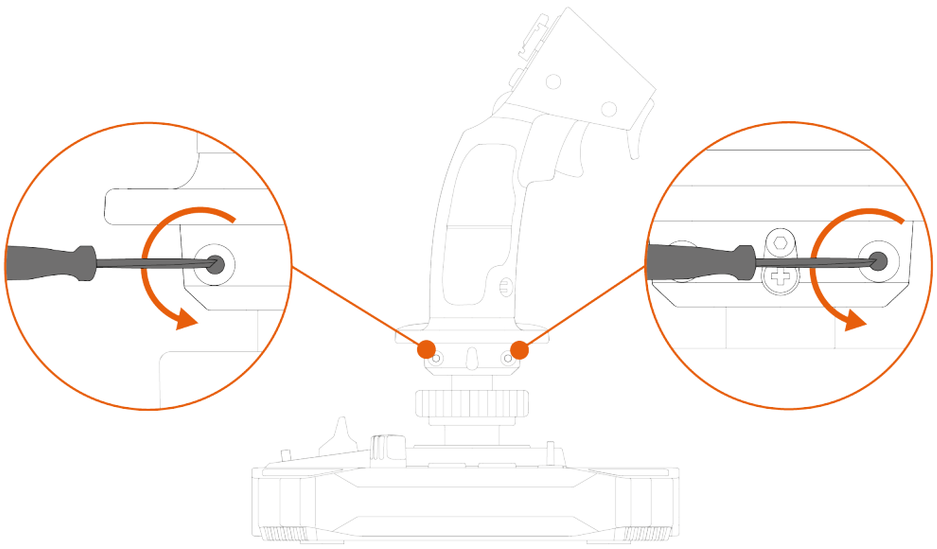

8. 손목 받침대의 두 부분을 제거한 후 부품을 뒤집어 비행 스틱 그립에 다시 놓습니다.

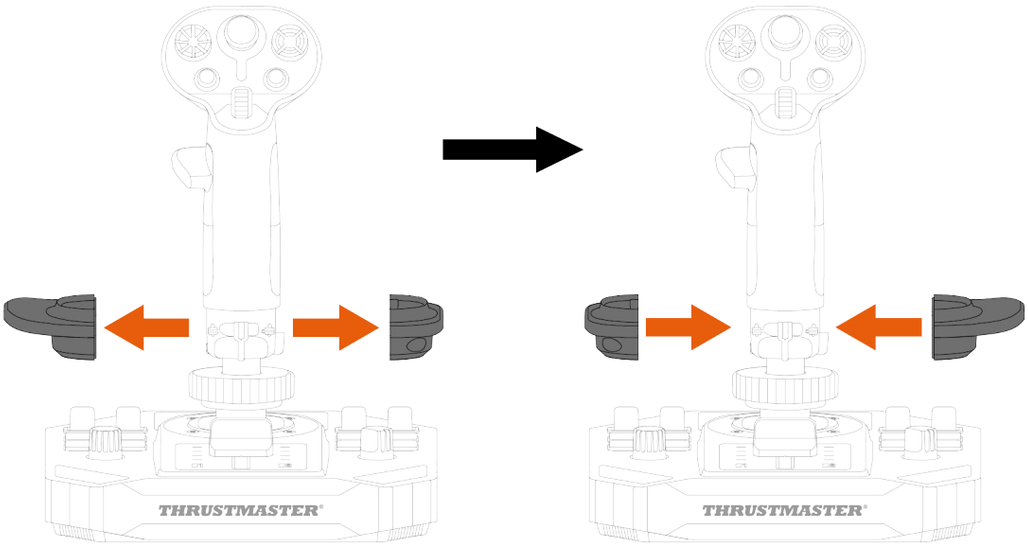

9. 손목 받침대를 제자리에 고정하는 두 개의 나사를 조입니다.

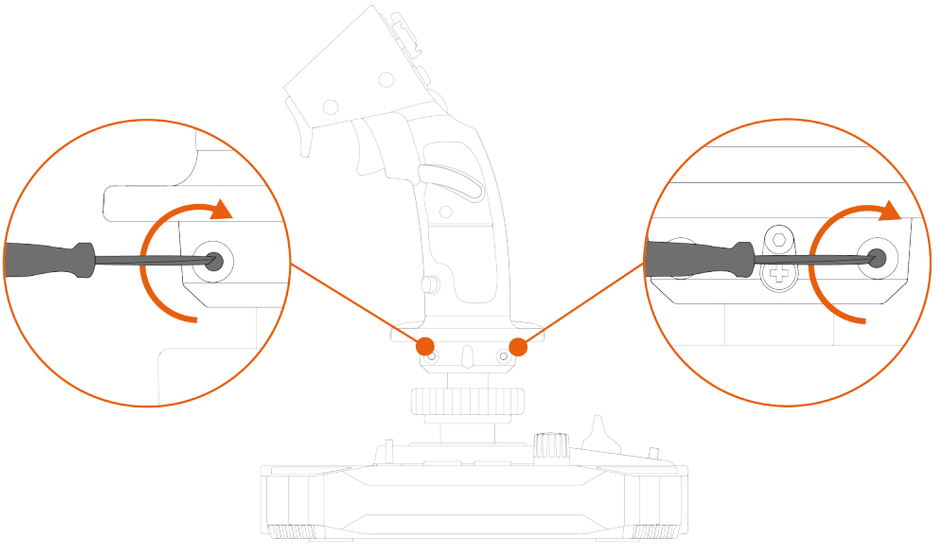

높이 어댑터

Sol-R 3 AVA Add-On Grip 비행 스틱 그립은 플라이트 스틱 그립을 잡을 때 손을 들어올릴 수 있는 높이 어댑터를 갖추고 있어 더욱 편안합니다.

어댑터 제외	어댑터 사용
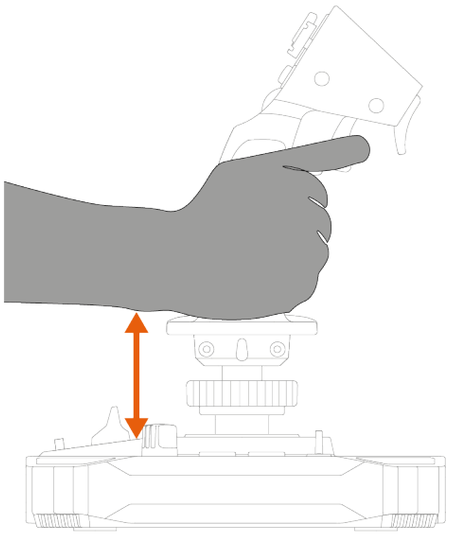	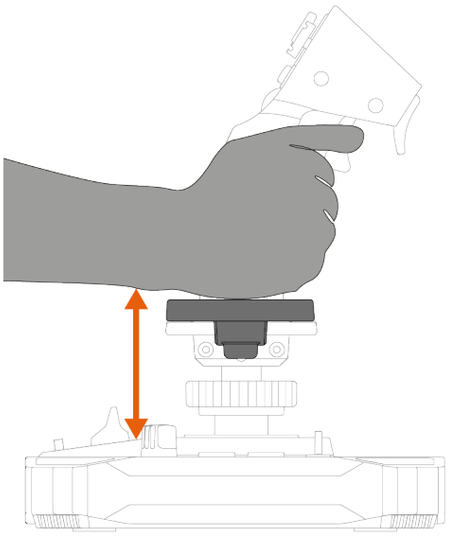

높이 어댑터를 설치하려면 손목 받침대에 클립으로 고정합니다.

왼손잡이 모드	오른손잡이 모드
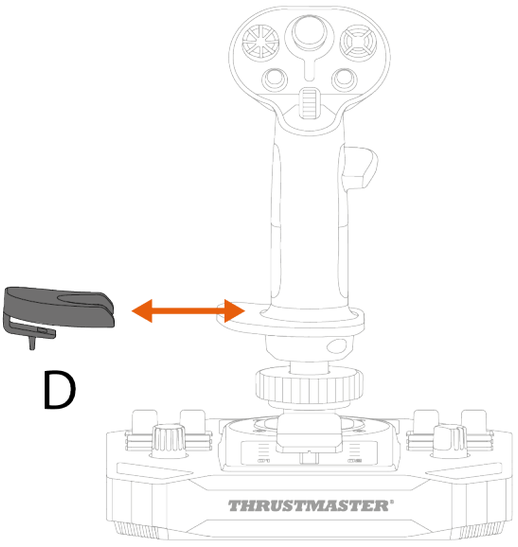	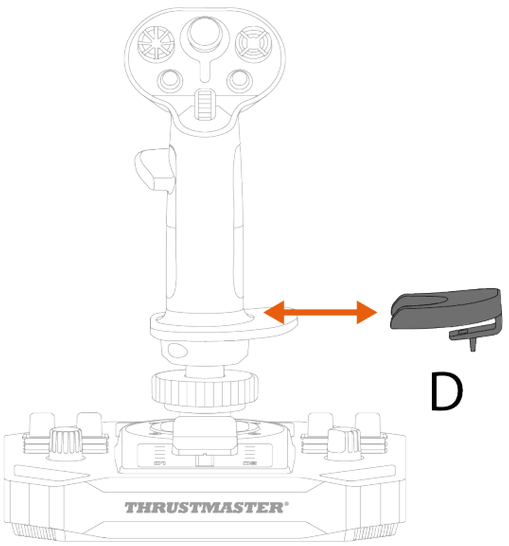

6. 호환성

반드시 승인된 액세서리만 사용하십시오. 승인되지 않은 액세서리를 사용하면 제품이 손상되고 보증이 무효화될 수 있습니다.

베이스

Sol-R 3 AVA Add-On Grip 비행 스틱 그립은 AVA* 베이스, Sol-R 5 Base* 베이스 및 HOTAS Magnetic Base* 베이스와 호환됩니다.

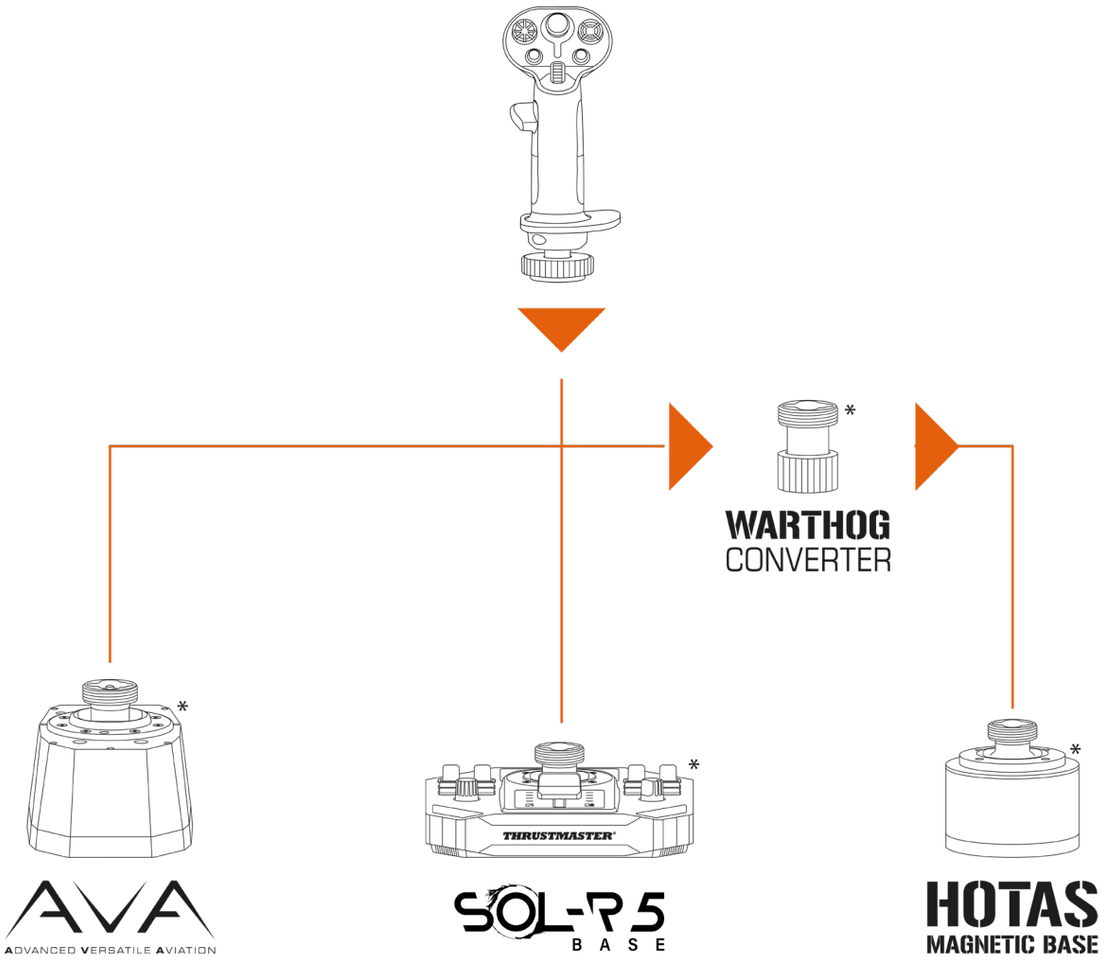

Sol-R 3 AVA Add-On Grip 비행 스틱 그립을 HOTAS Magnetic Base* 베이스에 설치하려면 호환성을 보장하기 위해 Warthog Converter*를 사용해야 합니다.

**별도 판매*

캠

Sol-R 3 AVA Add-On Grip 비행 스틱 그립에는 AVA* 베이스 소유자가 우주 시뮬레이션에 사용할 수 있는 STAR 캠 두 개가 함께 제공됩니다.

캠은 비행 스틱 그립에 가해지는 힘이 움직임으로 변환되는 방식을 조정하여 비행 스틱 그립의 궤적 느낌과 동작을 변경합니다.

AVA* 기반에 캠을 설치하는 절차는 여기에서 확인할 수 있습니다:

https://support.thrustmaster.com/product/ava/

**별도 판매*

7. T.A.R.G.E.T 고급 프로그래밍 소프트웨어

T.A.R.G.E.T(Thrustmaster Advanced pRogramming Graphical EdiTor)은 혁신적인 고성능 소프트웨어 세트로 이 소프트웨어를 사용하면 대부분의 Thrustmaster 비행 컨트롤러를 개선하고 Thrustmaster 커뮤니티와 프로필을 공유할 수 있습니다.

설치

1. 다음 사이트를 방문하시기 바랍니다.

   https://support.thrustmaster.com/product/sol-r-3-ava-add-on-grip

2. **Software** (소프트웨어) 섹션에서 T.A.R.G.E.T 고급 프로그래밍 소프트웨어를 다운로드하여 설치하십시오.

주요 기능

- 축의 다양한 구성 가능.
- 다중 프로그래밍 수준 지원: Basic, Advanced 및 Script.
- 드래그 앤 드롭 원리 사용.
- Sol-R 3 AVA Add-On Grip 비행 스틱 그립을 다른 Thrustmaster 비행 시뮬레이션 액세서리(Hotas Cougar*, T.16000M FCS*, TWCS*, TFRP*, MFD Cougar Pack*, TCA 제품군*, VIPER 제품군*, AVA 제품군*, Sol-R 범위* - 모두 T.A.R.G.E.T.와도 호환 가능)와 병합하여 단일 USB 장치로 인식할 수 있습니다.
- Thrustmaster 커뮤니티가 생성하는 고급 프로파일에 접근합니다.

*별도 판매

8. 자주 묻는 질문 및 기술 지원

Sol-R 3 AVA Add-On Grip 비행 스틱 그립에 대한 질문이 있거나 기술적인 문제가 있습니까? 그런 경우에는 Thrustmaster 기술 지원 웹 사이트를 방문하시기 바랍니다.

https://support.thrustmaster.com/product/sol-r-3-ava-add-on-grip

1. 조이스틱이 제대로 작동하지 않거나 부적절하게 보정된 것 같습니다

– PC 전원을 끄고 조이스틱을 분리했다가 다시 연결한 후 PC 를 다시 시작하고 게임을 다시 시작하십시오.

– 조이스틱을 연결할 때 보정 문제가 발생하지 않도록 비행 스틱 그립을 중앙 위치에 놓고 움직이지 않게 하십시오.

2. 조이스틱을 설정할 수 없습니다

– 게임 메뉴에 액세스하여 **옵션 > 컨트롤러 > 게임패드** 또는 **조이스틱**을 선택합니다. 그런 다음 가장 적절한 구성을 선택하거나 조이스틱 옵션을 완전히 재구성합니다.

– 더 자세한 내용은 해당 게임의 사용설명서 또는 온라인 도움말을 참조하십시오.

3. 조이스틱이 너무 민감하거나 충분히 민감하지 않습니다

– 조이스틱은 다른 축에서 몇 번 움직인 후 자동으로 자체 보정됩니다.

– 게임 메뉴에 액세스하여 **옵션 > 컨트롤러 > 게임패드** 또는 **조이스틱**을 선택합니다. 그런 다음 이 옵션들을 사용할 수 있는 경우 조이스틱의 감도와 데드존을 조정하십시오.

4. 조이스틱이 작동하지 않습니다

조이스틱이 비디오 게임에서 제대로 작동되게 하려면 베이스의 펌웨어를 업데이트해야 합니다.

– Sol-R 5 Base 베이스를 사용하시는 경우, 다음 사이트를 방문하십시오
https://support.thrustmaster.com/product/sol-r-5-base
– AVA 베이스를 사용하시는 경우, 다음 사이트를 방문하십시오
https://support.thrustmaster.com/product/ava
– HOTAS Magnetic Base 베이스를 사용하시는 경우, 다음 사이트를 방문하십시오
https://support.thrustmaster.com/product/hotas-magnetic-base

Drivers (드라이버)를 선택하고 다운로드 및 설치 절차를 포함한 지침을 따르십시오.

THRUSTMASTER®

SOL-R 3
AVA
ADD-ON GRIP

PC (Windows® 10/11)

Användarmanual

Läs noggrant igenom instruktionerna i denna manual **innan** du installerar produkten, **innan** produkten används och **innan** underhåll utförs på den. Var noga med att följa säkerhetsinstruktionerna. Att inte följa instruktionerna kan leda till olyckor och/eller skada. Behåll denna manual så att du kan läsa instruktionerna även i framtiden.

INNEHÅLLSFÖRTECKNING

1. INNEHÅLL I FÖRPACKNINGEN.....6

2. TEKNISKA DELAR 7

3. INFORMATION RÖRANDE ANVÄNDNINGEN AV FLYGSPAKSHANDTAGET 9

4. MONTERING 11

Mappning 13

Roderfunktion.....19

POV-hattknapp 21

5. KONFIGURERA FLYGSPAKSHANDTAGET.... 24

Höger- eller vänsterhänt läge 24

Exempel på konfiguration med en Sol-R*-bas 25

Exempel på konfiguration med en AVA-bas* eller HOTAS Magnetic Base*-bas.....28

Ändra från högerhänt läge till vänsterhänt läge *29*

Ändra från vänsterhänt läge till högerhänt läge *33*

Höjdadapter *37*

6. KOMPATIBILITET **38**

Basar *39*

Kammar *40*

7. T.A.R.G.E.T – ETT AVANCERAT PROGRAMMERINGSPROGRAM **41**

Installation *41*

Huvudfunktioner *42*

8. VANLIGA FRÅGOR OCH TEKNISK SUPPORT **43**

Få en strålande upplevelse med Sol-R 3 AVA Add-On Grip-flygspakshandtaget: det kommer vara med dig när du utforskar och strider i rymden.

Denna manual hjälper dig att installera och använda ditt Sol-R 3 AVA Add-On Grip med så bra förutsättningar som möjligt. Läs noggrant igenom instruktionerna och varningarna innan du lyfter: de hjälper dig att få ut så mycket som möjligt av din produkt.

Uppdatera firmwaren

För att Sol-R 3 AVA Add-On Grip-flygspakshandtaget ska fungera korrekt i spel behöver du uppdatera basens firmware.

- Om du använder en Sol-R 5 Base-bas går du till **https://support.thrustmaster.com/product/sol-r-5-base**

- Om du använder en AVA-bas går du till **https://support.thrustmaster.com/product/ava**

- Om du använder en HOTAS Magnetic Base-bas går du till **https://support.thrustmaster.com/product/hotas-magnetic-base**

Välj **Drivers** (Drivrutiner) och följ instruktionerna, inklusive de för nedladdning och installation.

1. Innehåll i förpackningen

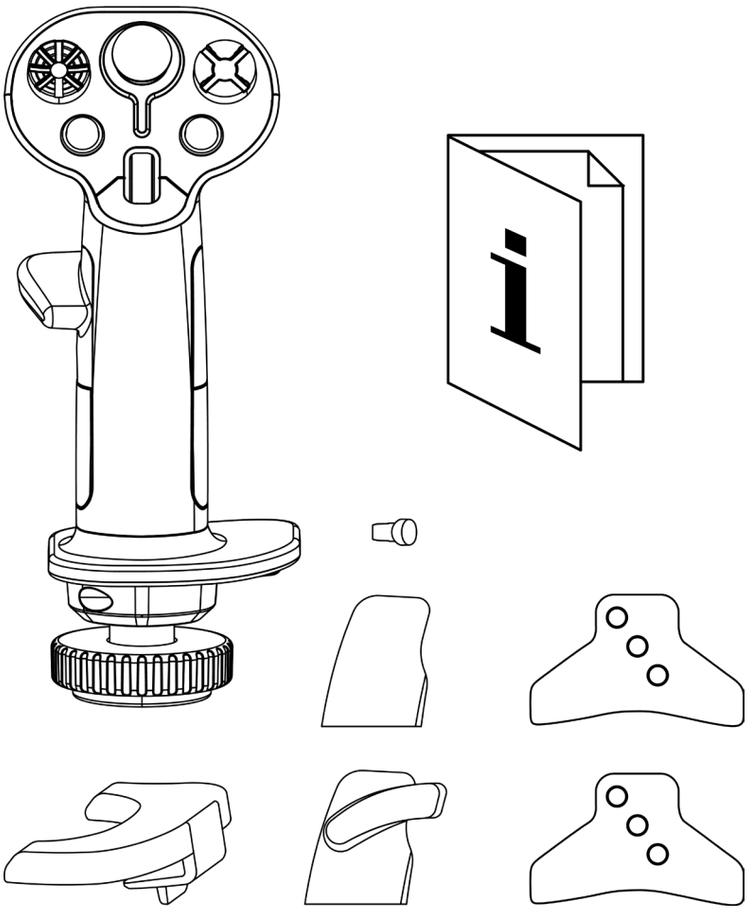

2. Tekniska delar

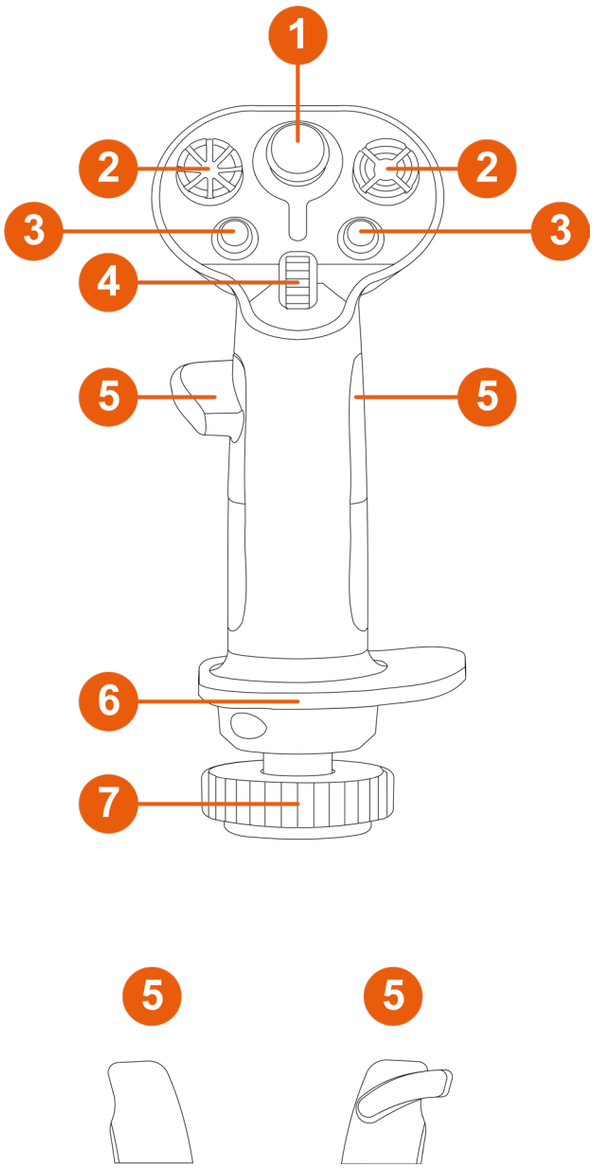

❶ Analog minispak

❷ Åttavägs POV-hattknappar

❸ Åtgärdsknappar

❹ Rullhjul

❺ Tumstöd (höger- och vänsterhänt)

❻ Ambidextriöst handledsstöd

❼ Roderfunktion genom att vrida på flygspakshandtaget (låsbart)

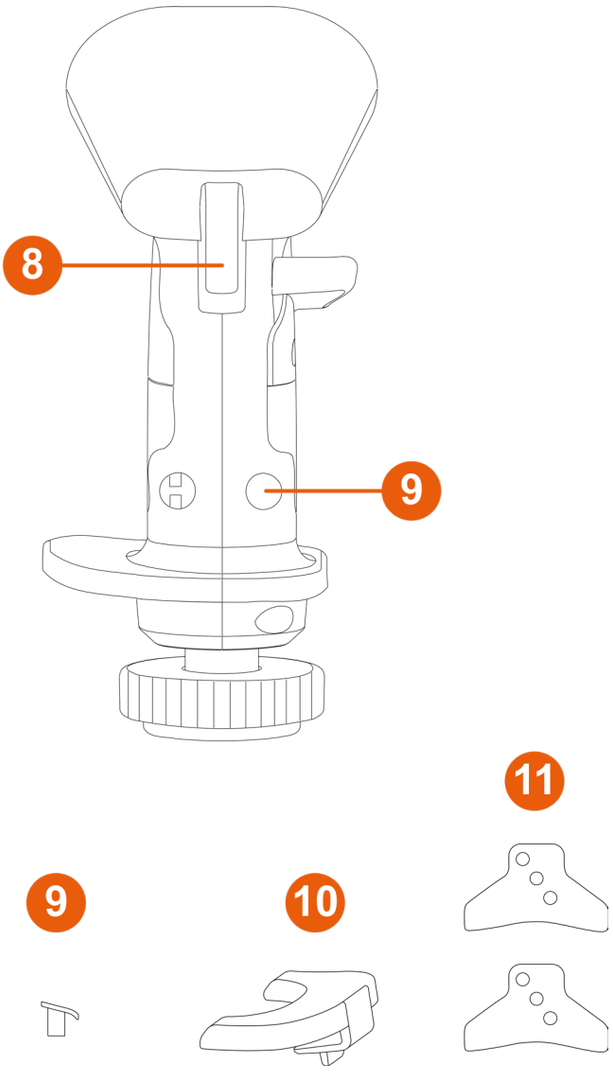

❽ Avtryckare (inklusive en avtryckare med två lägen)

❾ Löstagbara knappar

❿ Löstagbar höjdadapter (höger- och vänsterhänt)

⓫ STAR-kammar (endast för AVA*-basar)

**Säljs separat*

3. Information rörande användningen av flygspakshandtaget

Dokumentation

Läs noggrant igenom denna dokumentation igen innan du använder produkten och spara den för framtida bruk.

Klämrisk

Ha aldrig dina fingrar i utrymmet mellan basen och flygspakshandtagets axel när du använder Sol-R 3 AVA Add-On Grip-flygspakshandtaget monterat på en bas*.

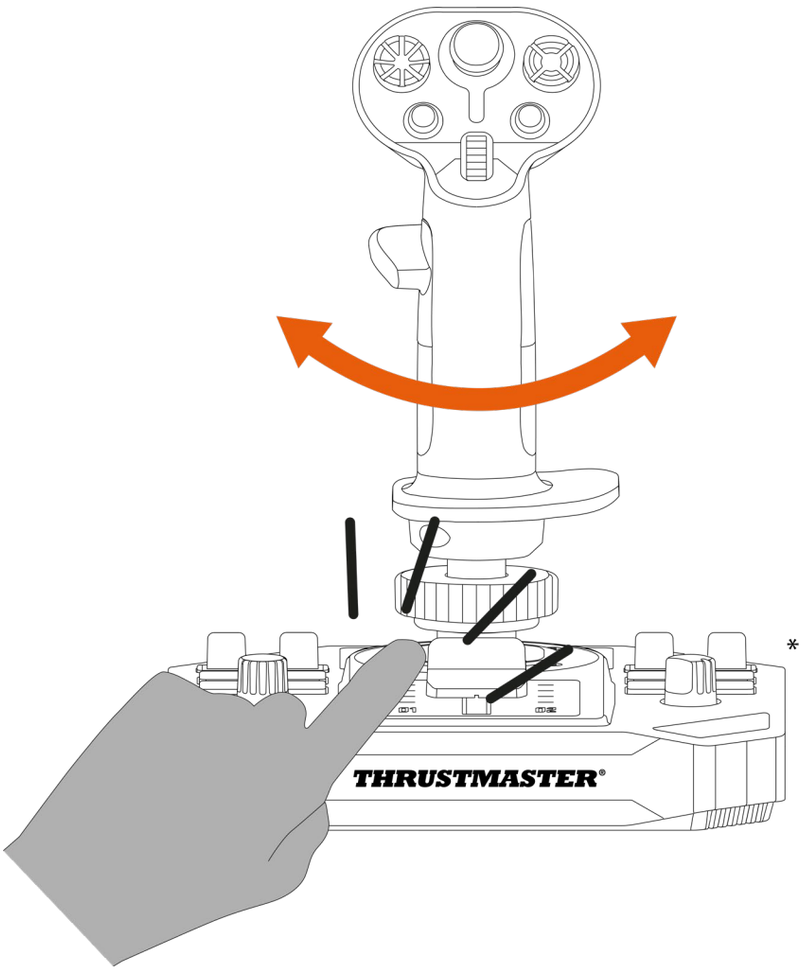

**Säljs separat*

4. Montering

1. Placera flygspakshandtaget på en kompatibel bas*. Kontrollera att flygspakshandtaget är korrekt placerat enligt bilden nedan.
2. Dra åt klämringen.

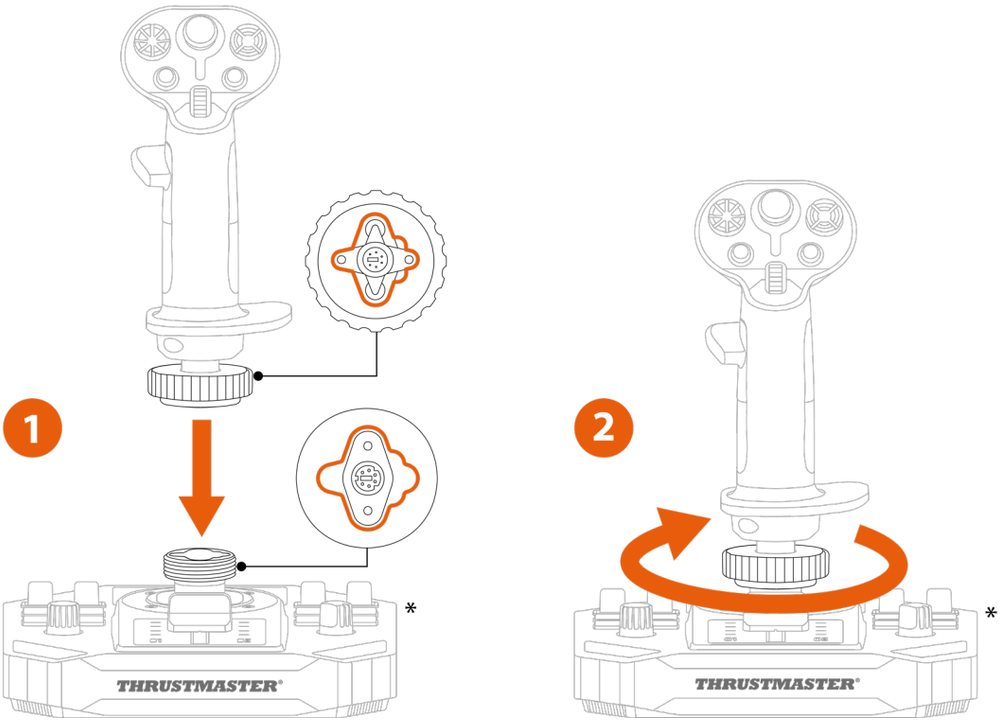

**Säljs separat*

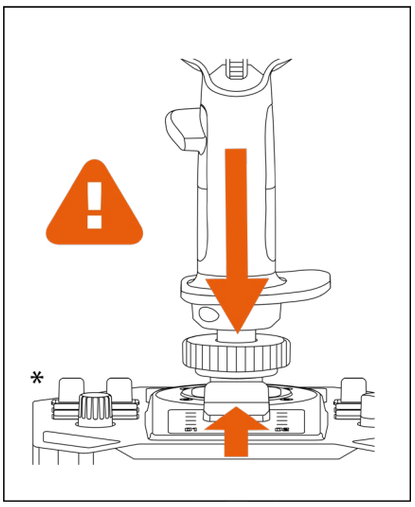

Sluta när du känner motstånd. Kontrollera att basens och flygspakshandtagets kontakter är korrekt inriktade. Produkterna kan skadas om du inte följer dessa anvisningar.

**Säljs separat*

Mappning

Högerhänt läge med Sol-R*-basen

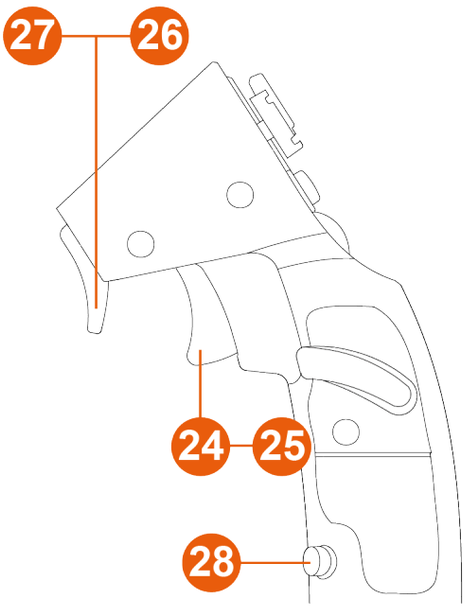

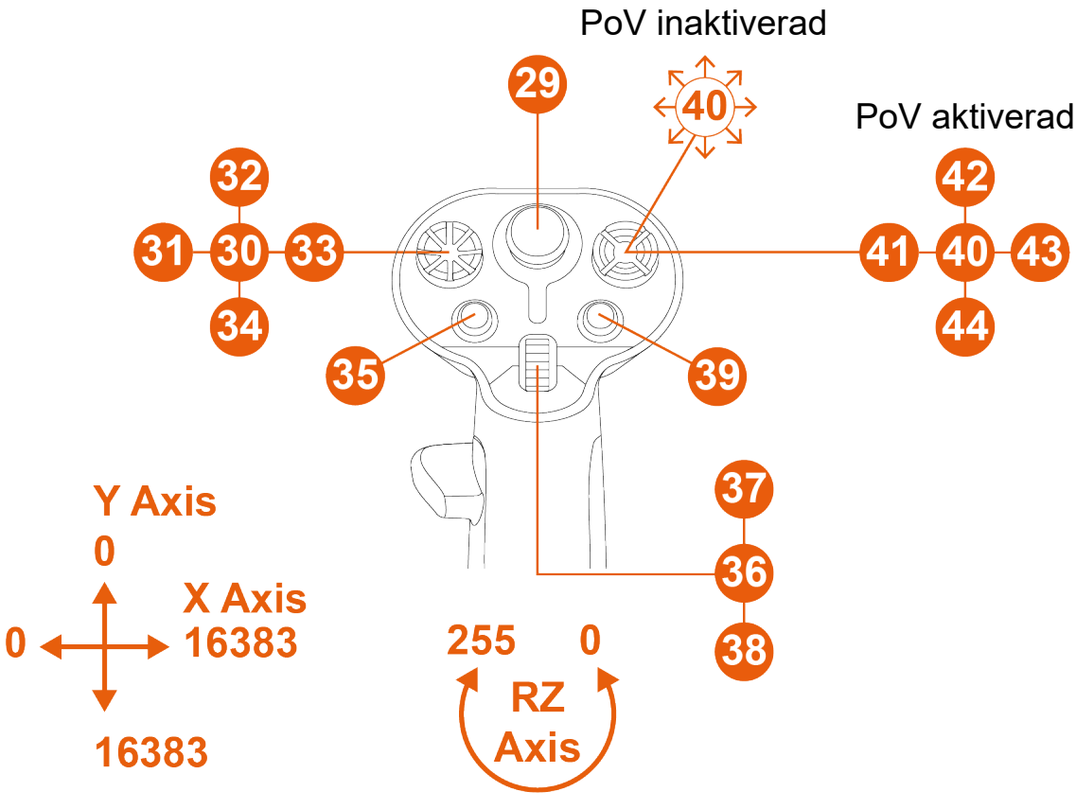

*Säljs separat

Vänsterhänt läge med Sol-R-basen*

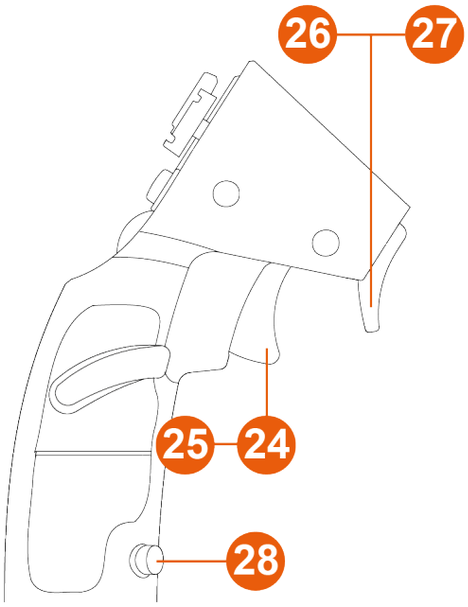

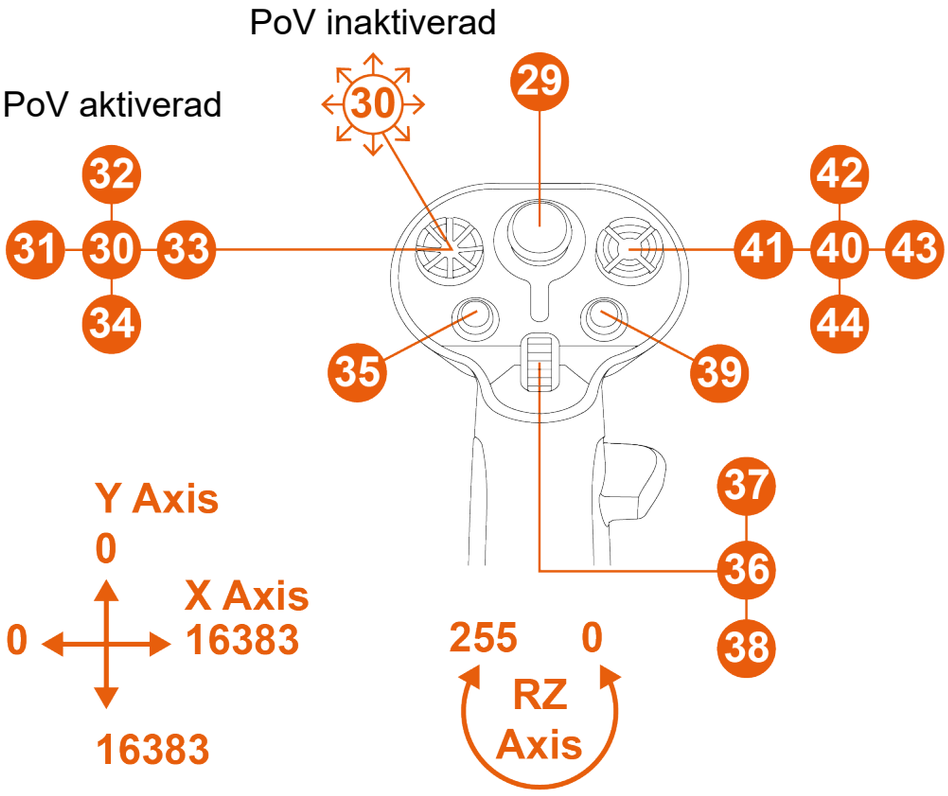

**Säljs separat*

Högerhänt läge med AVA-basen*

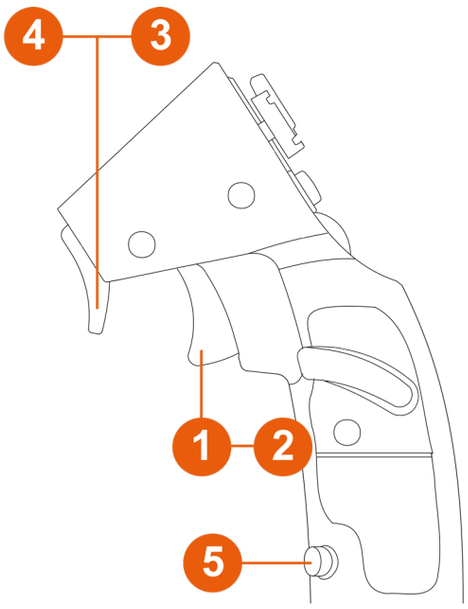

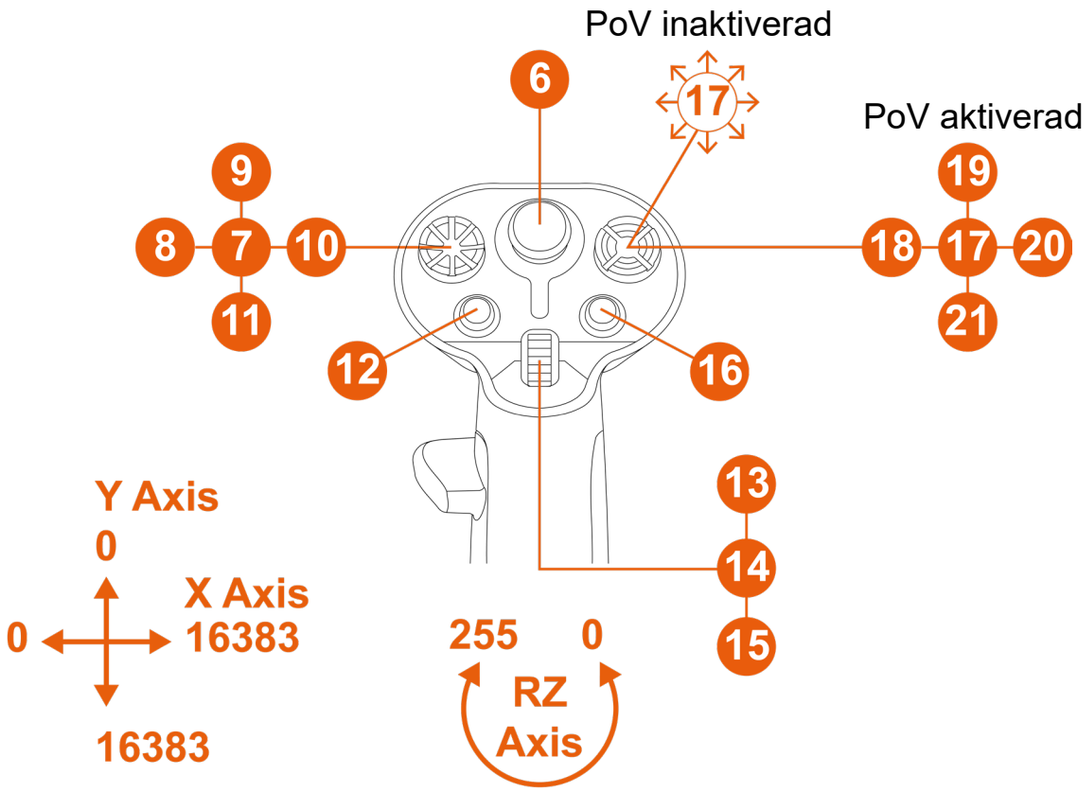

**Säljs separat*

Vänsterhänt läge med AVA-basen*

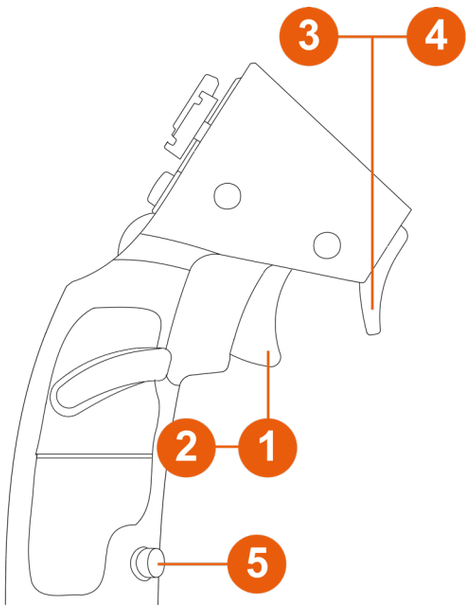

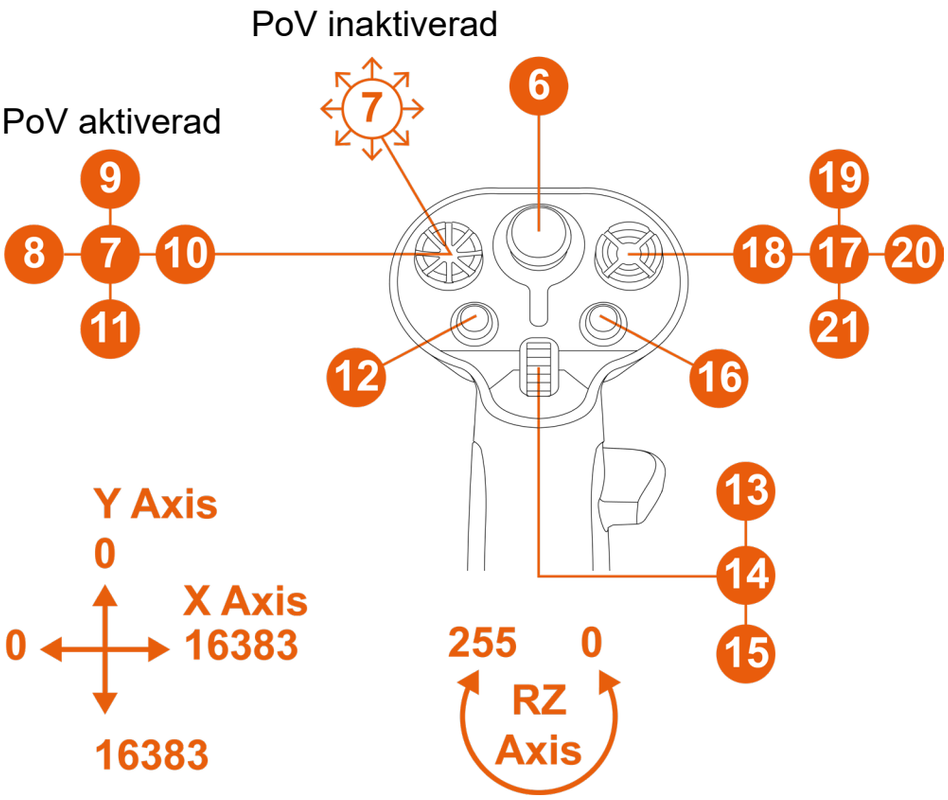

**Säljs separat*

Med HOTAS Magnetic Base-basen utrustad med Warthog Converter**

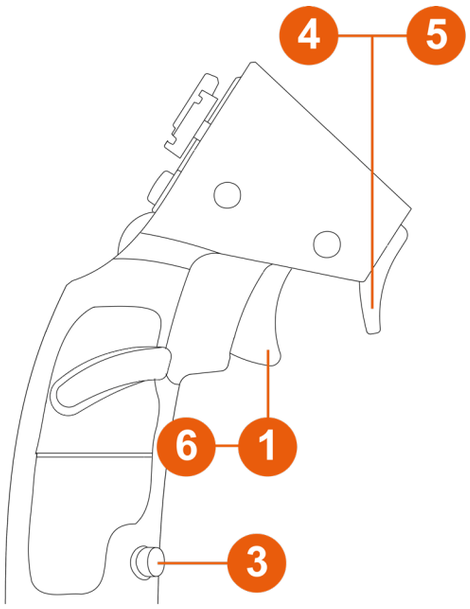

PoV inaktiverad

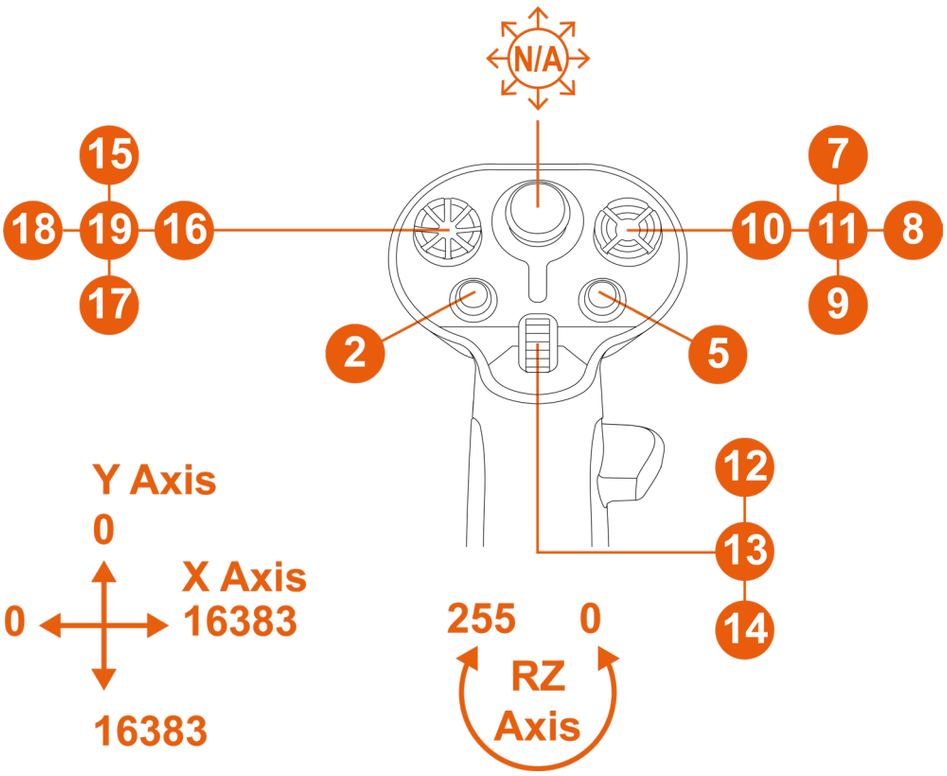

*Säljs separat

I denna konfiguration känns flygspakshandtaget igen som ett VIPER HOTAS Add-On Grip.

Roderfunktionen genom att vrida på flygspakshandtaget fungerar inte.

Roderfunktion

Sol-R 3 AVA Add-On Grip-flygspakshandtaget har en roderfunktion som kan användas genom att vrida flygspakshandtaget åt vänster eller höger.

I ett flygplan manipulerar piloten rodret för att vrida planet runt sin längdaxel (vilket gör att planet svänger åt vänster eller höger).

Denna funktion kan inaktiveras genom att låsa Z-axelns (giraxelns) rotation.

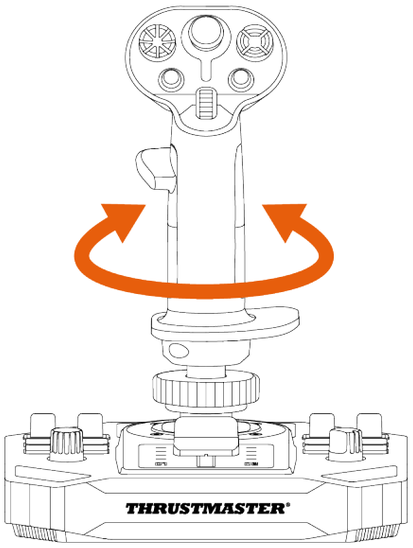

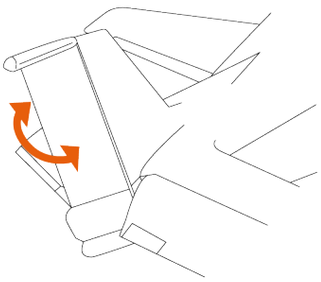

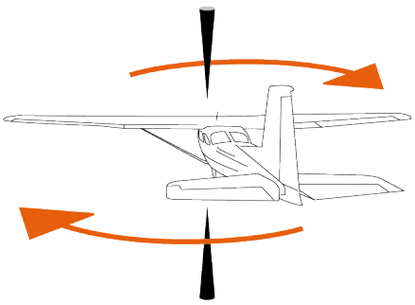

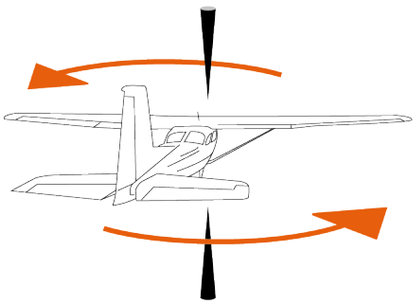

För att låsa roderfunktionen:

– Använd en insexnyckel på 2 mm (ingår ej) för att dra åt den hexagonala skruven under handledsstödet.

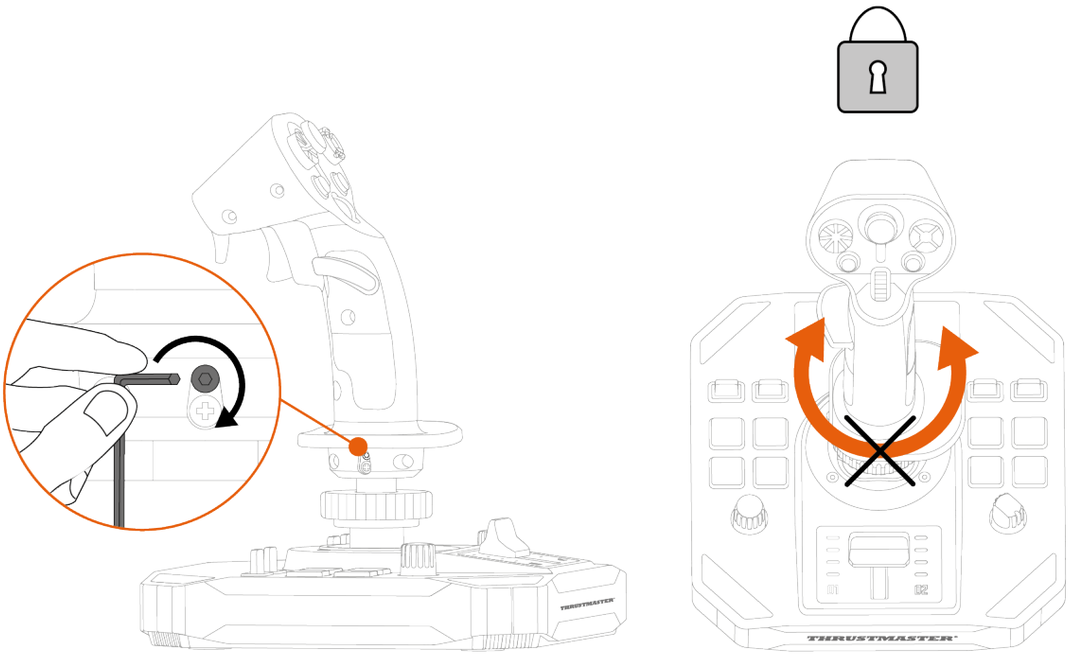

För att låsa upp roderfunktionen:

– Använd en insexnyckel på 2 mm (ingår ej) för att lossa den hexagonala skruven under handledsstödet.

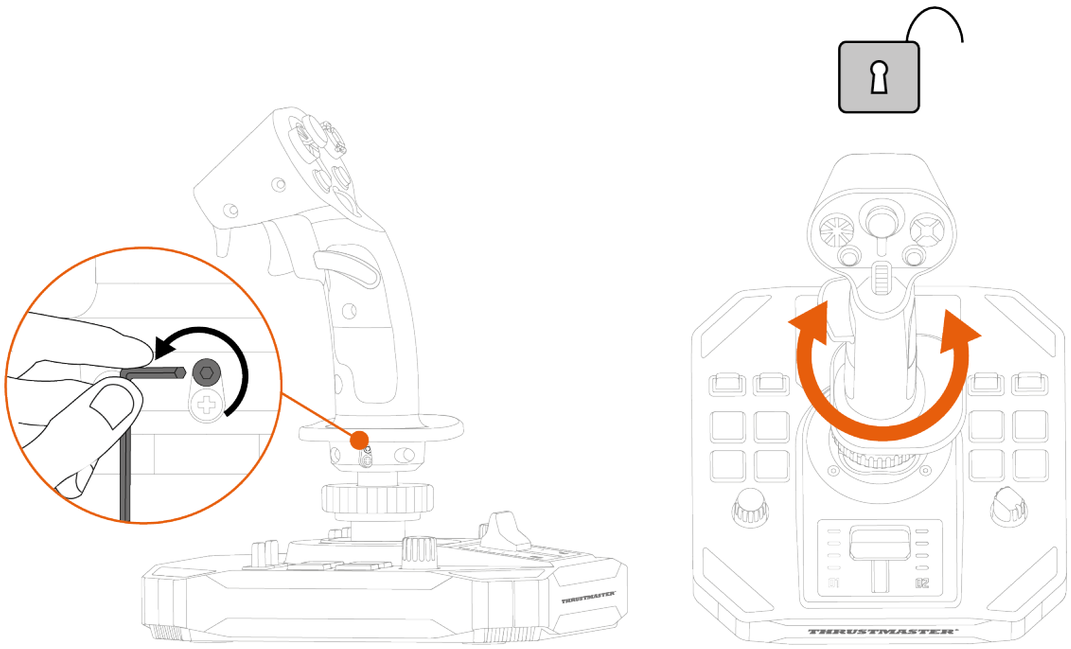

POV-hattknapp

Sol-R 3 AVA Add-On Grip-flygspakshandtaget har en POV-hattknapp som gör att du kan se vad som händer runt omkring ditt rymdskepp (i spel som tillåter detta).

Från spelets konfigurationsmeny kan du programmera de olika vyerna (bakre vyn, vänster vy, höger vy, yttre vyer) på POV-hattknappens riktningar.

Du kan även använda POV-hattknappen till annat (som t.ex. att skjuta).

Vänsterhänt läge	Högerhänt läge
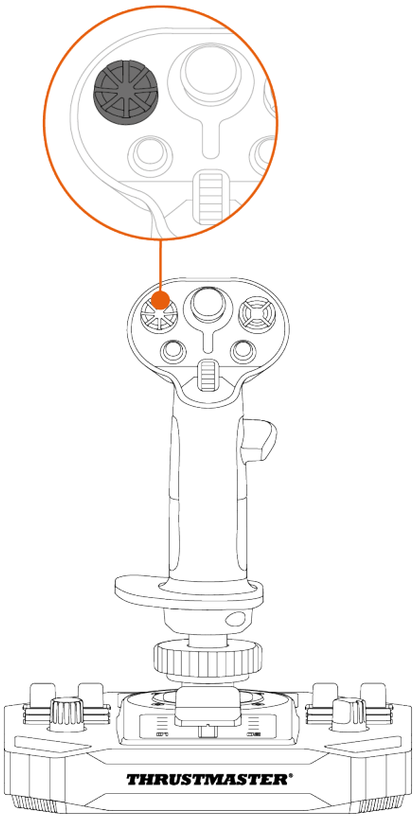	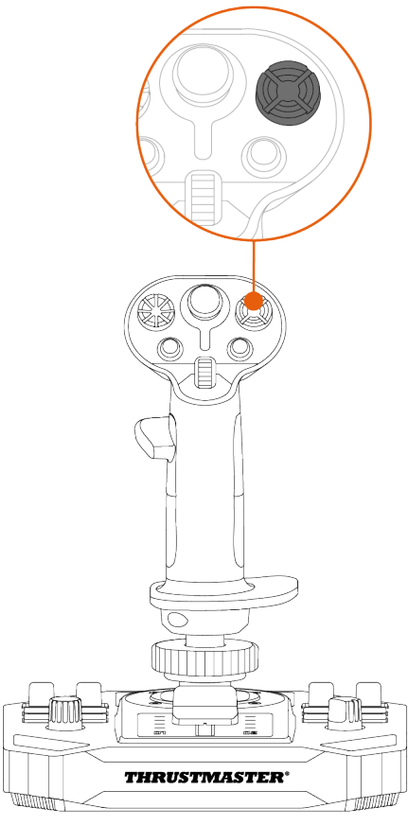

POV-funktionen kan inaktiveras. Men POV-hattknappen kan fortfarande användas.

För att inaktivera POV-funktionen:

- Gå till **kontrollpanelen** för Sol-R 3 AVA Add-On Grip-flygspakshandtaget.
- Klicka på **Properties** (**Egenskaper**) i dialogrutan **Game Controllers** (**Spelkontroller**).
- Gå till fliken **Test Input** (**Testa inmatning**) och bocka av (avmarkera) **Point of View hat-switch** (**POV-hattknappen**).

POV-funktion (högerhänt läge)	
Aktiverad	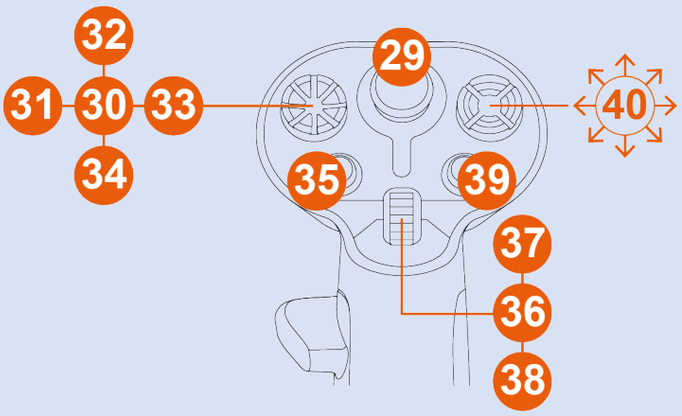
Inaktiverad	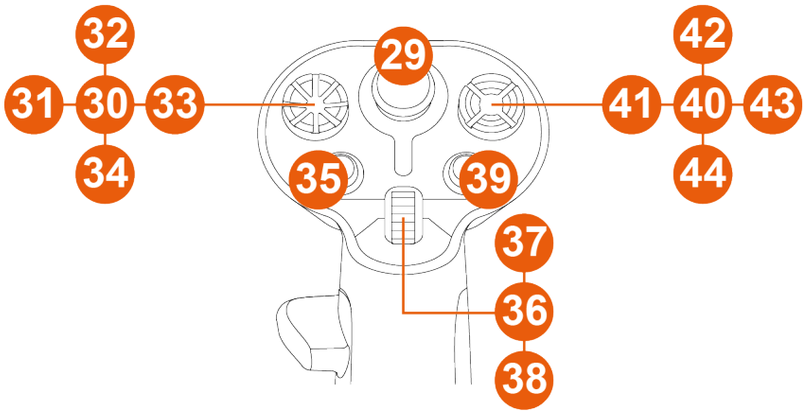

POV-funktion (vänsterhänt läge)	
Aktiverad	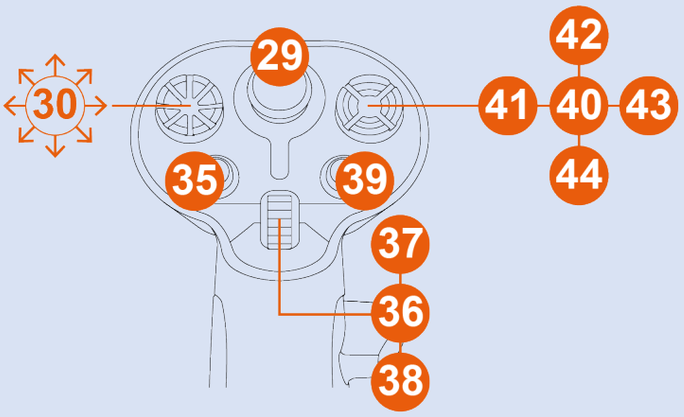
Inaktiverad	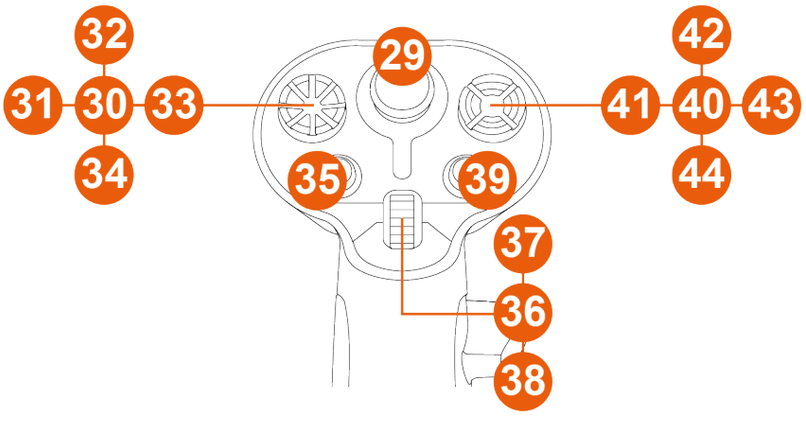

5. Konfigurera flygspakshandtaget

Höger- eller vänsterhänt läge

Sol-R 3 AVA Add-On Grip-flygspakshandtaget är ambidextriöst för att passa perfekt till alla spelare (vare sig de är höger- eller vänsterhänta).

Som standard är flygspakshandtaget konfigurerat i högerhänt läge.

Exempel på konfiguration med en Sol-R-bas*

Vänsterhänt läge	Högerhänt läge
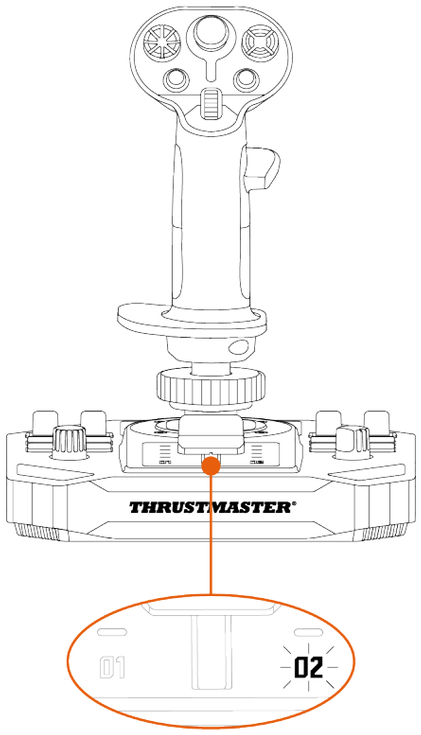	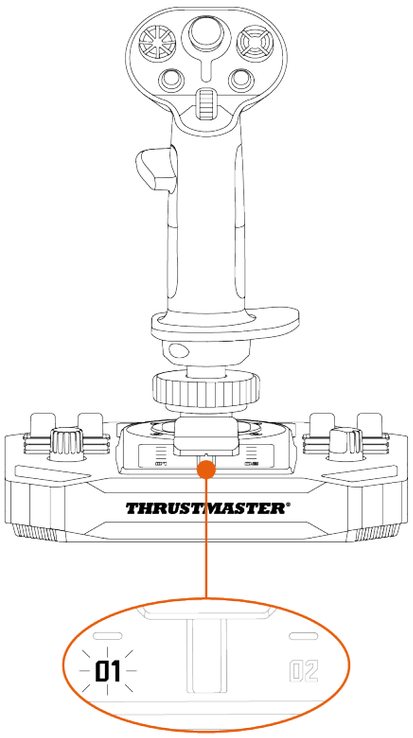

Utför proceduren för att byta från högerhänt till vänsterhänt läge (eller tvärtom) **innan** du ansluter joysticken till din PC.

**Säljs separat*

För att ställa in joysticken i **vänsterhänt läge**:

- Ställ in lägesväljaren på undersidan av joystickens bas till LEFT HANDED (vänsterhänt).

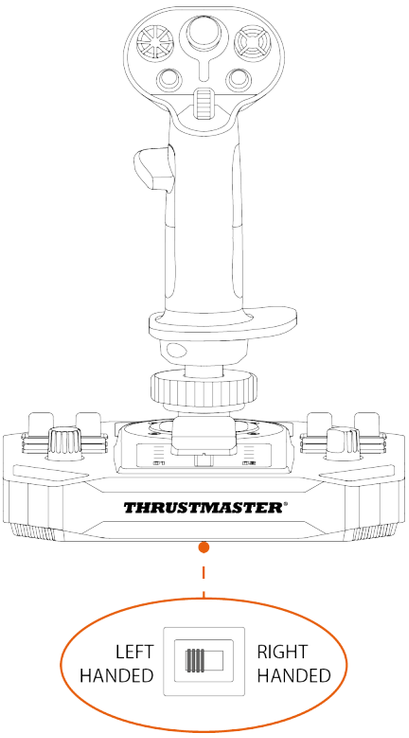

Joysticken känns igen under namnet **Sol-R [L] Flightstick**.

För att ställa in joysticken i **högerhänt läge**:

- Ställ in lägesväljaren på undersidan av joystickens bas till RIGHT HANDED (högerhänt).

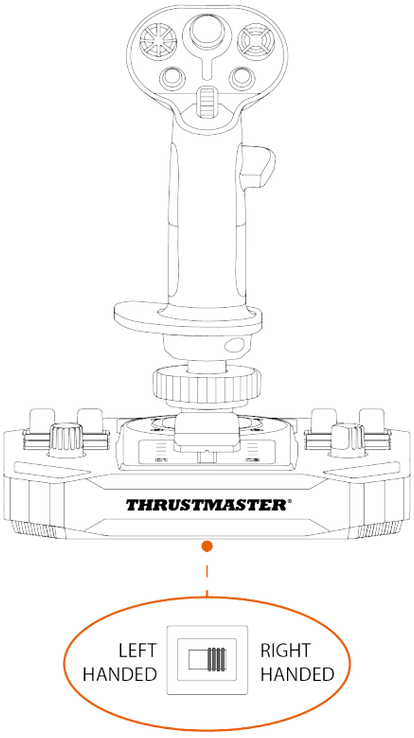

Joysticken känns igen under namnet **Sol-R [R] Flightstick**.

Exempel på konfiguration med en AVA-bas eller HOTAS Magnetic Base*-bas*

När Sol-R 3 AVA Add-On Grip-flygspakshandtaget är installerat på en AVA*-bas eller en HOTAS Magnetic Base*-bas:

1. Gå till **kontrollpanelen**.
2. Klicka på **Properties** (**Egenskaper**) i dialogrutan **Game Controllers** (**Spelkontroller**).
3. Gå till fliken **Test Input** (**Testa inmatning**) och välj **RIGHT-HANDED** (högerhänt) eller **LEFT-HANDED** (vänsterhänt).

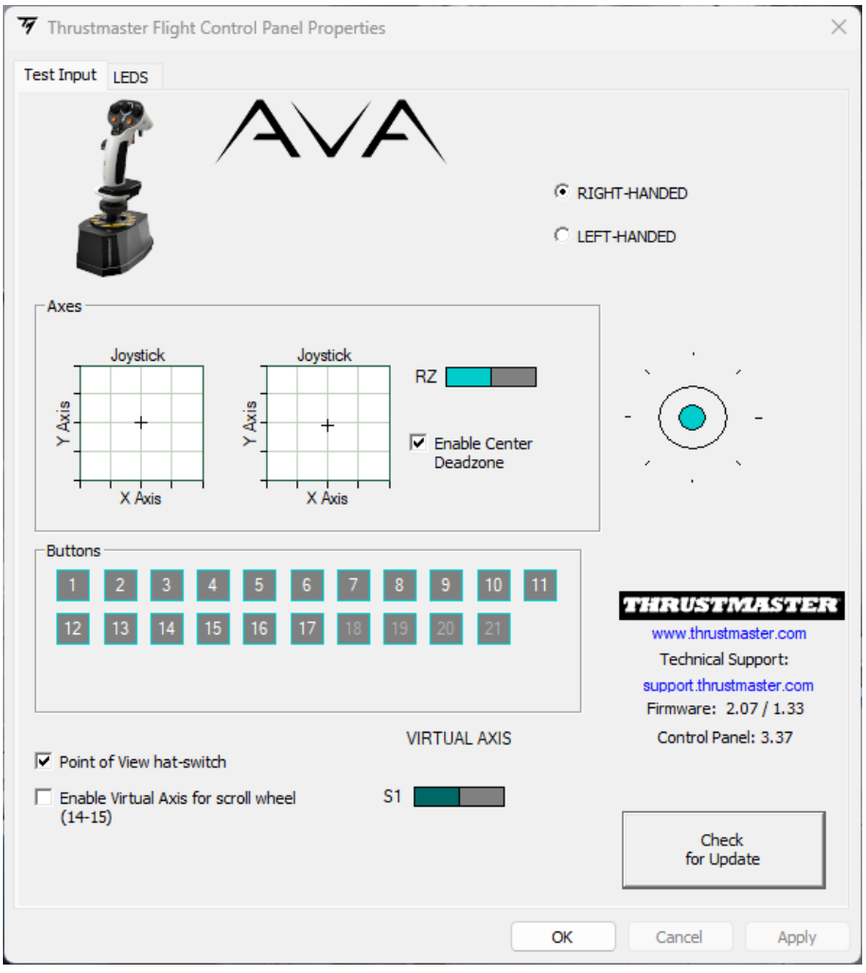

**Säljs separat*

Ändra från högerhänt läge till vänsterhänt läge

1. Skruva loss det högerhänta tumstödet.

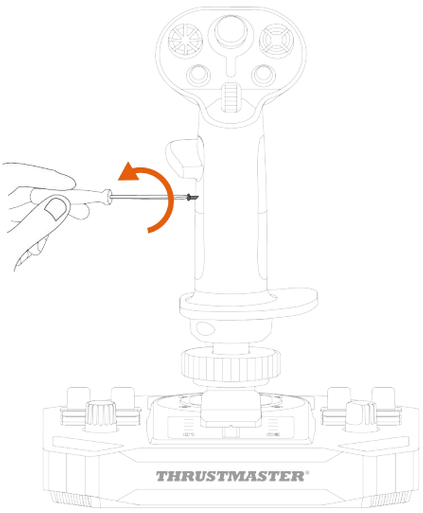

2. Ta bort båda delarna av det högerhänta tumstödet.

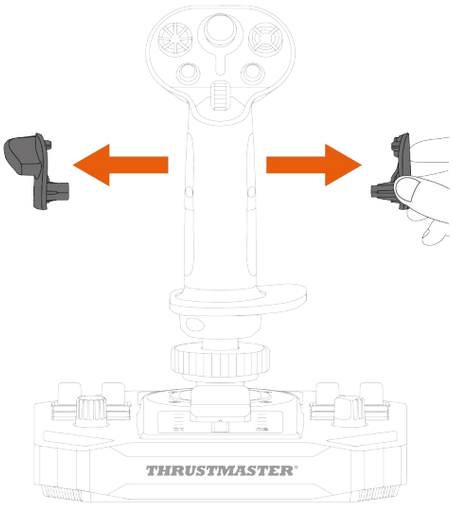

3. Placera båda delarna av det vänsterhänta tumstödet på flygspakshandtaget.

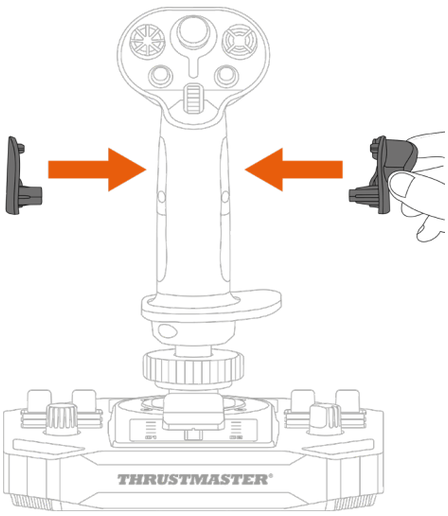

4. Skruva i det vänsterhänta tumstödet.

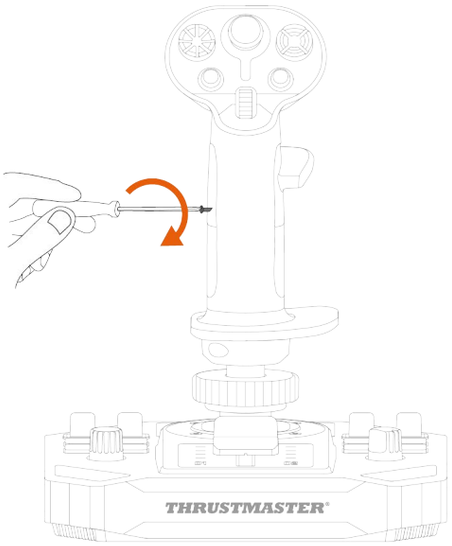

5. Ta bort den löstagbara knappen på baksidan av flygspakshandtaget.

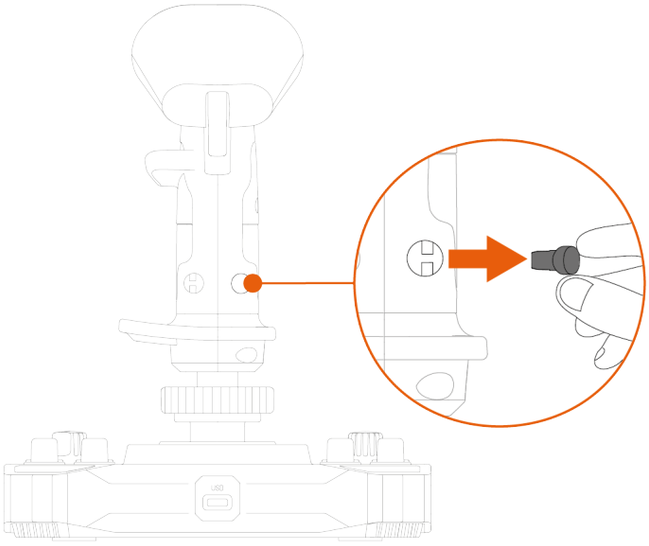

6. Sätt i den löstagbara knappen under tumstödet.

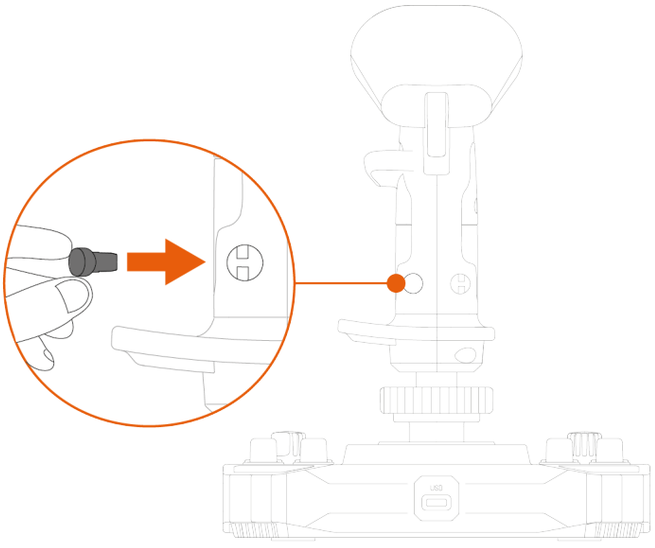

7. Skruva loss de två skruvarna som håller handledsstödet på plats.

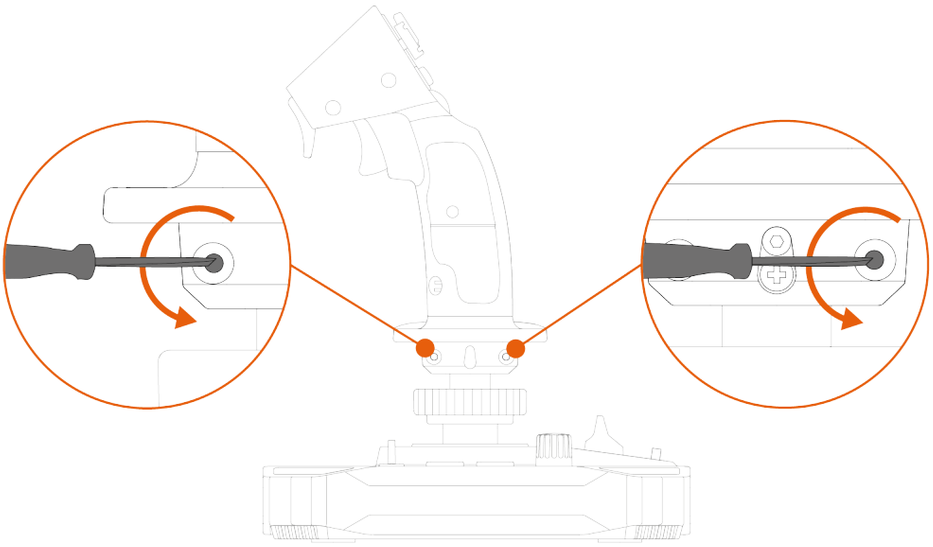

8. Ta bort de två delarna av handledsstödet och byt sedan plats på dem genom att sätta den ena delen där den andra satt.

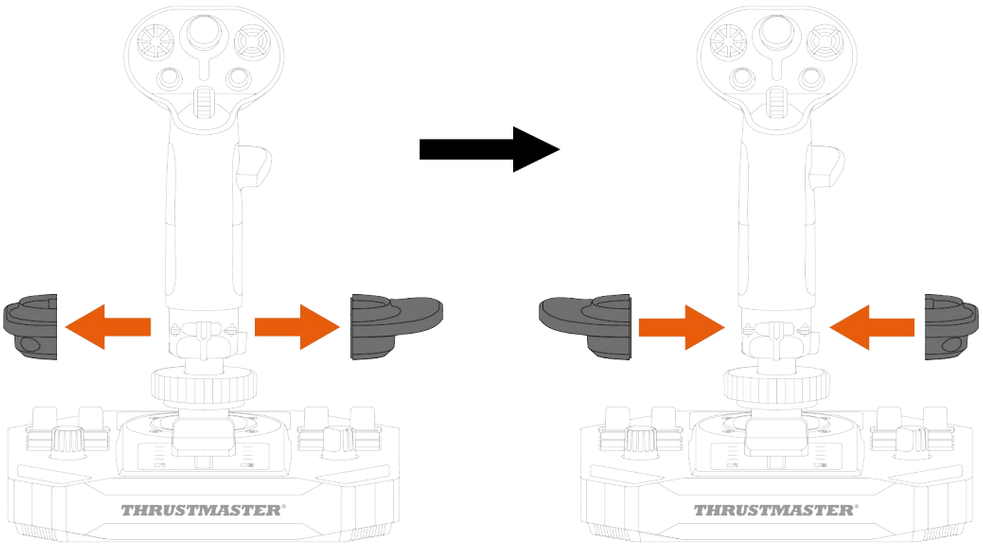

9. Skruva i de två skruvarna som håller handledsstödet på plats.

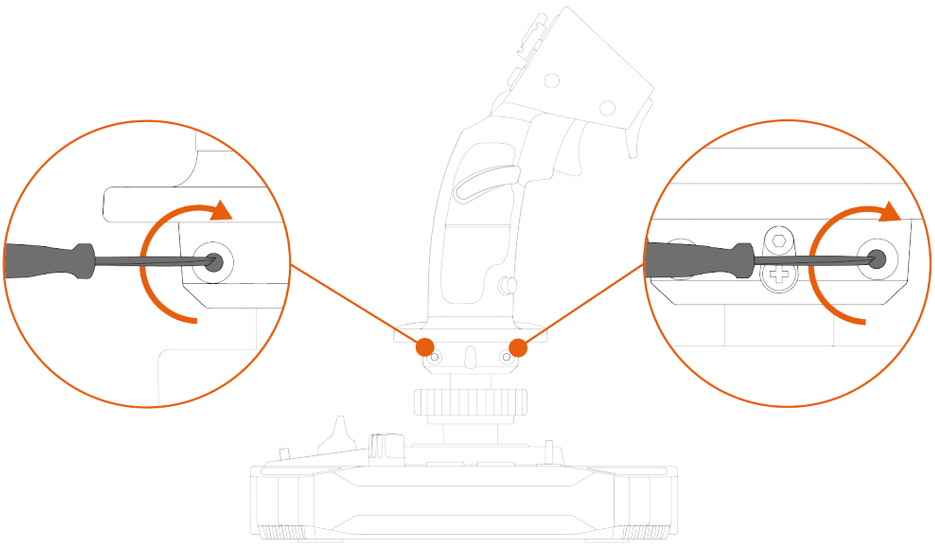

Ändra från vänsterhänt läge till högerhänt läge

1. Skruva loss det vänsterhänta tumstödet.

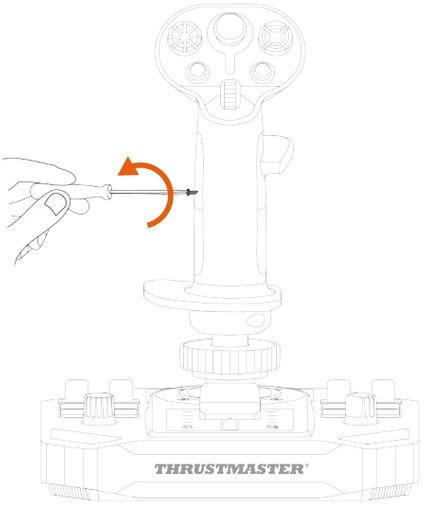

2. Ta bort båda delarna av det vänsterhänta tumstödet.

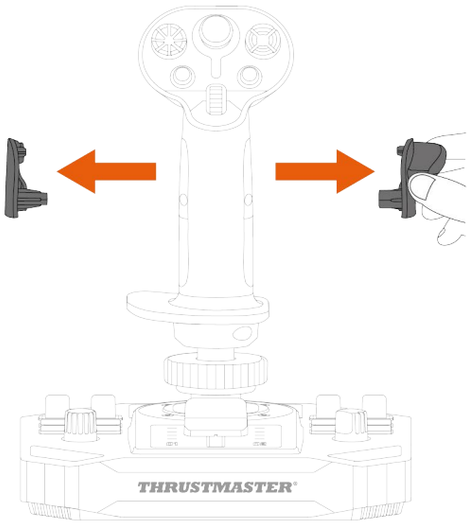

3. Placera båda delarna av det högerhänta tumstödet på flygspakshandtaget.

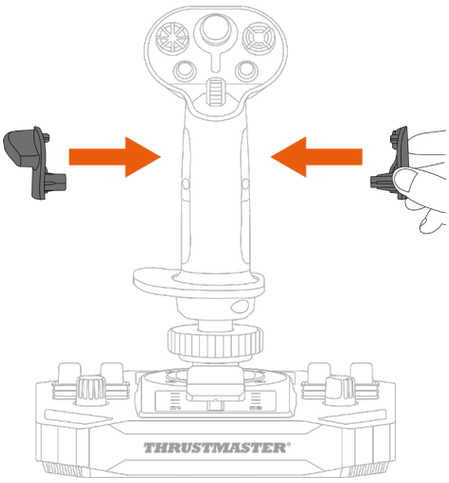

4. Skruva i det högerhänta tumstödet.

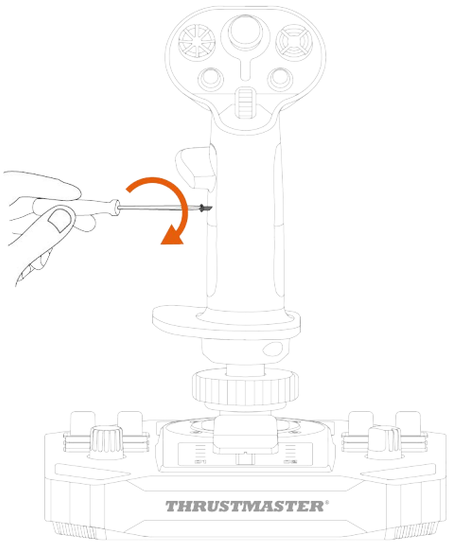

5. Ta bort den löstagbara knappen på baksidan av flygspakshandtaget.

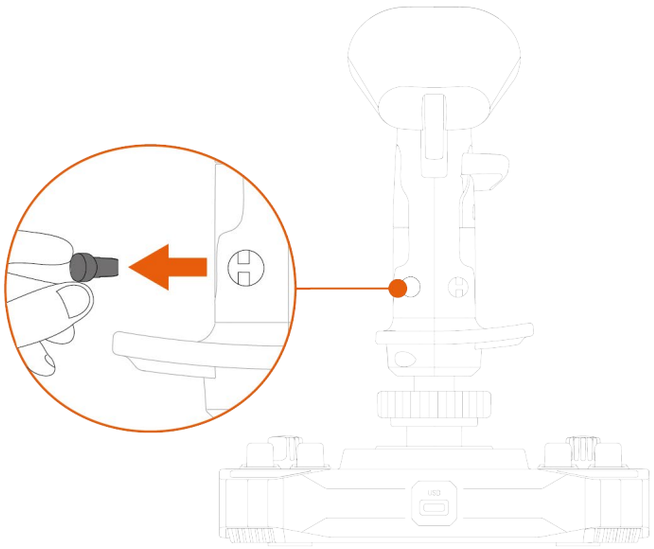

6. Sätt i den löstagbara knappen under tumstödet.

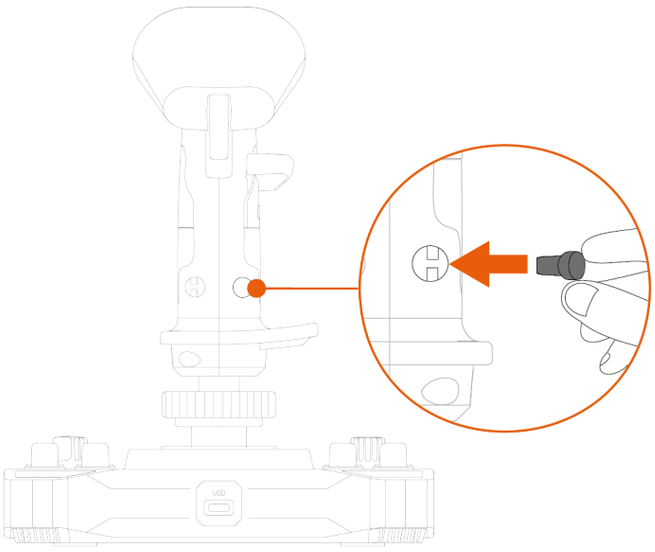

7. Skruva loss de två skruvarna som håller handledsstödet på plats.

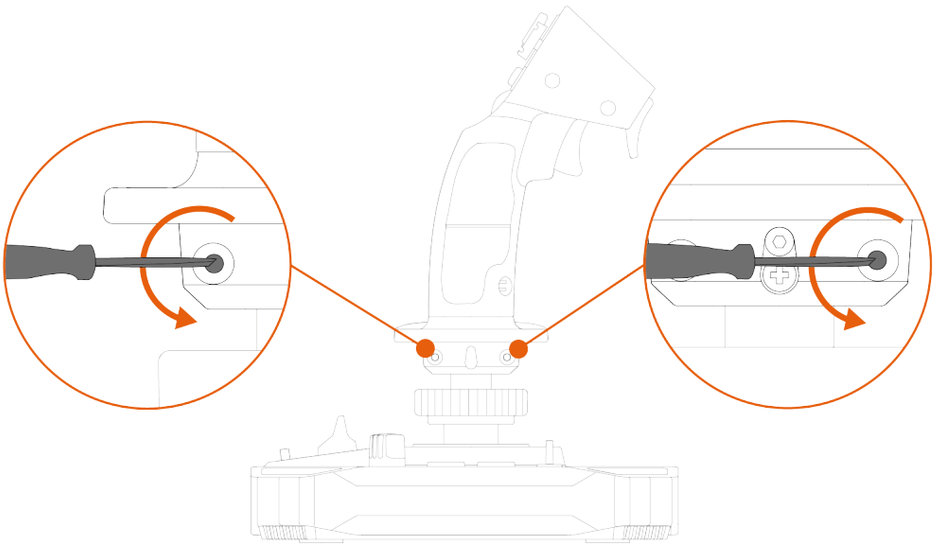

8. Ta bort de två delarna av handledsstödet och byt sedan plats på dem genom att sätta den ena delen där den andra satt.

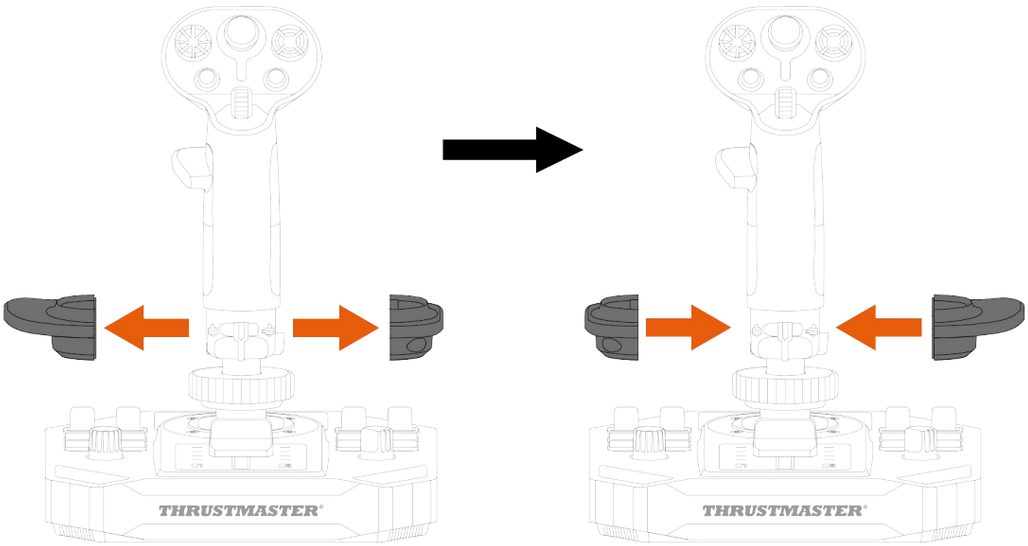

9. Skruva i de två skruvarna som håller handledsstödet på plats.

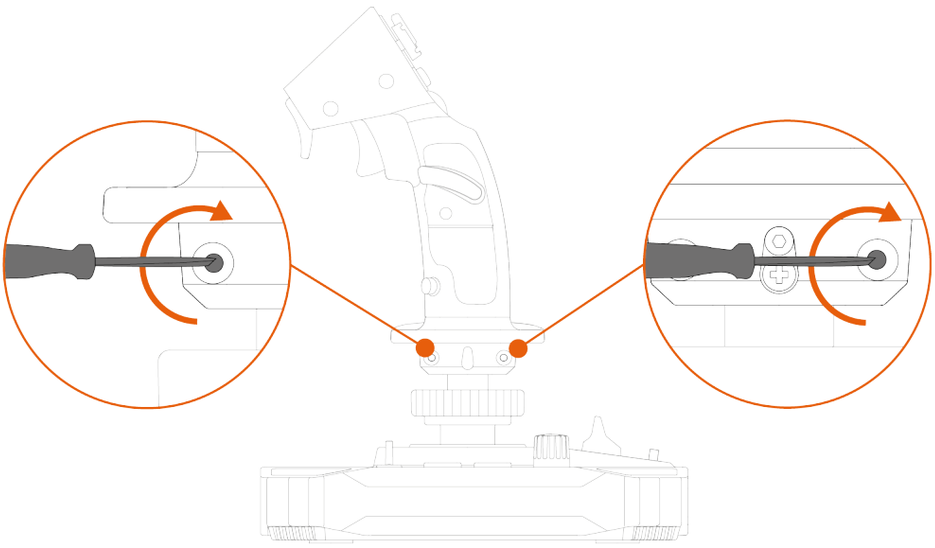

Höjdadapter

Sol-R 3 AVA Add-On Grip-flygspakshandtaget har en höjdadapter som höjer din hand för bättre komfort när du håller flygspakshandtaget.

Utan adaptern	Med adaptern
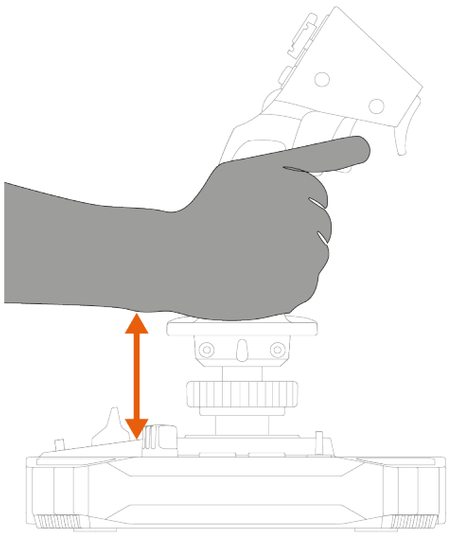	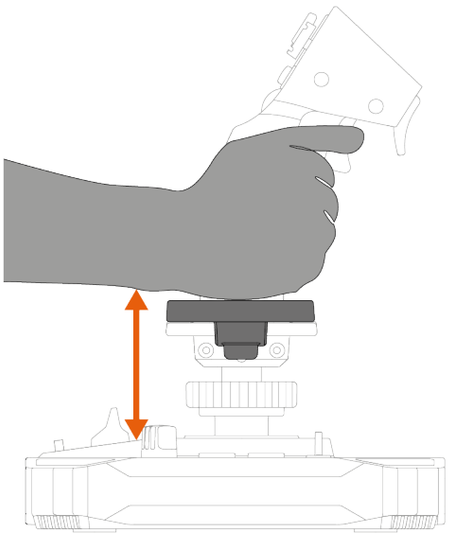

Installera höjdadaptern genom att klämma fast den på handledsstödet.

Vänsterhänt läge	Högerhänt läge
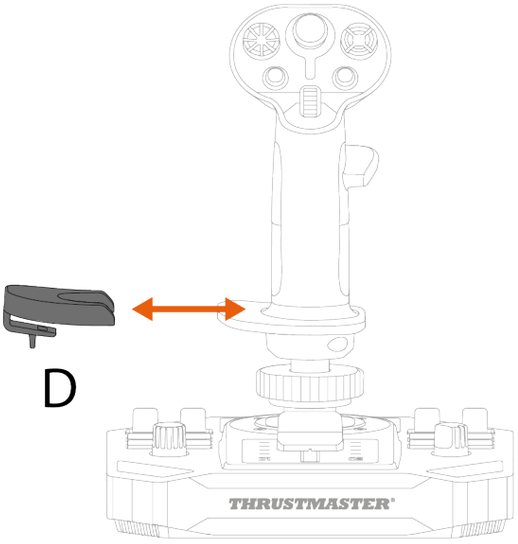	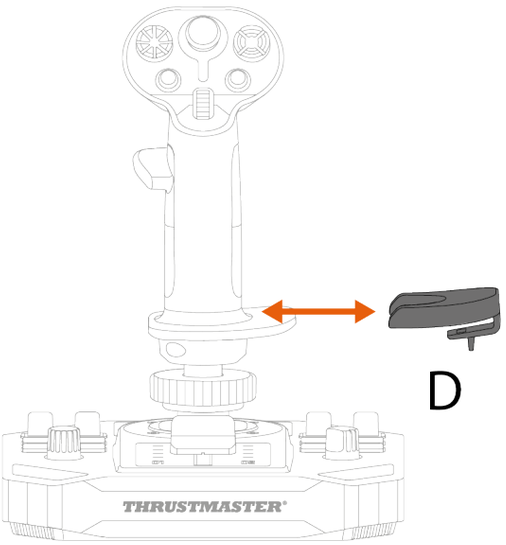

6. Kompatibilitet

Se till att endast använda godkända tillbehör. Om du använder ej godkända tillbehör kan produkten skadas och garantin upphävas.

Basar

Sol-R 3 AVA Add-On Grip-flygspakshandtaget är kompatibelt med AVA*-basen, Sol-R 5 Base*-basen och HOTAS Magnetic Base*-basen.

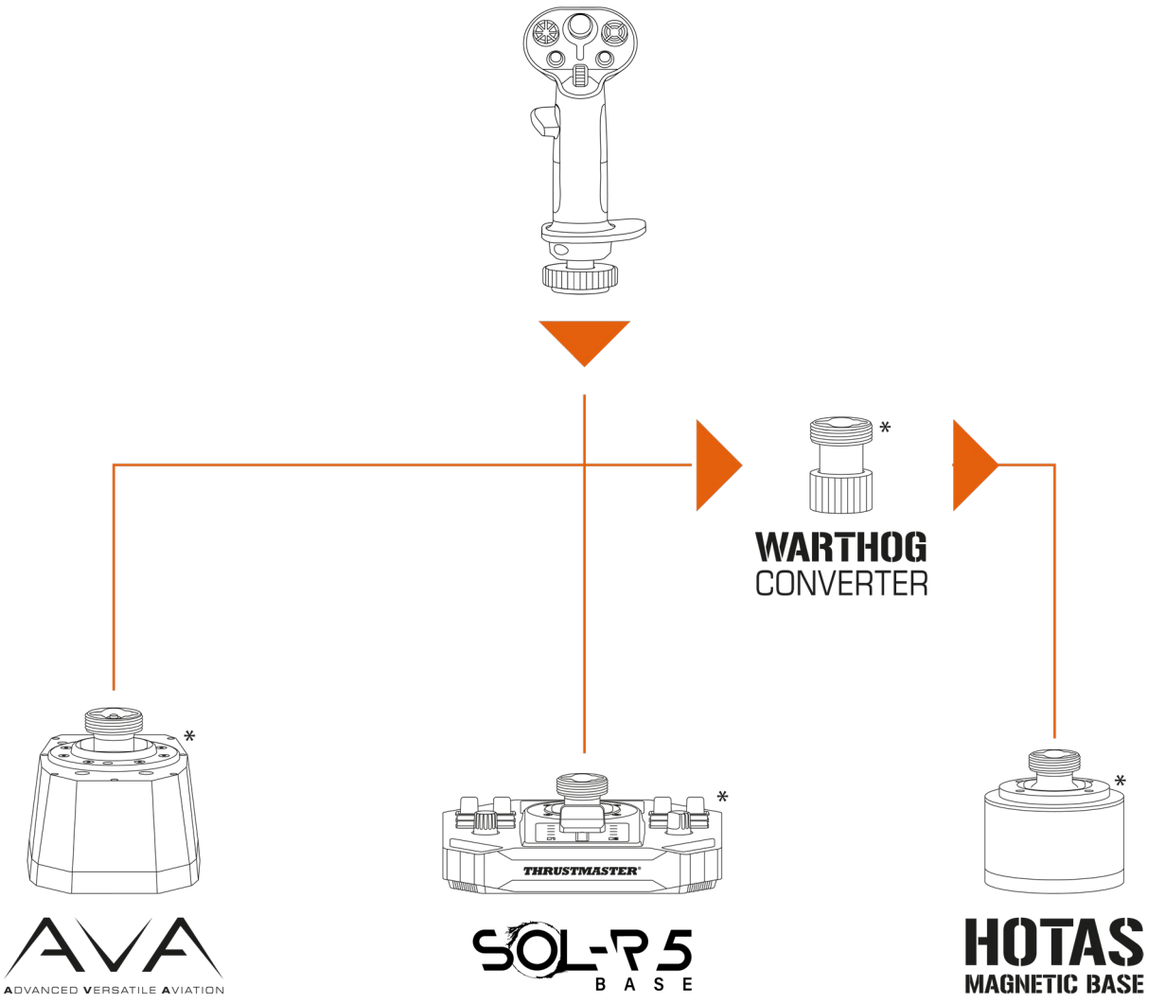

> För att installera Sol-R 3 AVA Add-On Grip-flygspakshandtaget på en HOTAS Magnetic Base*-bas behöver Warthog Converter* användas.

**Säljs separat*

Kammar

Sol-R 3 AVA Add-On Grip-flygspakshandtaget kommer med två STAR-kammar som de som äger en AVA*-bas kan använda i rymdsimulatorer.

Kammarna justerar hur kraften som tillämpas på flygspakshandtaget omvandlas till rörelse, vilket förändrar både känslan i flygspakshandtagets färdriktning och hur det beter sig.

Proceduren för att installera kammar på en AVA*-bas finns här:

https://support.thrustmaster.com/product/ava/

**Säljs separat*

7. T.A.R.G.E.T – ett avancerat programmeringsprogram

T.A.R.G.E.T (Thrustmaster Advanced pRogramming Graphical EdiTor) är ett innovativt och högklassigt programpaket som gör det möjligt att förbättra de flesta av Thrustmasters flygkontroller och dela profiler med Thrustmasters community.

Installation

1. Gå till:

   https://support.thrustmaster.com/product/sol-r-3-ava-add-on-grip

2. Ladda ner och installera det avancerade programmeringsprogrammet T.A.R.G.E.T under **Software** (Programvara).

Huvudfunktioner

- Olika möjliga konfigurationer för axlarna.
- Flera olika programmeringsnivåer: Basic, Advanced och Script.
- Använder sig av dra och släpp-principen.
- Möjlighet att kombinera Sol-R 3 AVA Add-On Grip-flygspakshandtaget med andra flygsimulatortillbehör från Thrustmaster (Hotas Cougar*, T.16000M FCS*, TWCS*, TFRP*, MFD Cougar Pack*, TCA-serien*, VIPER-serien*, AVA-serien*, Sol-R-serien* – alla dessa är även kompatibla med T.A.R.G.E.T), så att de kan kännas igen som en enda USB-enhet.
- Tillgång till avancerade profiler som skapats av Thrustmasters community.

**Säljs separat*

8. Vanliga frågor och teknisk support

Har du frågor om Sol-R 3 AVA Add-On Grip-flygspakshandtaget eller upplever du tekniska problem? Besök då Thrustmasters tekniska supportsida:

https://support.thrustmaster.com/product/sol-r-3-ava-add-on-grip

1. Min joystick fungerar inte som den ska eller verkar vara felkalibrerad

- Stäng av PC:n, frånkoppla joysticken och anslut den igen, starta om PC:n och starta spelet igen.
- För att undvika kalibreringsproblem när du ansluter joysticken ska flygspakshandtaget vara centrerat och inte röras.

2. Jag kan inte konfigurera min joystick

- Öppna spelmenyn och välj **Options > Controller > Gamepad** eller **Joystick**. Välj sedan den mest lämpliga konfigurationen eller konfigurera om joystickens alternativ helt och hållet.
- Se spelets bruksanvisning eller onlinehjälp för mer information.

3. Min joystick är för känslig eller inte tillräckligt känslig

- Joysticken kalibrerar sig automatiskt efter att du har gjort några rörelser på de olika axlarna.
- Öppna spelmenyn och välj **Options > Controller > Gamepad** eller **Joystick**. Justera sedan joystickens känslighet och dödzoner om dessa alternativ finns.

4. Min joystick fungerar inte

För att joysticken ska fungera korrekt i spel behöver du uppdatera basens firmware.

- Om du använder en Sol-R 5 Base-bas går du till **https://support.thrustmaster.com/product/sol-r-5-base**
- Om du använder en AVA-bas går du till **https://support.thrustmaster.com/product/ava**
- Om du använder en HOTAS Magnetic Base-bas går du till **https://support.thrustmaster.com/product/hotas-magnetic-base**

Välj **Drivers** (Drivrutiner) och följ instruktionerna, inklusive de för nedladdning och installation.

THRUSTMASTER®

SOL-R 3
AVA
ADD-ON GRIP

PC (Windows® 10/11)

Käyttöohje

Lue huolella tästä käyttöohjeesta löytyvät ohjeet, **ennen kuin** asennat tuotteen, **ennen kuin** käytät tuotetta ja **ennen kuin** suoritat mitään huoltoa. Muista noudattaa turvallisuusohjeita. Näiden ohjeiden noudattamattomuus voi johtaa onnettomuuksiin ja/tai vahinkoihin. Pidä tämä käyttöohje tallessa, jotta voit tarkistaa ohjeita myöhemmin.

SISÄLLYSLUETTELO

1. LAATIKON SISÄLTÖ 6

2. TEKNISET OMINAISUUDET 7

3. TIETOA LENTOSAUVAN KAHVAN KÄYTÖSTÄ.....9

4. ASENNUS 11

Määritykset 13

Sivuperäsintoiminto 19

Monisuuntainen näkymän hattukytkin 21

5. LENTOSAUVAN KAHVAN MÄÄRITYS.....24

Oikea- tai vasenkätinen tila.....24

Esimerkkimääritys Sol-R-jalustalla.....25*

Esimerkkimääritys AVA- tai HOTAS Magnetic Base* -jalustalla.....28*

Oikeakätisen tilan vaihto vasenkätiseen tilaan *29*

Vasenkätisen tilan vaihto oikeakätiseen tilaan *33*

Korkeussovitin *37*

6. YHTEENSOPIVUUS **38**

Jalustat *39*

Nostovarret *40*

7. EDISTYNYT T.A.R.G.E.T-OHJELMOINTIOHJELMISTO **41**

Asennus *41*

Pääominaisuudet *42*

8. UKK JA TEKNINEN TUKI **43**

Nauti tähtien täyttämästä pelikokemuksesta Sol-R 3 AVA Add-On Grip -lentosauvan kahvalla: se seuraa sinua avaruustaisteluiden ja tutkimusten sydämeen.

Tämä käyttöohje auttaa asentamaan Sol-R 3 AVA Add-On Gripin ja käyttämään sitä parhaissa olosuhteissa. Ennen kuin nouset ilmaan, lue huolella nämä ohjeet ja varoitukset: ne auttavat nauttimaan tuotteesta täysin.

Laiteohjelmiston päivitys

Jotta Sol-R 3 AVA Add-On Grip -lentosauvan kahva toimisi kunnolla videopeleissä, sinun on päivitettävä jalustan laiteohjelmisto.

- Jos käytössä on Sol-R 5 Base -jalusta, käy osoitteessa **https://support.thrustmaster.com/product/sol-r-5-base**

- Jos käytössä on AVA-jalusta, käy osoitteessa **https://support.thrustmaster.com/product/ava**

- Jos käytössä on HOTAS Magnetic Base -jalusta, käy osoitteessa **https://support.thrustmaster.com/product/hotas-magnetic-base**

Valitse **Drivers** (Ajurit) ja seuraa ohjeita, mukaan lukien lataus- ja asennustoimenpiteitä.

1. Laatikon sisältö

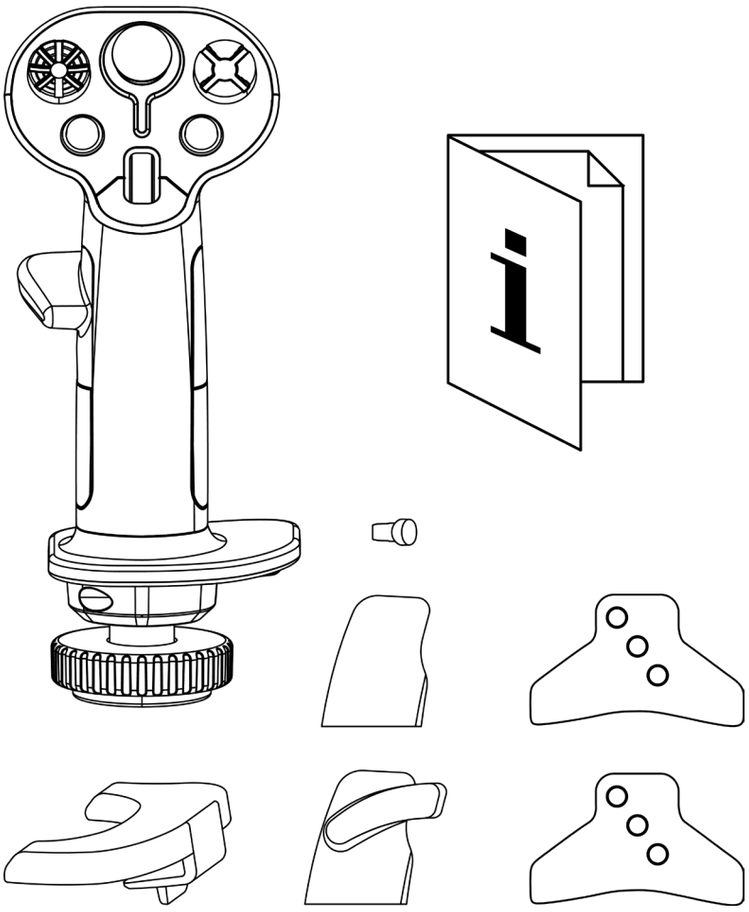

2. Tekniset ominaisuudet

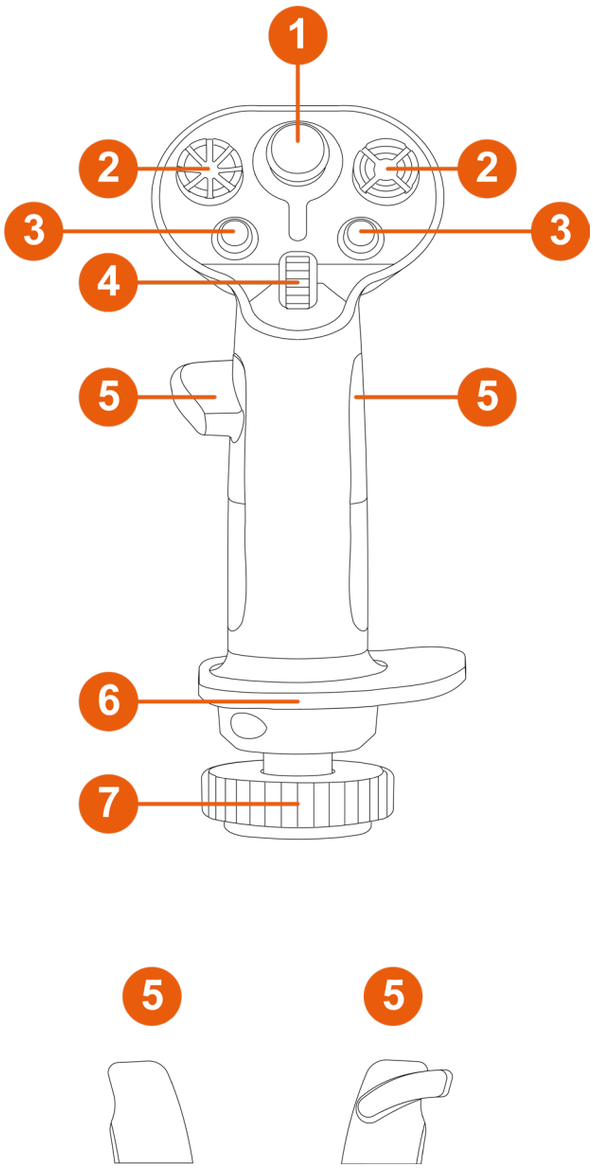

❶ Analoginen minisauva

❷ 8-suuntainen näkymän hattukytkin

❸ Toimintopainikkeet

❹ Säätöratas

❺ Peukalotuet (oikea- ja vasenkätinen)

❻ Molempikätinen rannetuki

❼ Sivuperäsintoiminto lentosauvan kahvaa pyörittämällä (lukittavissa)

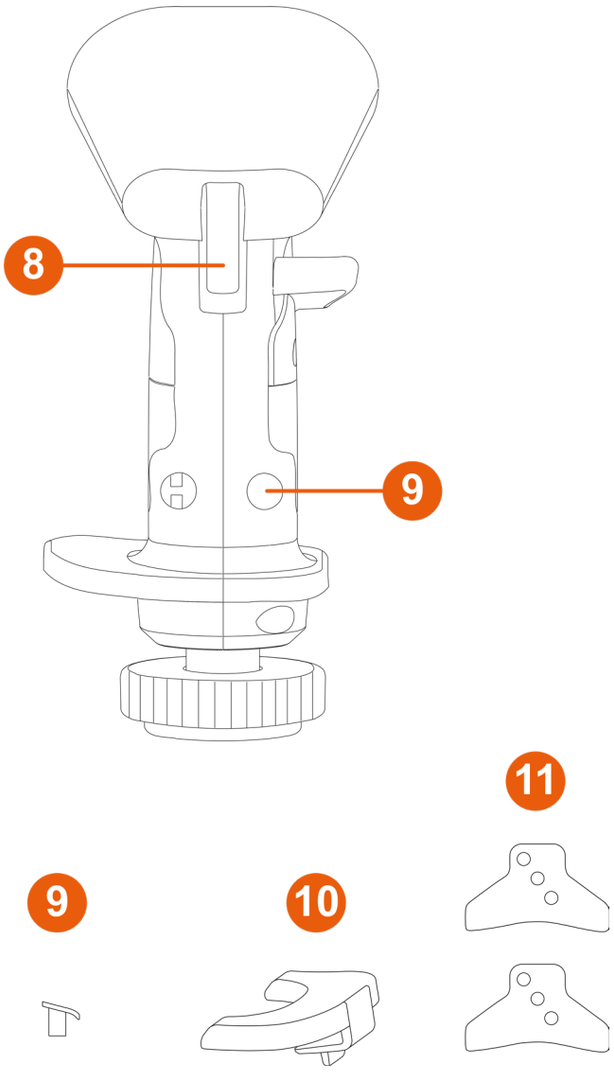

❽ Liipaisimet (mukaan lukien yksi kaksiasentoinen liipaisin)

❾ Irrotettavat painikkeet

❿ Irrotettava korkeussovitin (oikea- tai vasenkätinen)

⓫ STAR-nostovarret (vain AVA*-jalustalle)

** Myydään erikseen.*

3. Tietoa lentosauvan kahvan käytöstä

Ohjekirja

Lue tämä ohjekirja huolella ennen tuotteen käyttöä ja säilytä se vastaisuuden varalle.

Nipistysvaara

Kun käytät jalustaan* asennettua Sol-R 3 AVA Add-On Grip -lentosauvan kahvaa, älä ikinä aseta sormiasi jalustan ja lentosauvan kahvan akselin väliseen tilaan.

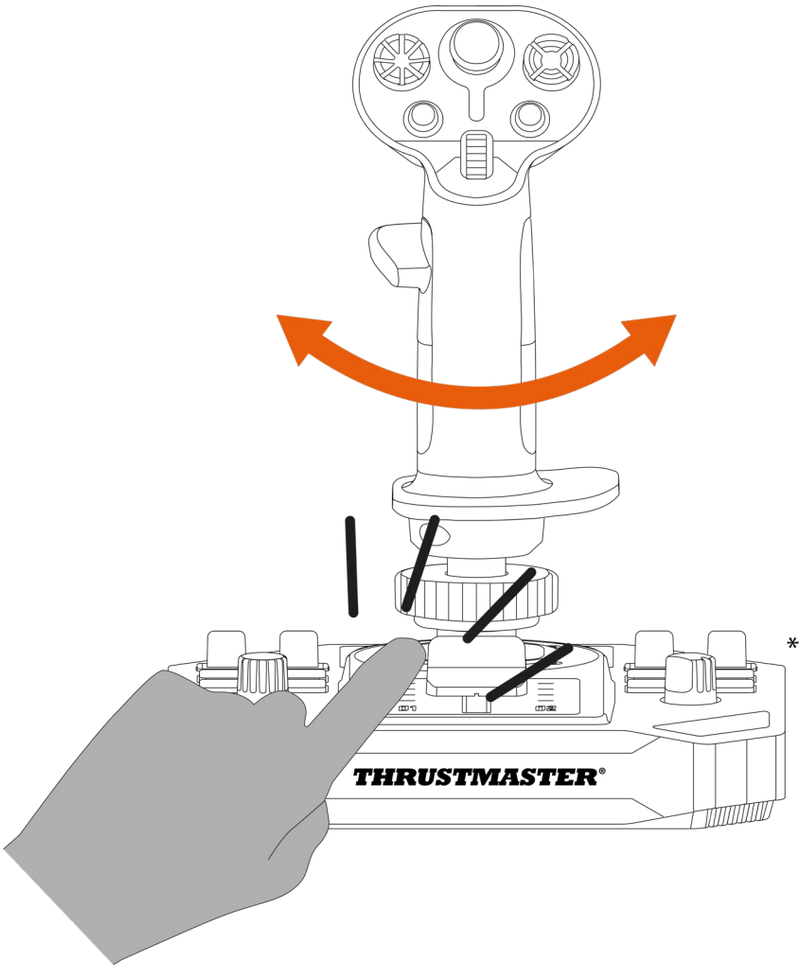

** Myydään erikseen.*

4. Asennus

1. Aseta lentosauvan kahva yhteensopivaan jalustaan*. Varmista, että lentosauvan kahva on asetettu oikein alla olevassa kuvassa esitetyllä tavalla.
2. Kiristä kiinnitysrengas.

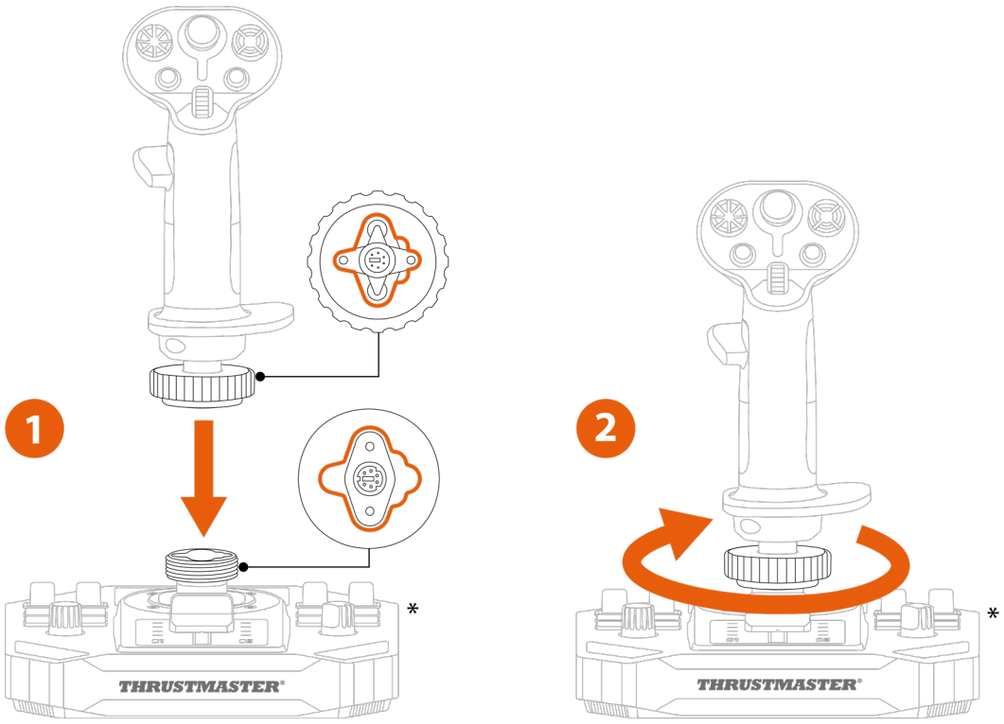

** Myydään erikseen.*

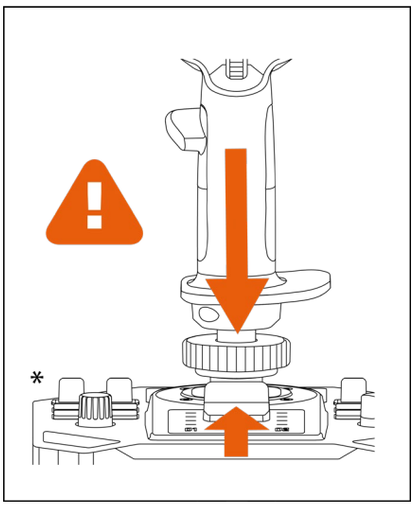

Älä pakota, jos tunnet yhtään vastustusta. Varmista, että jalustan ja lentosauvan kahvan liittimet ovat kohdillaan. Näiden ohjeiden noudattamattomuus voi johtaa tuotteiden vahingoittumiseen.

** Myydään erikseen.*

Määritykset

Oikeakätinen tila Sol-R*-jalustalla

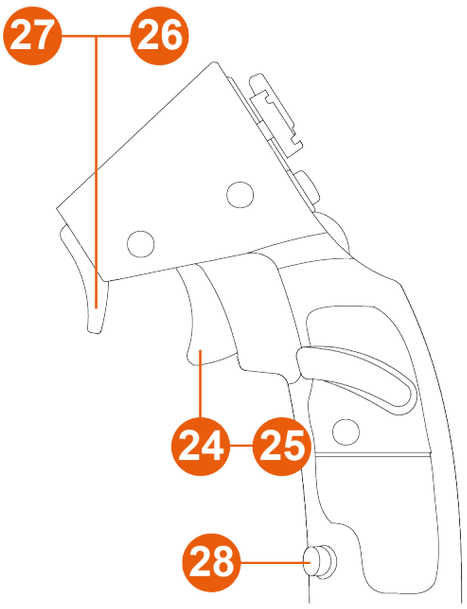

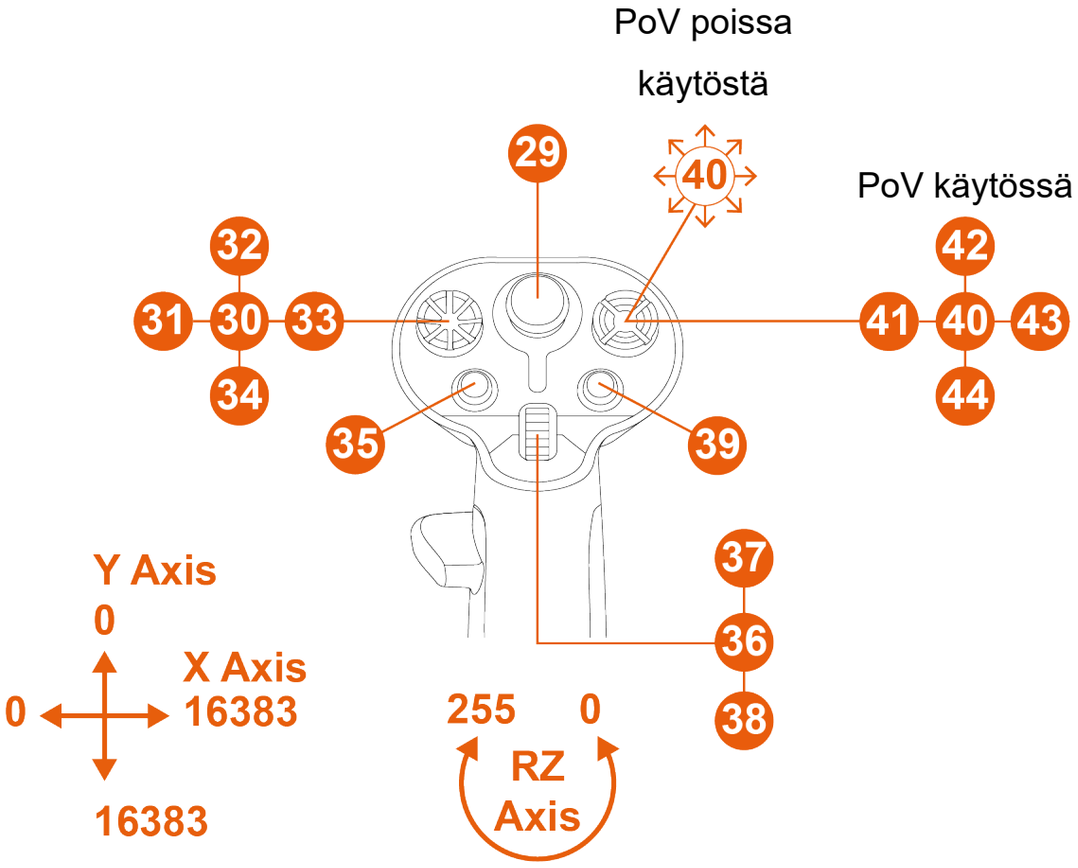

** Myydään erikseen.*

Vasenkätinen tila Sol-R-jalustalla*

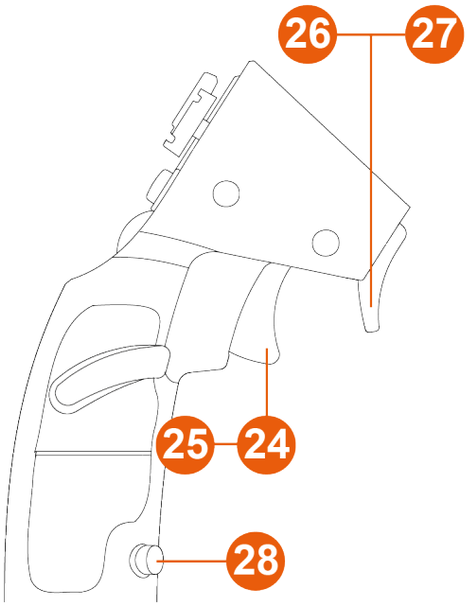

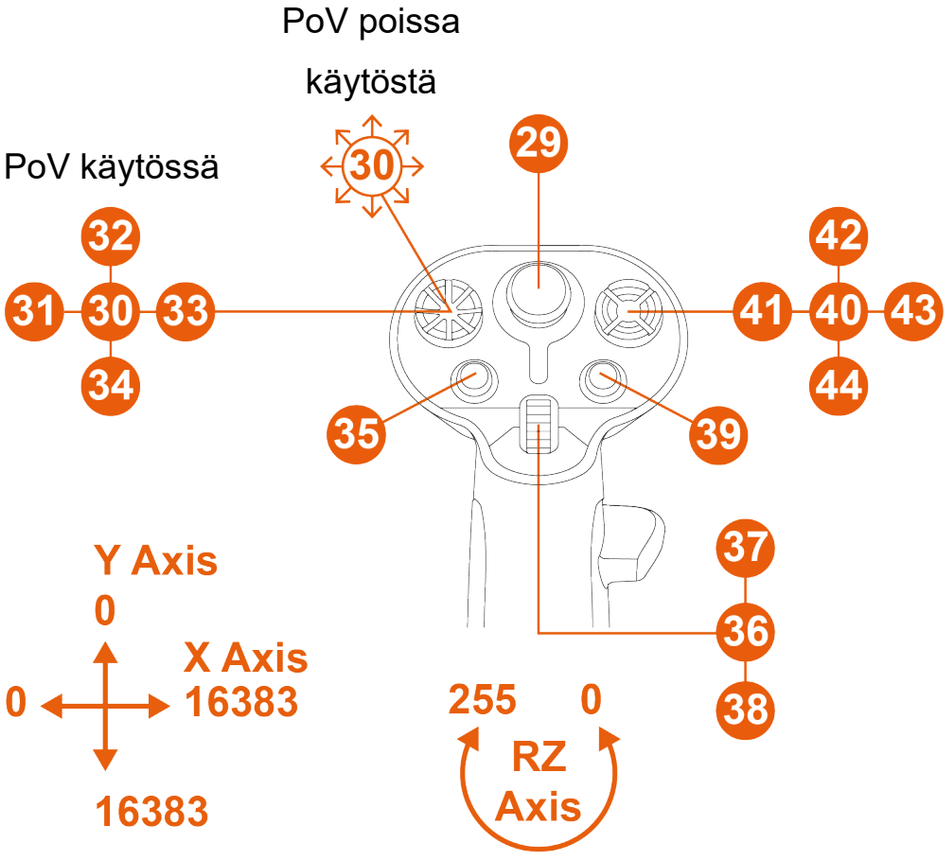

** Myydään erikseen.*

Oikeakätinen tila AVA-jalustalla*

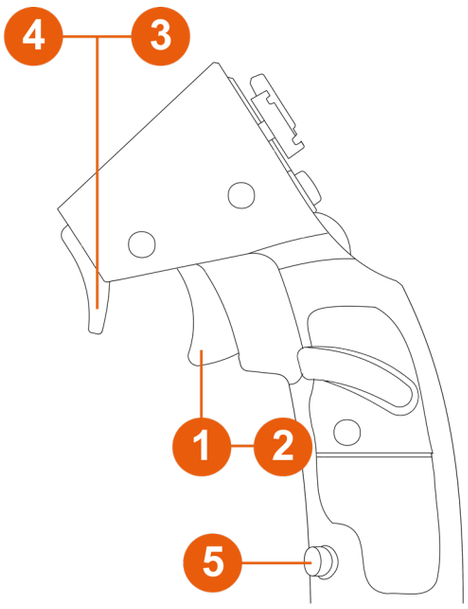

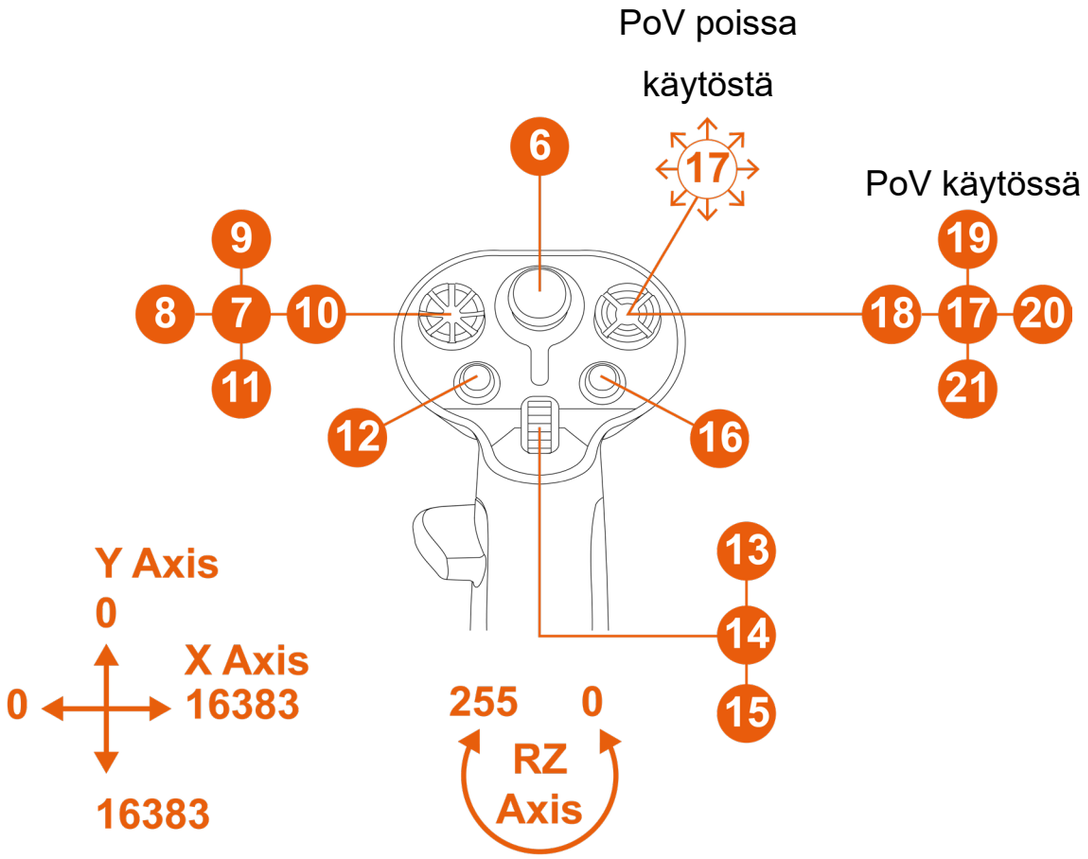

** Myydään erikseen.*

Vasenkätinen tila AVA-jalustalla*

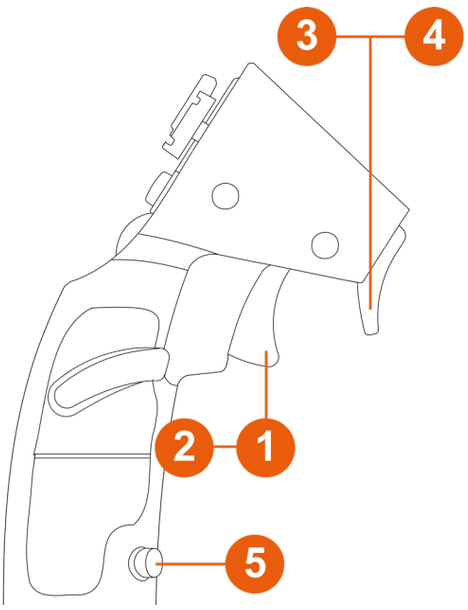

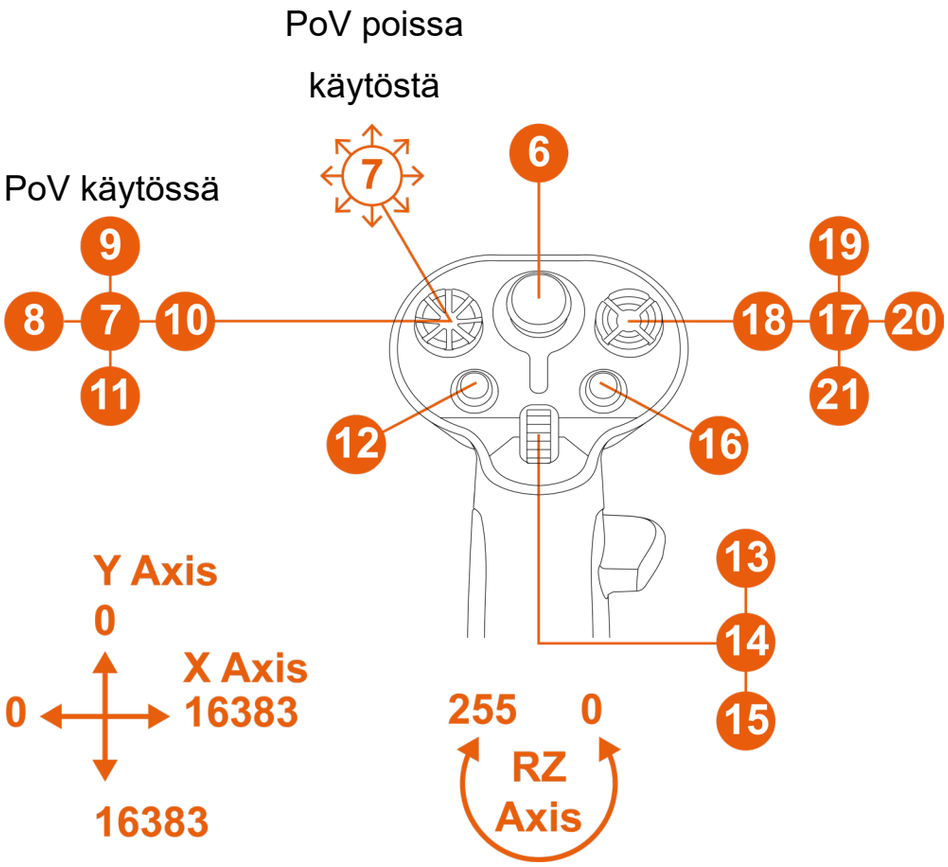

** Myydään erikseen.*

Warthog Converterilla varustetulla HOTAS Magnetic Base* -jalustalla*

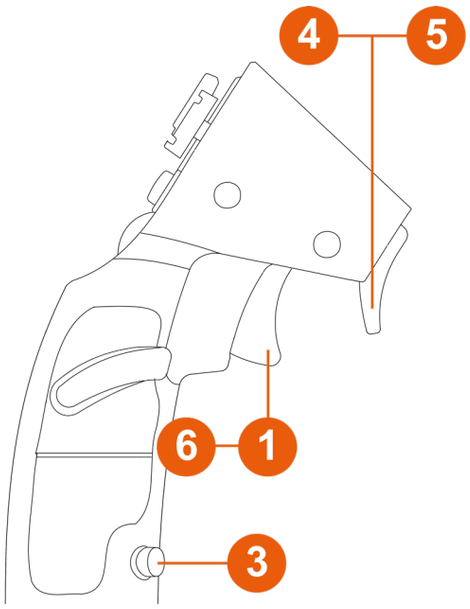

PoV poissa käytöstä

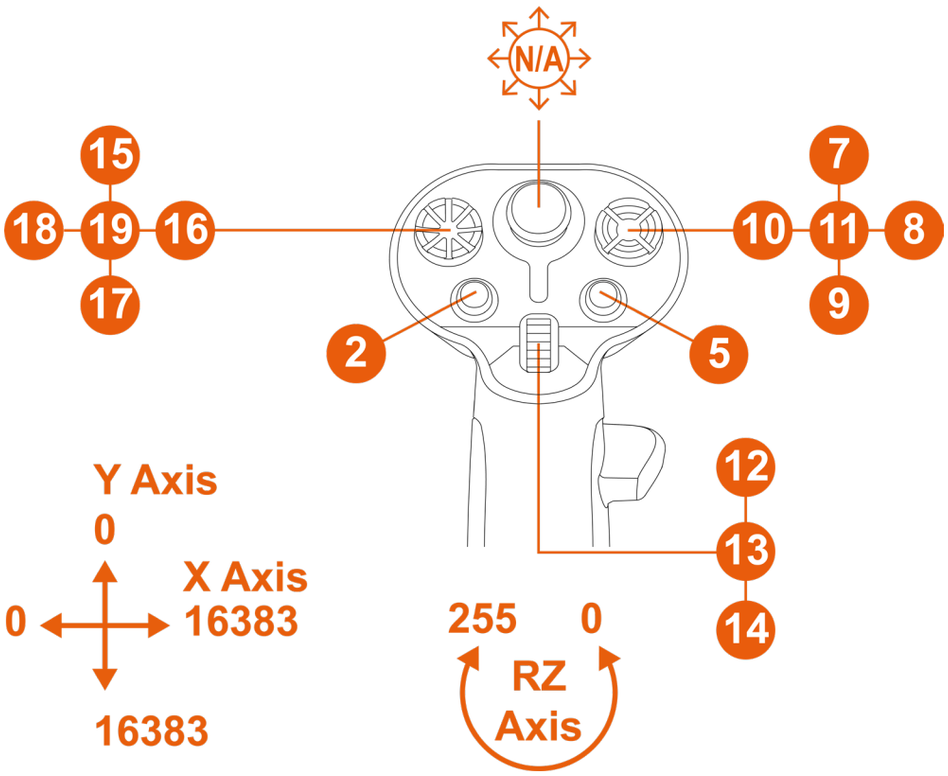

** Myydään erikseen.*

Tässä määrityksessä lentosauvan kahva tunnistetaan nimellä VIPER HOTAS Add-On Grip.

Sivuperäsintoiminto ei ole käytössä lentosauvan kahvaa pyörittämällä.

Sivuperäsintoiminto

Sol-R 3 AVA Add-On Grip -lentosauvan kahva sisältää sivuperäsintoiminnon, jota voi käyttää pyörittämällä lentosauvan kahvaa vasemmalle tai oikealle.

Pilotti käyttää lentokoneen sivuperäsintä kääntääkseen konetta vertikaalisen akselinsa ympäri (ja saa sen siten kääntymään vasemmalle tai oikealle).

Tämän toiminnon voi poistaa käytöstä lukitsemalla Z-akselin (sivuakseli) pyöritys.

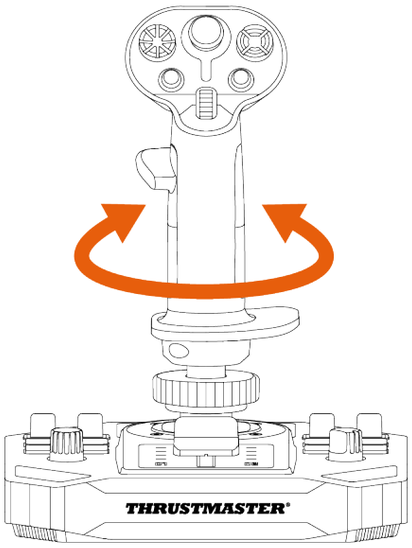

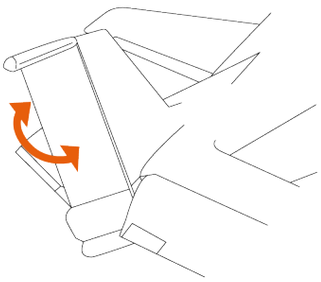

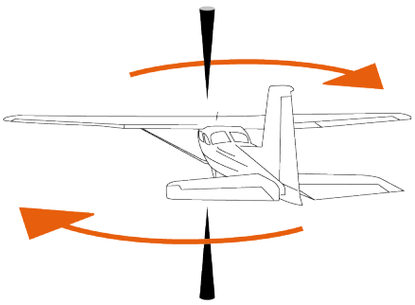

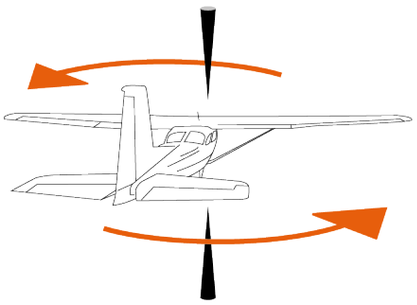

Sivuperäsintoiminnon lukitseminen:

– Kiristä rannetuen alla oleva kuusikulmioruuvi käyttämällä 2 mm kuusiokoloavainta (ei tule mukana).

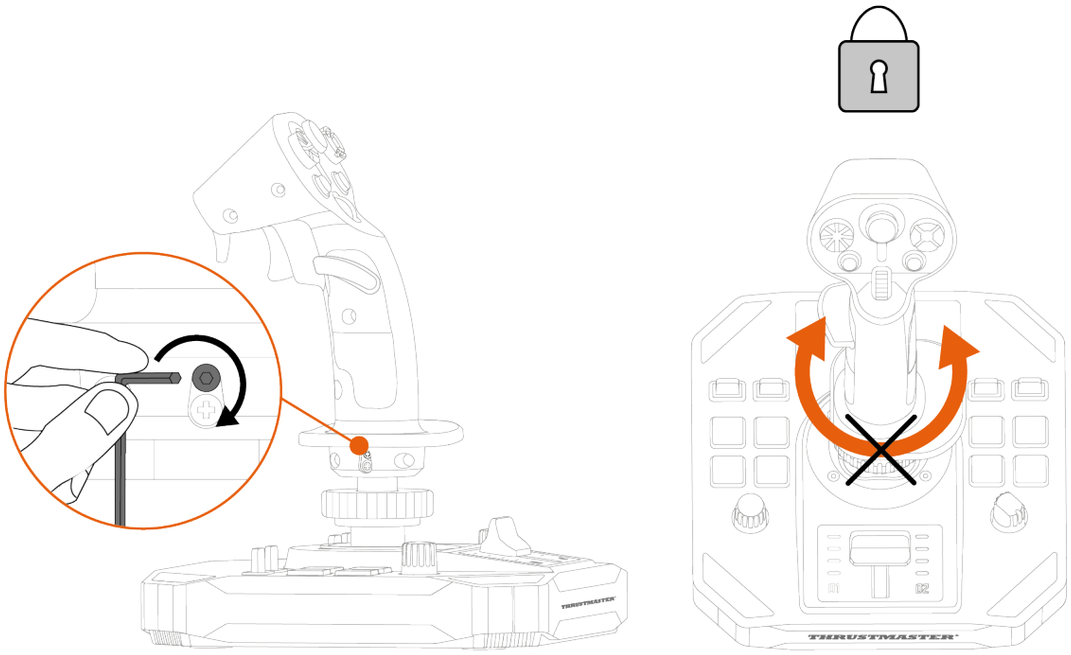

Sivuperäsintoiminnon avaaminen:

– Avaa rannetuen alla oleva kuusikulmioruuvi käyttämällä 2 mm:n kuusiokoloavainta (ei tule mukana).

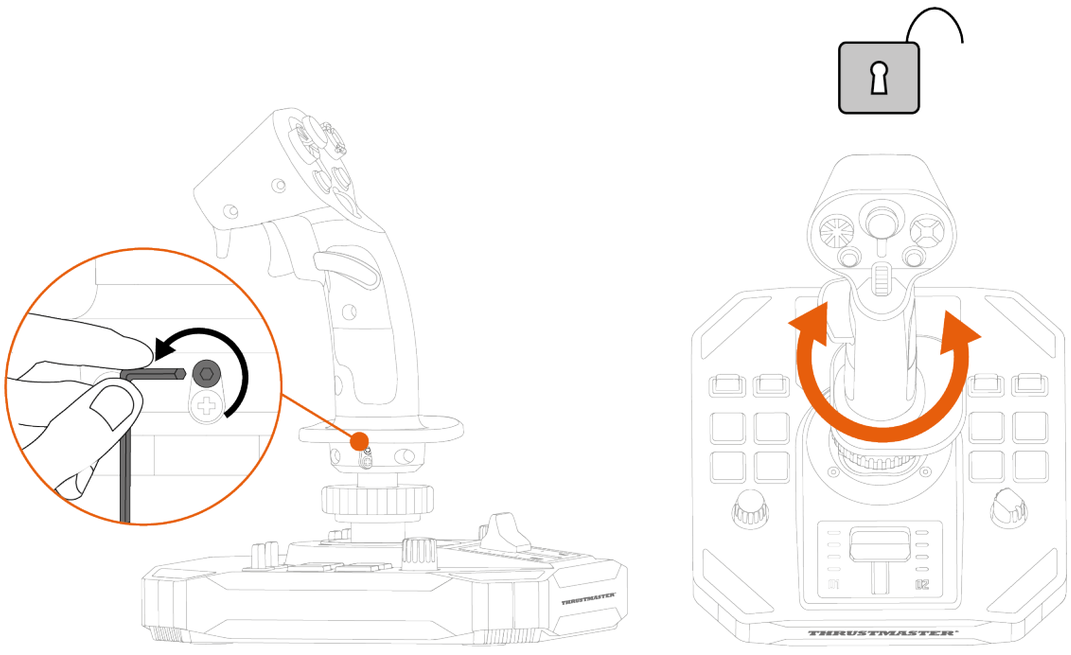

Monisuuntainen näkymän hattukytkin

Sol-R 3 AVA Add-On Grip -lentosauvan kahva sisältää monisuuntaisen näkymän hattukytkimen, jolla voi tarkkailla avaruusaluksen ympärillä tapahtuvia asioita (sen sallivissa peleissä).

Voit pelin asetusvalikosta käsin ohjelmoida eri näkymiä (takanäkymä, vasen näkymä, oikea näkymä ja ulkonäkymät) monisuuntaisen näkymän hattukytkimen eri suuntiin.

Voit myös varata monisuuntaisen hattukytkimen muita toimintoja varten (mm. tulitus).

Vasenkätinen tila	Oikeakätinen tila
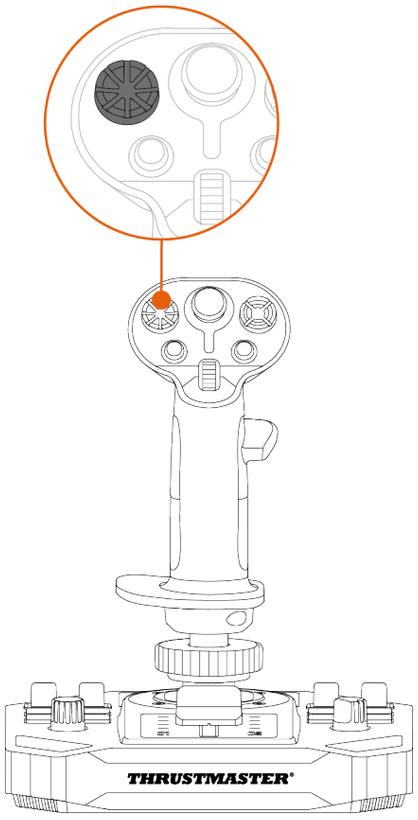	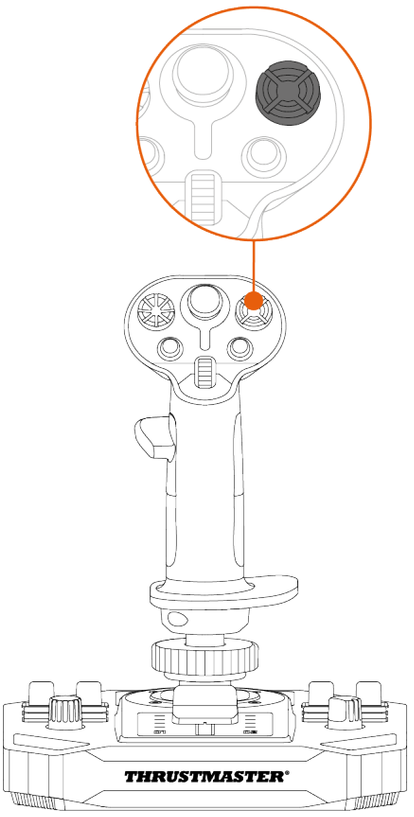

Näkymätoiminto voidaan poistaa käytöstä. Monisuuntaista hattukytkintä voi kuitenkin yhä käyttää.

Poista näkymätoiminto käytöstä:

- Mene Sol-R 3 AVA Add-On Grip -lentosauvan kahvan **ohjauspaneeliin**.
- Napsauta **Game Controllers** (**Peliohjaimet**) -ikkunassa kohtaa **Properties** (**Ominaisuudet**).
- Poista rasti (eli poista valinta) **Test Input** (**Testisyöte**) -välilehden kohdasta **Point of View hat-switch** (**Näkymän hattukytkin**).

Näkymätoiminta (oikeakätinen tila)	
Käytössä	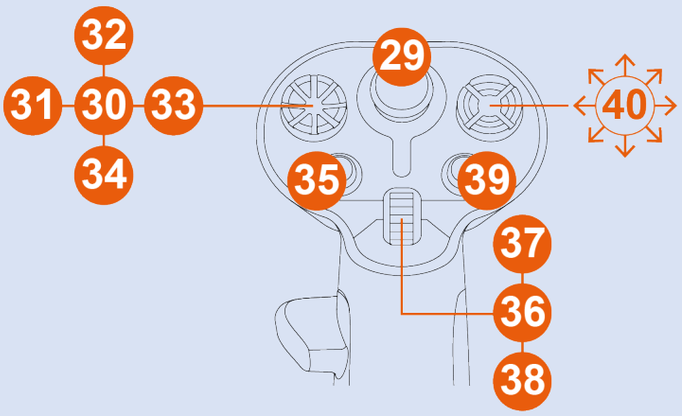
Ei käytössä	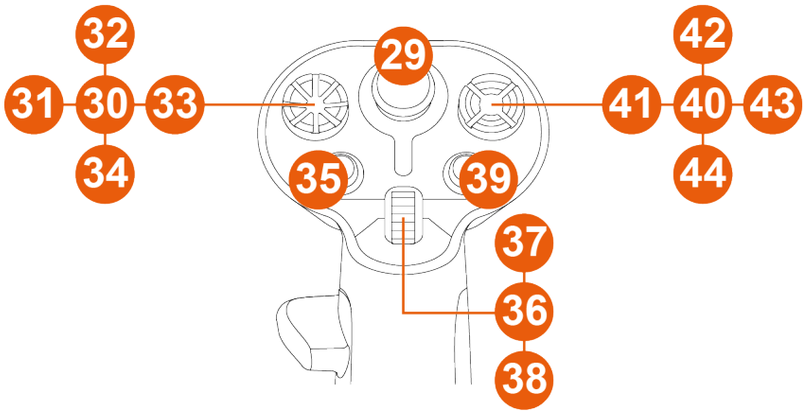

Näkymätoiminta (vasenkätinen tila)	
Käytössä	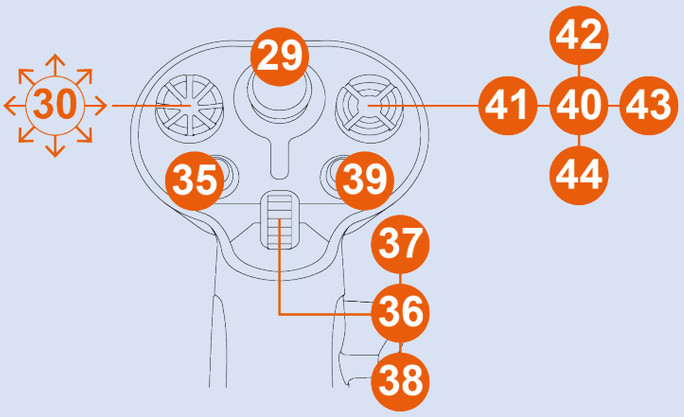
Ei käytössä	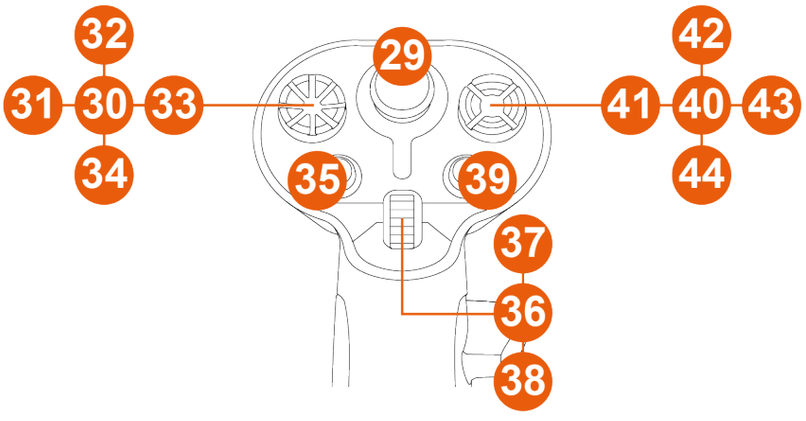

5. Lentosauvan kahvan määritys

Oikea- tai vasenkätinen tila

Sol-R 3 AVA Add-On Grip -lentosauvan kahva sopii molemmille kätisyyksille mukautuakseen kaikkien pelaajien käyttöön (sekä oikea- että vasenkätisten).

Lentosauvan kahva on oletusarvoisesti määritetty oikeakätiseen tilaan.

Esimerkkimääritys Sol-R-jalustalla*

Vasenkätinen tila	Oikeakätinen tila
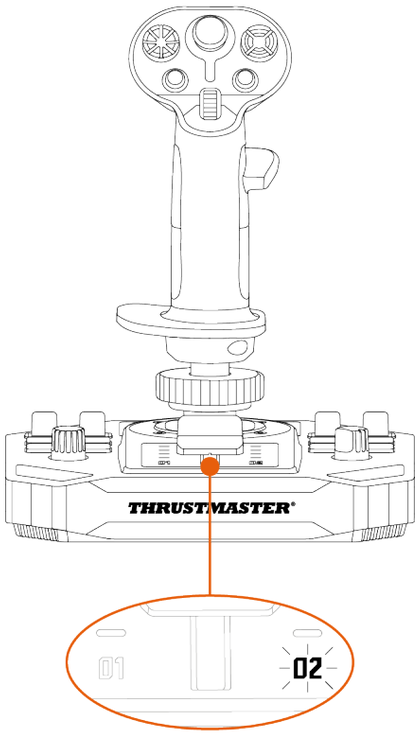	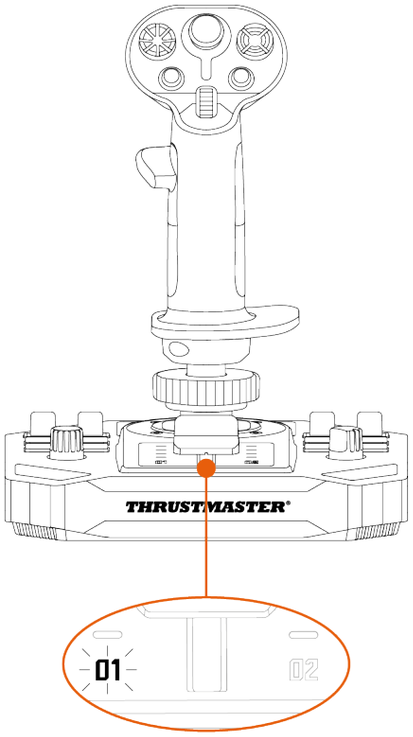

Suorita oikeakätisestä tilasta vasenkätiseen tilaan vaihtamisen toimet (tai päinvastoin), **ennen kuin** yhdistät sauvaohjaimen PC-tietokoneeseen.

** Myydään erikseen.*

Sauvaohjaimen asennus **vasenkätiseen tilaan**:

- Aseta sauvaohjaimen jalustan alaosasta löytyvä valintakytkin LEFT HANDED (vasenkätinen) -tilaan ennen ohjaimen yhdistämistä.

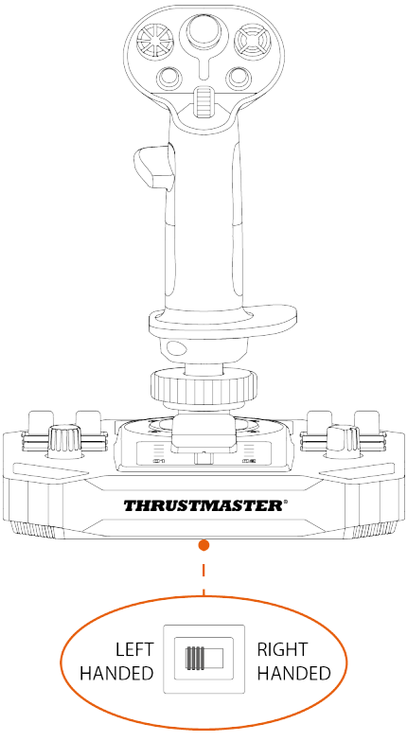

Sauvaohjain tunnistetaan nimellä **Sol-R [L] Flightstick**.

Aseta sauvaohjain **oikeakätiseen tilaan**:

- Aseta sauvaohjaimen jalustan pohjasta löytyvä valintakytkin RIGHT HANDED (oikeakätinen) -tilaan ennen ohjaimen yhdistämistä.

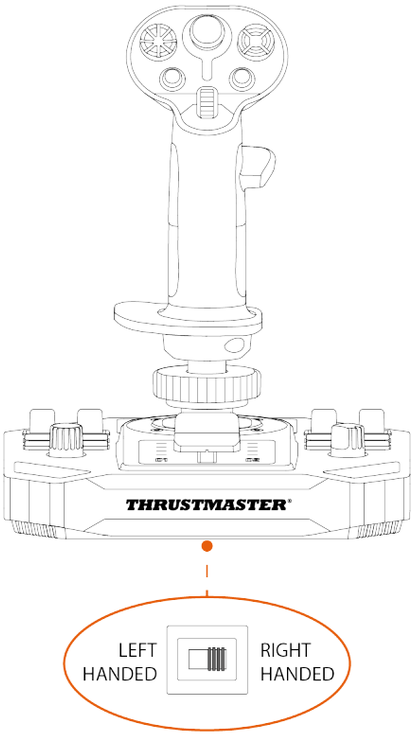

Sauvaohjain tunnistetaan nimellä **Sol-R [R] Flightstick**.

Esimerkkimääritys AVA- tai HOTAS Magnetic Base* -jalustalla*

Kun Sol-R 3 AVA Add-On Grip -lentosauvan kahva on asennettu AVA*- tai HOTAS Magnetic Base* -jalustaan:

1. Mene **ohjauspaneeliin**.
2. Napsauta **Game Controllers** (**Peliohjaimet**) -ikkunassa kohtaa **Properties** (**Ominaisuudet**).
3. Valitse **Test Input** (**Testisyöte**) -välilehdeltä joko **RIGHT-HANDED** (oikeakätinen) tai **LEFT-HANDED** (vasenkätinen).

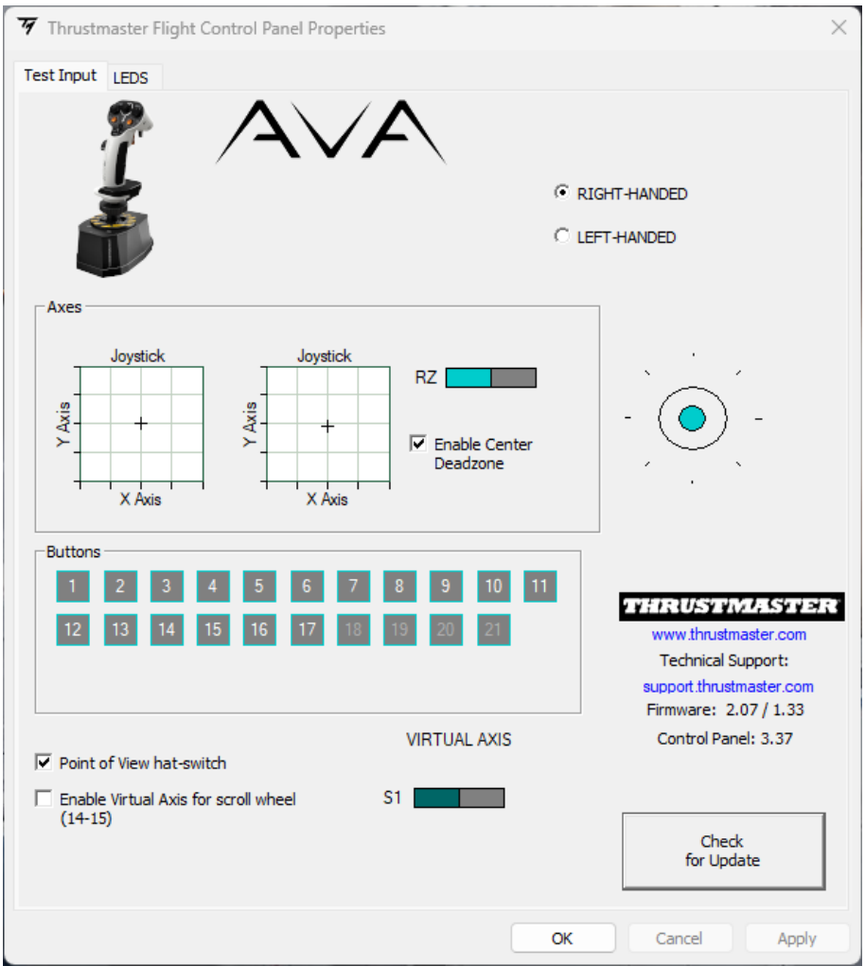

** Myydään erikseen.*

Oikeakätisen tilan vaihto vasenkätiseen tilaan

1. Avaa oikean käden peukalotuki.

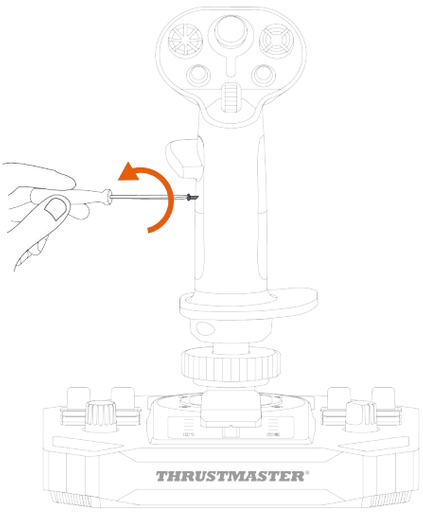

2. Poista oikean käden peukalotuen molemmat osat.

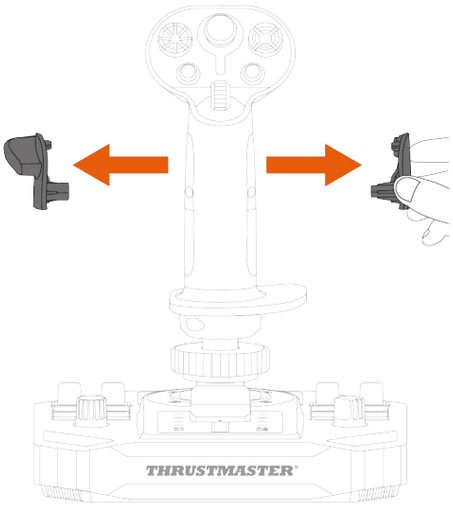

3. Aseta vasemman käden peukalotuen molemmat osat lentosauvan kahvaan.

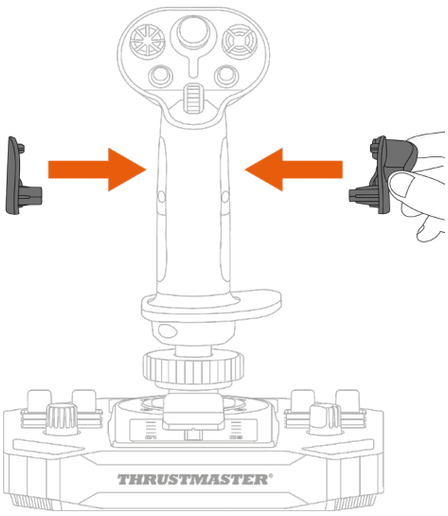

4. Kiinnitä vasemman käden peukalotuki.

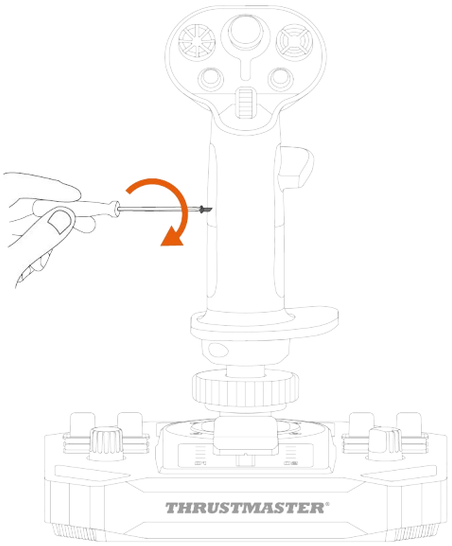

5. Irrota lentosauvan kahvan takana sijaitseva irrotettava painike.

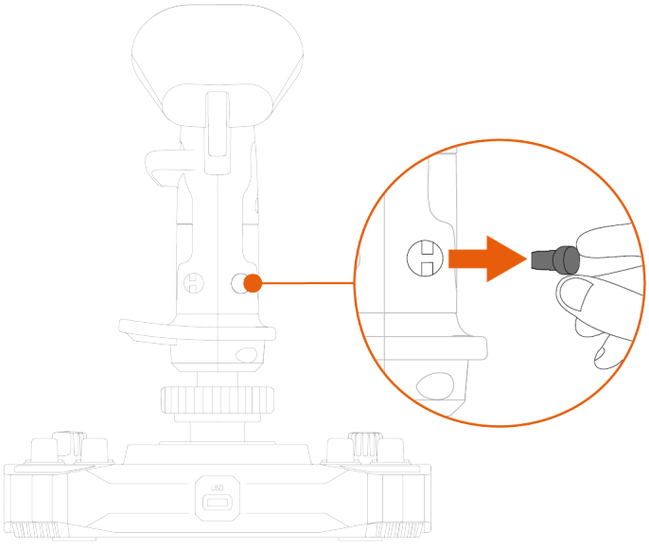

6. Aseta irrotettava painike peukalotuen alle.

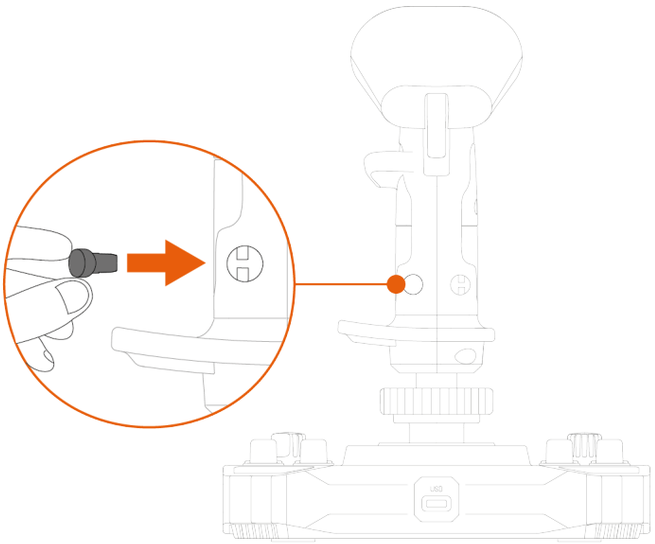

7. Avaa kaksi rannetuen paikallaan pitävää ruuvia.

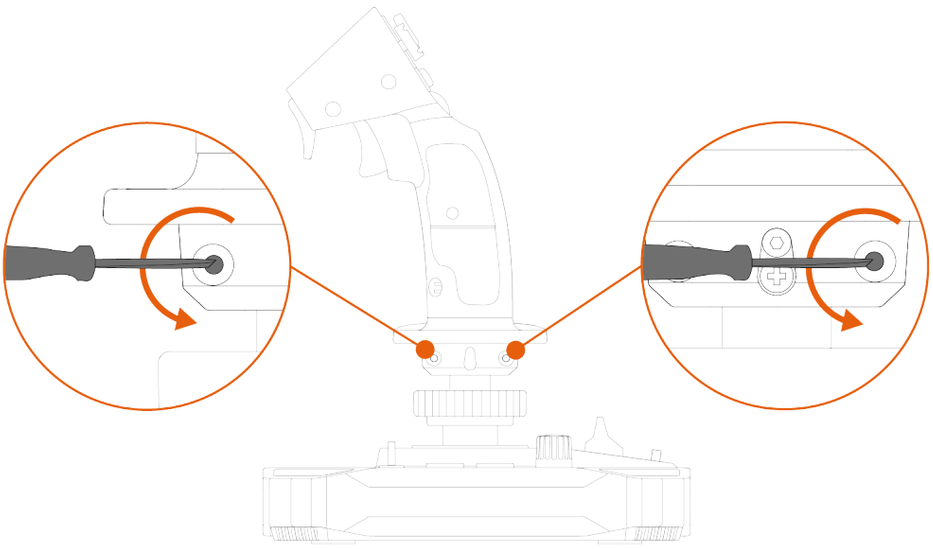

8. Poista rannetuen kaksi osaa ja sijoita ne uudelleen lentosauvan kahvaan asettamalla osat toisinpäin.

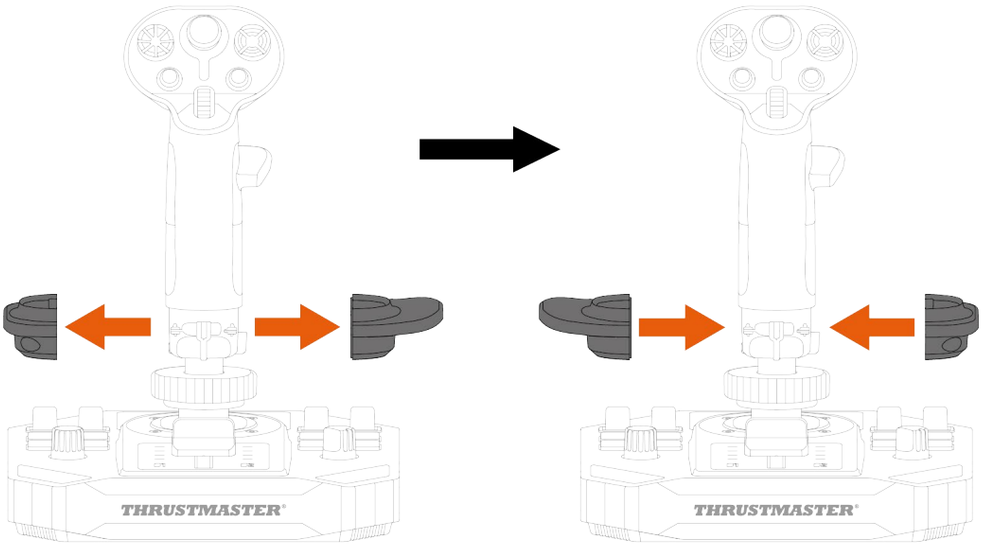

9. Kiinnitä kaksi rannetuen paikallaan pitävää ruuvia.

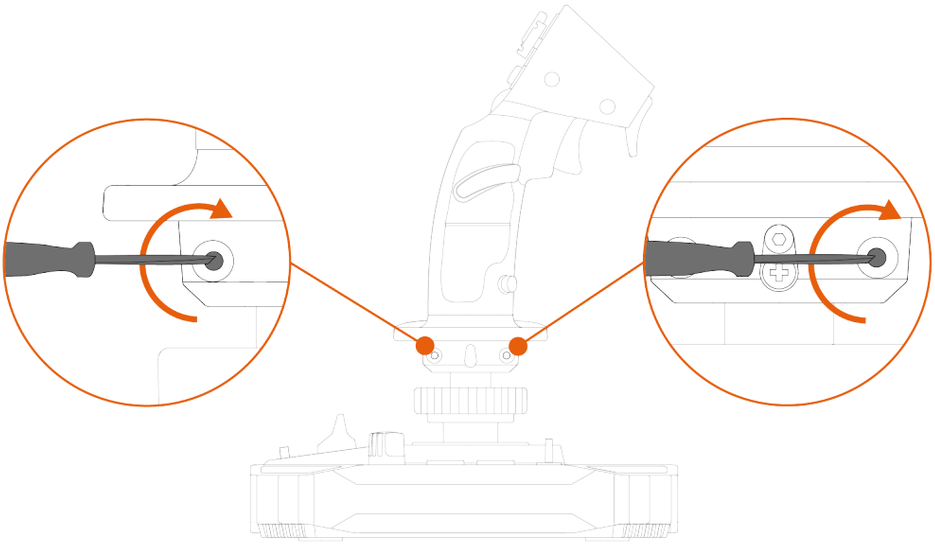

Vasenkätisen tilan vaihto oikeakätiseen tilaan

1. Avaa vasemman käden peukalotuki.

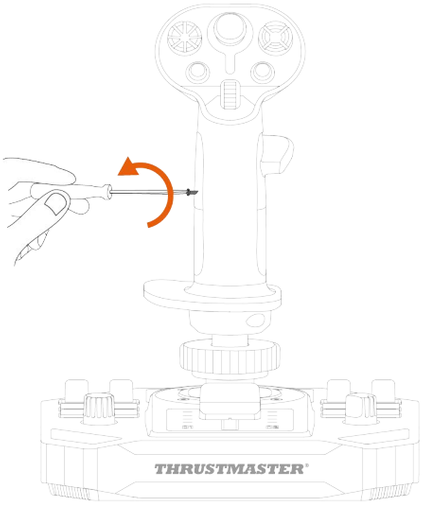

2. Poista vasemman käden peukalotuen molemmat osat.

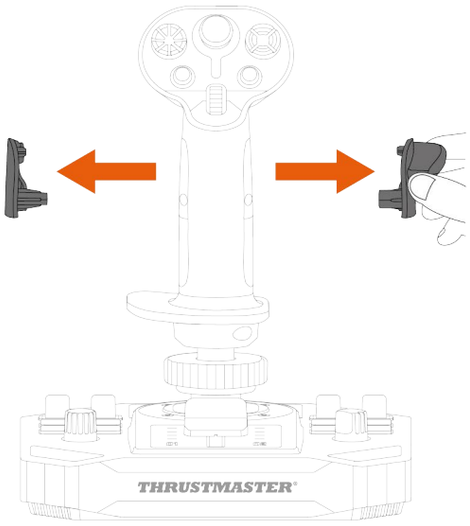

3. Aseta oikean käden peukalotuen molemmat osat lentosauvan kahvaan.

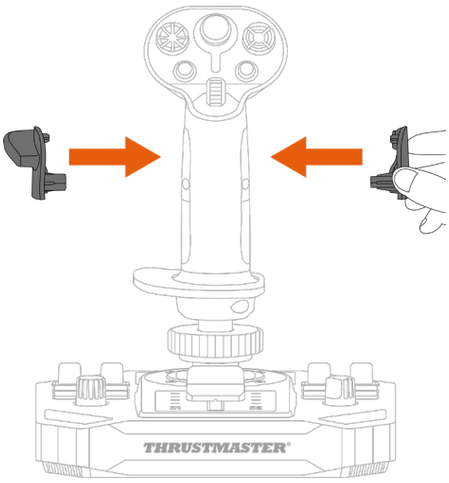

4. Kiinnitä oikean käden peukalotuki.

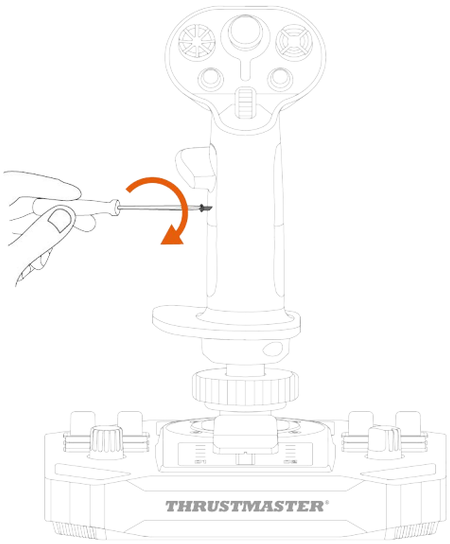

5. Irrota lentosauvan kahvan takana sijaitseva irrotettava painike.

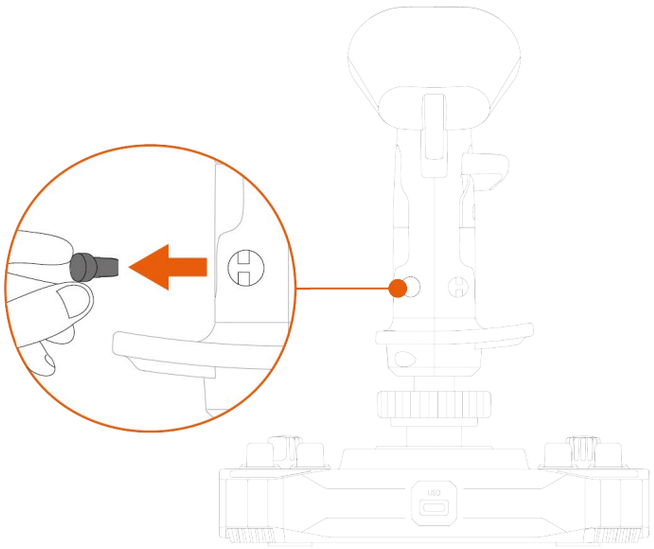

6. Aseta irrotettava painike peukalotuen alle.

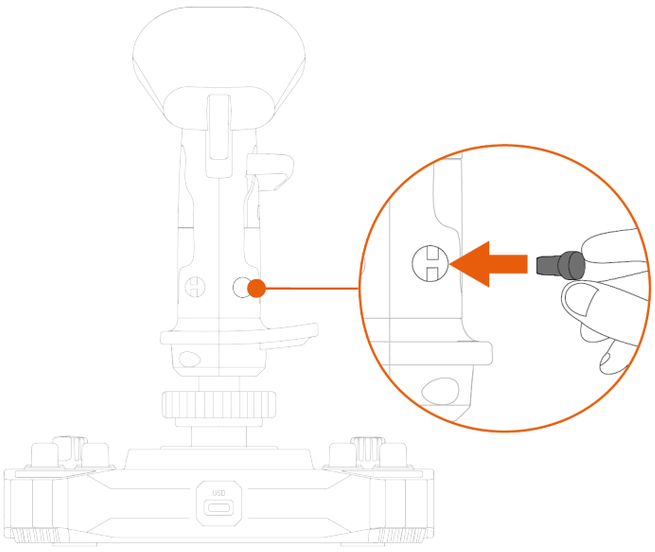

7. Avaa kaksi rannetuen paikallaan pitävää ruuvia.

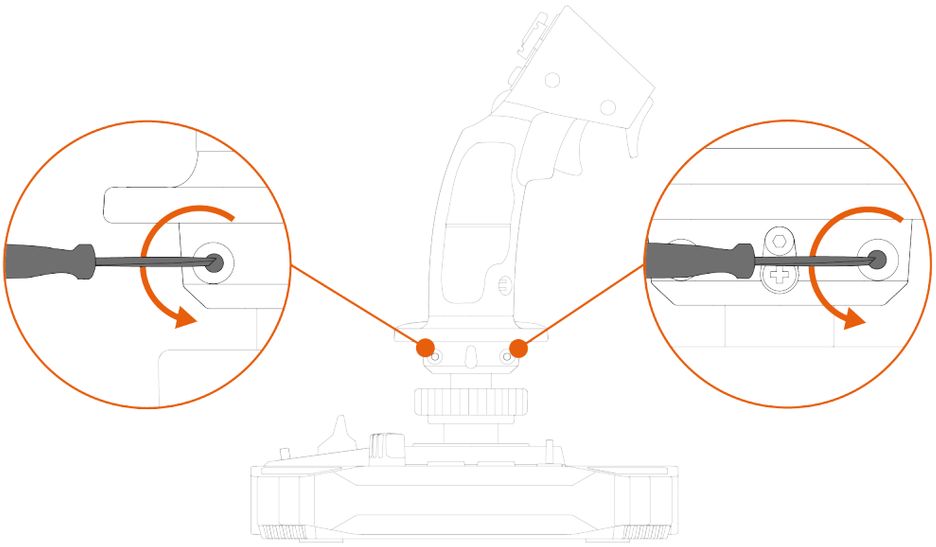

8. Poista rannetuen kaksi osaa ja sijoita ne uudelleen lentosauvan kahvaan asettamalla osat toisinpäin.

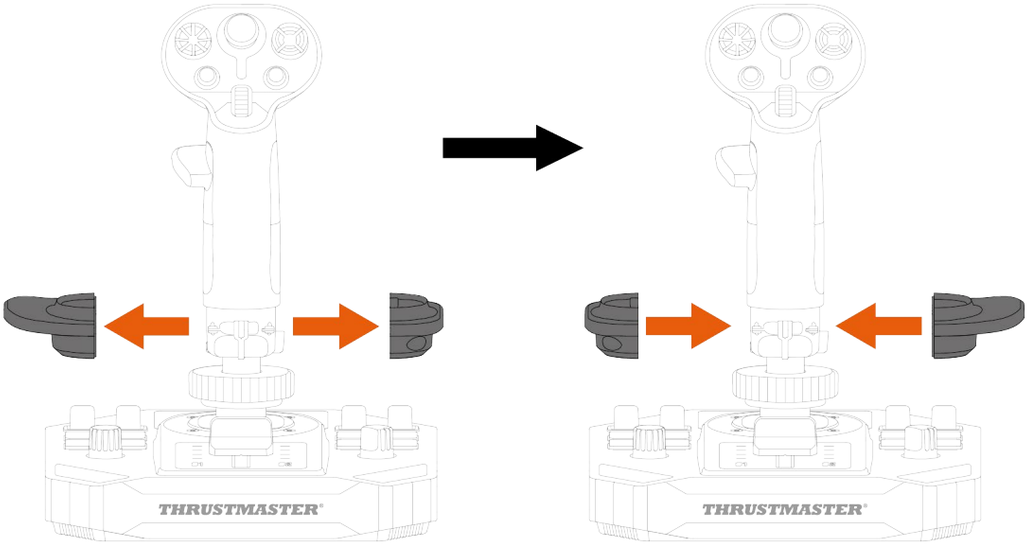

9. Kiinnitä kaksi rannetuen paikallaan pitävää ruuvia.

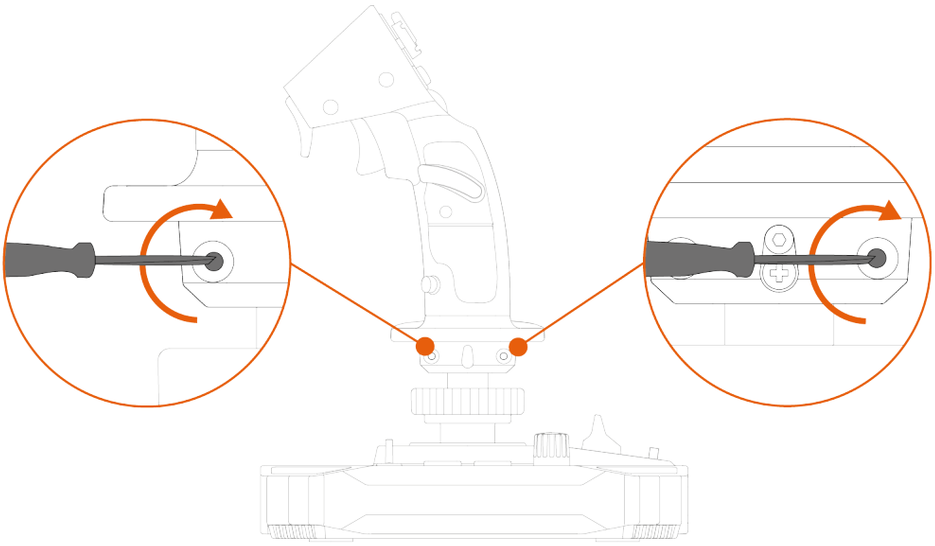

Korkeussovitin

Sol-R 3 AVA Add-On Grip -lentosauvan kahva sisältää korkeussovittimen, mikä nostaa kättäsi ja tarjoaa paremman käyttömukavuuden lentosauvan kahvaa käyttäessäsi.

Ilman sovitinta	Sovittimen kanssa
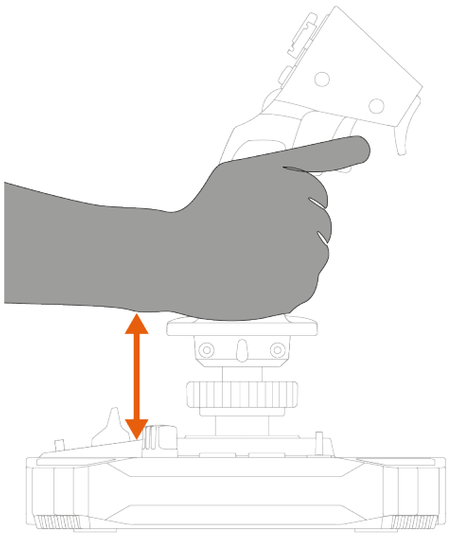	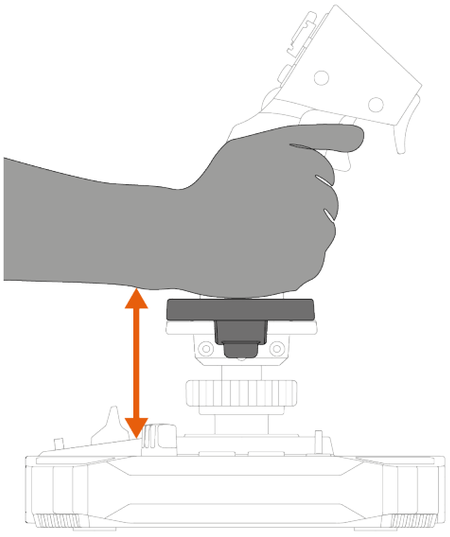

Asenna korkeussovitin napsauttamalla se rannetukeen.

Vasenkätinen tila	Oikeakätinen tila
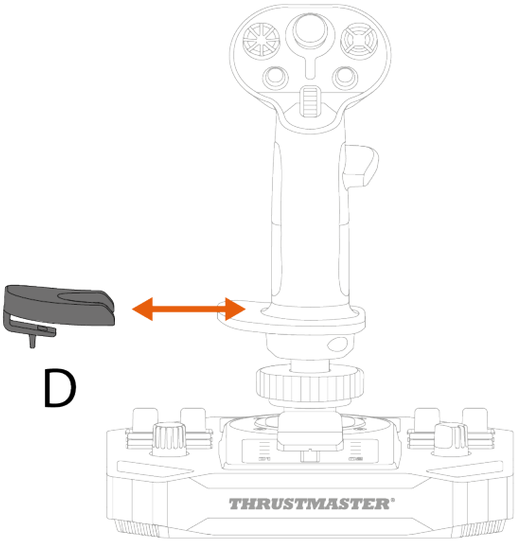	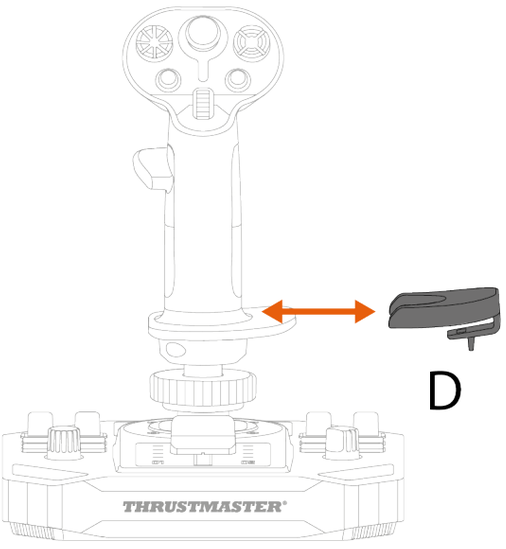

6. Yhteensopivuus

Muista käyttää ainoastaan virallisia lisävarusteita. Epävirallisten lisävarusteiden käyttö voi vahingoittaa tuotetta ja mitätöidä takuun.

Jalustat

Sol-R 3 AVA Add-On Grip -lentosauvan kahva on yhteensopiva AVA*-, Sol-R 5 Base*- ja HOTAS Magnetic Base* -jalustan kanssa.

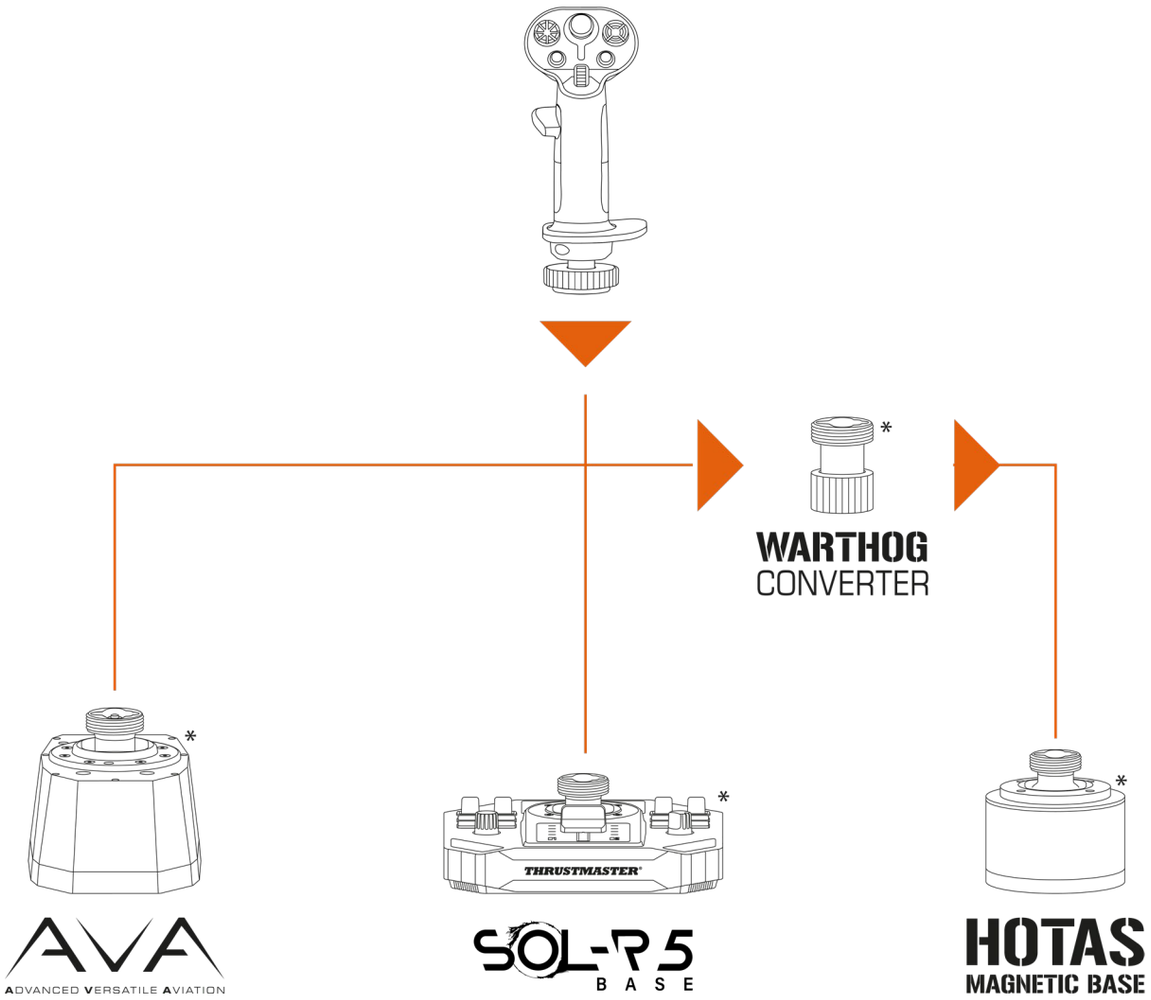

Sol-R 3 AVA Add-On Grip -lentosauvan kahvan asennus HOTAS Magnetic Base* -jalustaan vaatii Warthog Converterin* käyttöä, jotta yhteensopivuus voidaan varmistaa.

** Myydään erikseen.*

Nostovarret

Sol-R 3 AVA Add-On Grip -lentosauvan kahvan mukana tulee kaksi STAR-nostovartta AVA*-jalustan omistajille avaruussimulaatioissa käytettäväksi.

Nostovarret säätävät tapaa, jolla lentosauvan kahvaan käytetty voima siirretään liikkeeksi, mikä muuttaa lentosauvan kahvan liikeradan tunnetta sen käytöksen lisäksi.

Nostovarsien ja AVA*-jalustan asennustoimet löytyvät täältä:

https://support.thrustmaster.com/product/ava/

** Myydään erikseen.*

7. Edistynyt T.A.R.G.E.T-ohjelmointiohjelmisto

T.A.R.G.E.T (Thrustmaster Advanced pRogramming Graphical EdiTor) on innovatiivinen ja huipputehokas ohjelmistopaketti, joka mahdollistaa parannuksien tekemisen useimmille Thrustmasterin lento-ohjaimille ja profiilien jakamisen Thrustmaster-yhteisön kanssa.

Asennus

1. Käy osoitteessa:

   https://support.thrustmaster.com/product/sol-r-3-ava-add-on-grip

2. Lataa **Software** (Ohjelmisto) -osiosta edistynyt T.A.R.G.E.T-ohjelmointiohjelmisto ja asenna se.

Pääominaisuudet

- Akseleille löytyy useita mahdollisia määrityksiä.
- Tarjolla on useita ohjelmointitasoja: Basic, Advanced ja Script.
- Käyttää Drag & Drop -periaatetta.
- Sol-R 3 AVA Add-On Grip -lentosauvan kahvan voi yhdistää muiden Thrustmaster-lentosimulaattorilaitteiden kanssa (Hotas Cougar*, T.16000M FCS*, TWCS*, TFRP*, MFD Cougar Pack*, TCA-sarja*, VIPER-sarja*, AVA-sarja* ja Sol-R-sarja* – kaikki niistä ovat T.A.R.G.E.T-yhteensopivia), jotta ne tunnistetaan yhtenä USB-laitteena.
- Pääsy Thrustmaster-yhteisön luomiin edistyneisiin profiileihin.

** Myydään erikseen.*

8. UKK ja tekninen tuki

Onko sinulla kysymyksiä Sol-R 3 AVA Add-On Grip -lentosauvan kahvasta tai kärsitkö teknisistä ongelmista? Mikäli näin on, vieraile Thrustmasterin teknisen tuen sivustolla:

https://support.thrustmaster.com/product/sol-r-3-ava-add-on-grip

1. Sauvaohjain ei toimi oikein tai se vaikuttaa väärin kalibroidulta

- Sammuta PC, irrota sauvaohjain, yhdistä se takaisin ja käynnistä sitten PC sekä peli uudelleen.
- Jätä sauvaohjainta yhdistäessäsi lentosauvan kahva keskelle ja vältä liikuttamasta sitä välttääksesi mahdolliset kalibrointiongelmat.

2. En voi säätää sauvaohjainta

- Avaa pelin valikko ja valitse **Options (Asetukset) > Controller (Ohjain) > Gamepad (Peliohjain)** tai **Joystick (Sauvaohjain)**. Valitse sitten sopivin asetus tai määritä sauvaohjaimen asetukset täysin uusiksi.
- Lisää tietoa löytyy pelin käyttöohjeesta tai verkon apusivustolta.

3. Sauvaohjain on liian herkkä tai ei ole tarpeeksi herkkä

- Sauvaohjain kalibroi itsensä automaattisesti muutaman eri akseleilla tehdyn liikkeen jälkeen.
- Avaa pelin valikko ja valitse **Options (Asetukset) > Controller (Ohjain) > Gamepad (Peliohjain)** tai **Joystick (Sauvaohjain)**. Säädä sauvaohjaimen herkkyyttä ja kuolleita alueita, mikäli nämä asetukset ovat saatavilla.

4. Sauvaohjain ei toimi

Jotta sauvaohjain toimisi kunnolla videopeleissä, sinun on päivitettävä jalustan laiteohjelmisto.

- Jos käytössä on Sol-R 5 Base -jalusta, käy osoitteessa **https://support.thrustmaster.com/product/sol-r-5-base**
- Jos käytössä on AVA-jalusta, käy osoitteessa **https://support.thrustmaster.com/product/ava**
- Jos käytössä on HOTAS Magnetic Base -jalusta, käy osoitteessa **https://support.thrustmaster.com/product/hotas-magnetic-base**

Valitse **Drivers** (Ajurit) ja seuraa ohjeita, mukaan lukien lataus- ja asennustoimenpiteitä.

THRUSTMASTER®

SOL-R 3
AVA
ADD-ON GRIP

PC (Windows® 10/11)

Návod na použitie

Dôkladne si prečítajte pokyny uvedené v tomto manuáli **pred** inštaláciou produktu, **pred** akýmkoľvek použitím produktu a **pred** akoukoľvek údržbou. Nezabudnite dodržiavať bezpečnostné pokyny. Nedodržanie týchto pokynov môže viesť k nehodám a/alebo poškodeniu. Tento návod si ponechajte, aby ste sa k nemu mohli v budúcnosti vrátiť.

OBSAH

1. OBSAH BALENIA 6

2. TECHNICKÉ VLASTNOSTI.....7

3. INFORMÁCIE O POUŽITÍ LETECKEJ PÁKY.... 9

4. MONTÁŽ.....11

Mapovanie.....13

Funkcia kormidla.....19

Viacsmerový prepínač uhla pohľadu 21

5. KONFIGURÁCIA LETECKEJ PÁKY 24

Režim pre pravákov alebo Režim pre ľavákov 24

Príklad konfigurácie so základňou Sol-R*.. 25

Príklad konfigurácie so základňou AVA* alebo so základňou HOTAS Magnetic Base*.....28

Prechod z Režimu pre pravákov na Režim pre ľavákov *29*

Prechod z Režimu pre ľavákov do Režimu pre pravákov *33*

Výškový adaptér *37*

6. KOMPATIBILITA **38**

Základne *39*

Vačky *40*

7. T.A.R.G.E.T POKROČILÝ PROGRAMOVACÍ SOFTVÉR **41**

Inštalácia *41*

Hlavné vlastnosti *42*

8. ČASTO KLADENÉ OTÁZKY A TECHNICKÁ PODPORA **43**

Užite si skvelý zážitok s leteckou pákou Sol-R 3 AVA Add-On Grip: bude vás sprevádzať priamo do srdca vašich vesmírnych bitiek a prieskumov.

Tento návod vám pomôže nainštalovať a používať váš Sol-R 3 AVA Add-On Grip v čo najlepších podmienkach. Pred vzletom si dôkladne prečítajte pokyny a varovania: pomôžu vám vyťažiť z produktu maximálne potešenie.

Aktualizácia firmvéru

Aby letecká páka Sol-R 3 AVA Add-On Grip správne fungovala s videohrami, je potrebné aktualizovať firmvér základne.

- Ak používate základňu Sol-R 5 Base, prosím, navštívte **https://support.thrustmaster.com/product/sol-r-5-base**

- Ak používate AVA základňu, prosím, navštívte **https://support.thrustmaster.com/product/ava**

- Ak používate základňu HOTAS Magnetic Base, prosím, navštívte **https://support.thrustmaster.com/product/hotas-magnetic-base**

Vyberte **Drivers** (Ovládače) a postupujte podľa pokynov vrátane postupu sťahovania a inštalácie.

1. Obsah balenia

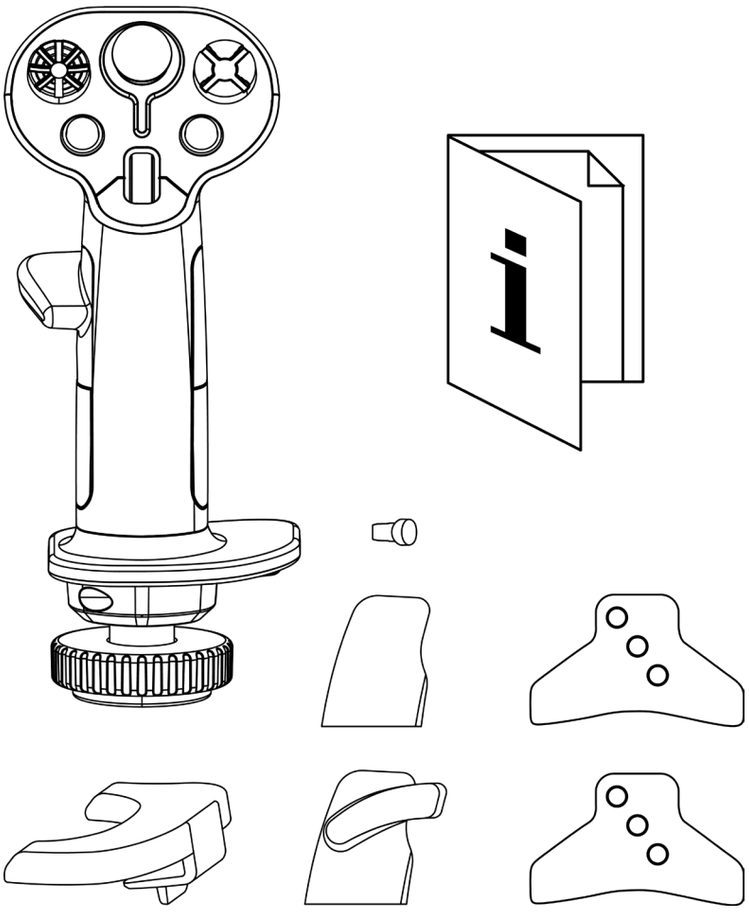

2. Technické vlastnosti

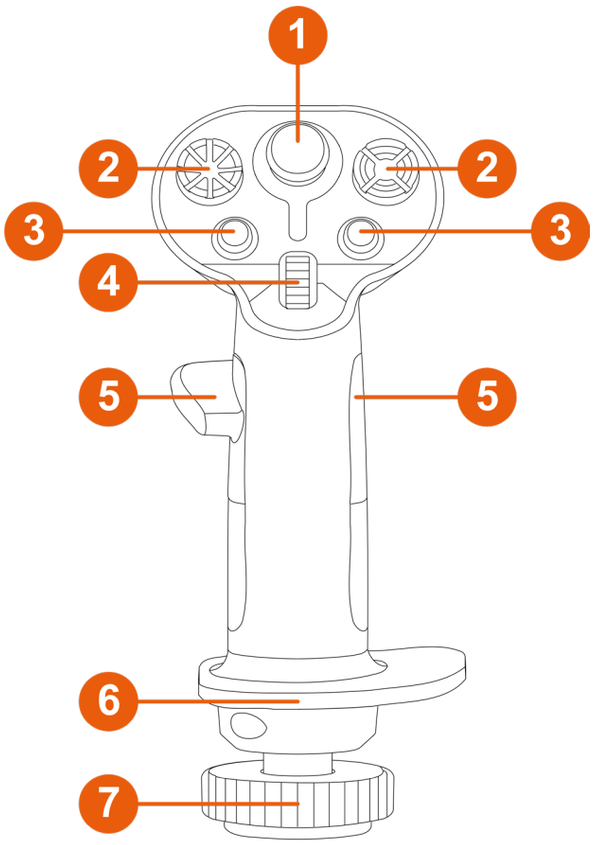

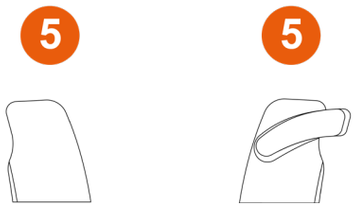

❶ Analógová mini-páčka

❷ 8-smerové viacsmerové prepínače uhla pohľadu

❸ Akčné tlačidlá

❹ Posuvné koliesko

❺ Opierky palcov (pre pravákov a ľavákov)

❻ Obojručná opierka zápästia

❼ Funkcia kormidla otáčaním rukoväte leteckej páky (uzamykateľná)

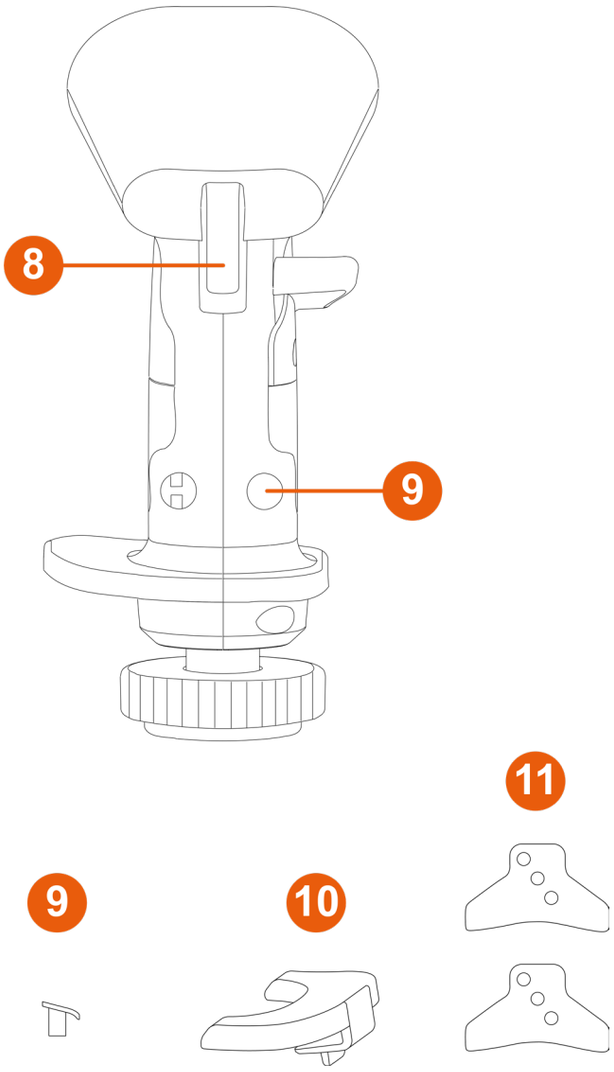

❽ Spúšťe (vrátane jednej dvojpolohovej spúšte)

❾ Odnímateľné tlačidlá

❿ Odnímateľný výškový adaptér (pre pravákov a ľavákov)

⓫ STAR vačky (len pre základňu AVA*)

**Predávané samostatne*

3. Informácie o použití leteckej páky

Dokumentácia

Pred použitím tohto produktu si dôkladne prečítajte túto dokumentáciu a uchovajte ju pre budúce použitie.

Nebezpečenstvo privretia

Ak používate leteckú páku Sol-R 3 AVA Add-On Grip namontovanú na základni*, nedávajte prsty do priestoru medzi základňou a osou rukoväte leteckej páky.

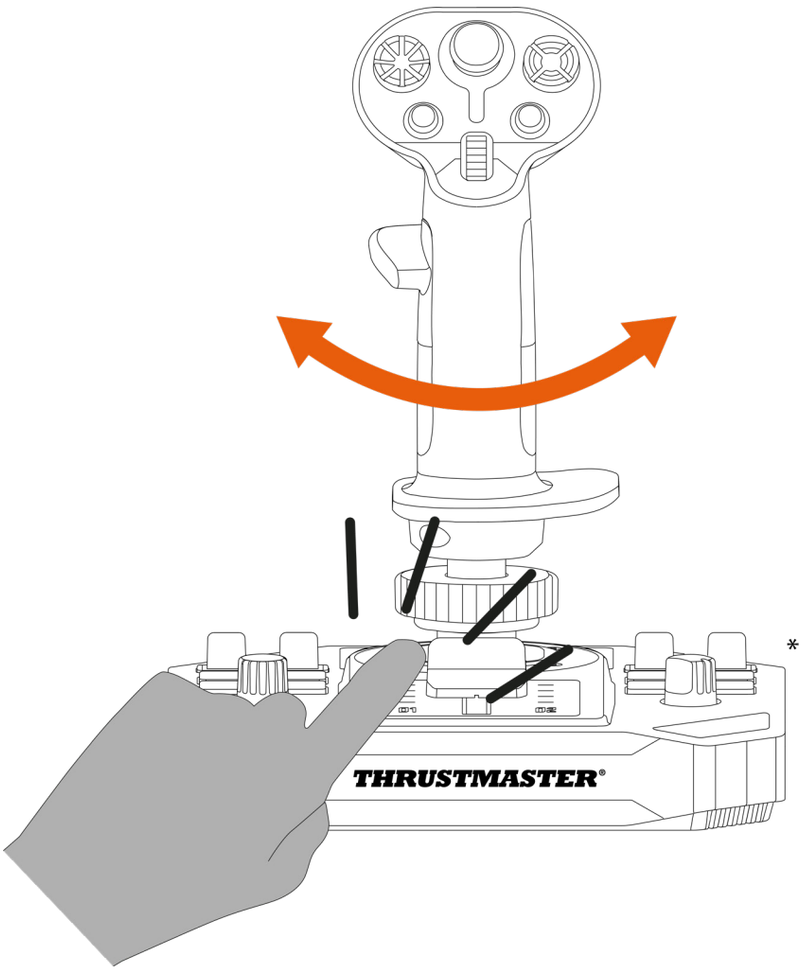

*Predávané samostatne

4. Montáž

1. Umiestnite rukoväť leteckej páky na kompatibilnú základňu*. Uistite sa, že rukoväť leteckej páky je správne umiestnená, ako je znázornené na diagrame nižšie.
2. Utiahnite svorkový krúžok.

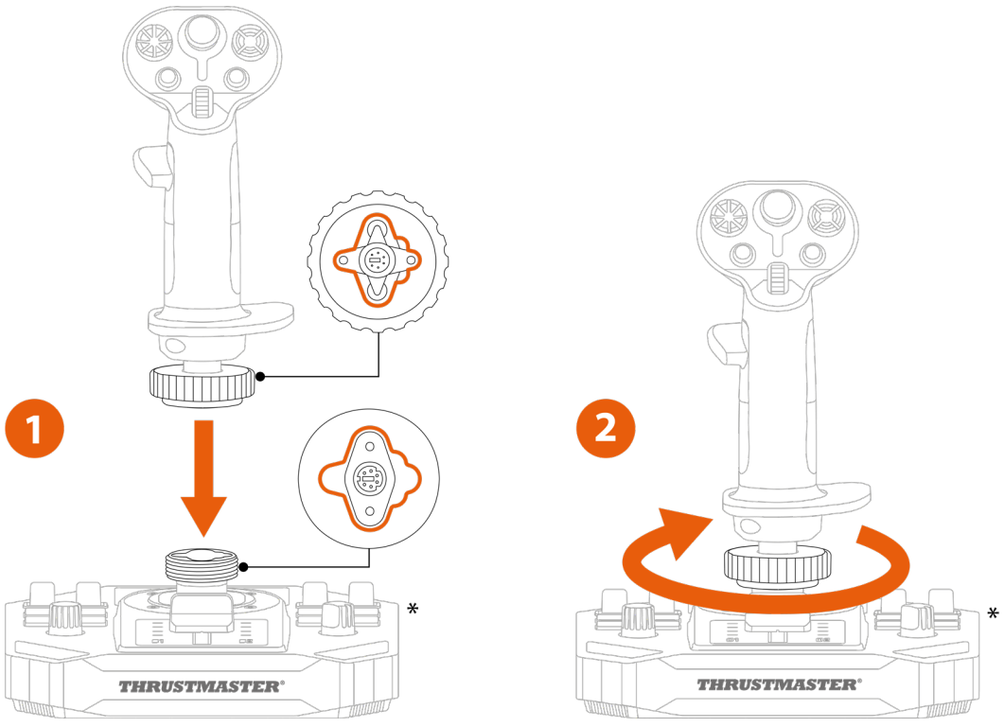

**Predávané samostatne*

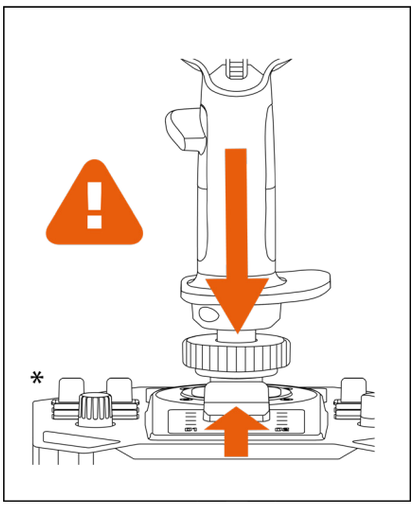

Ak pocítite akýkoľvek odpor, prestaňte uťahovať. Uistite sa, že konektory pre základňu a rukoväť leteckej páky sú správne zarovnané. Nedodržanie tohto pokynu môže viesť k poškodeniu produktov.

**Predávané samostatne*

Mapovanie

Režim pre pravákov so základňou Sol-R*

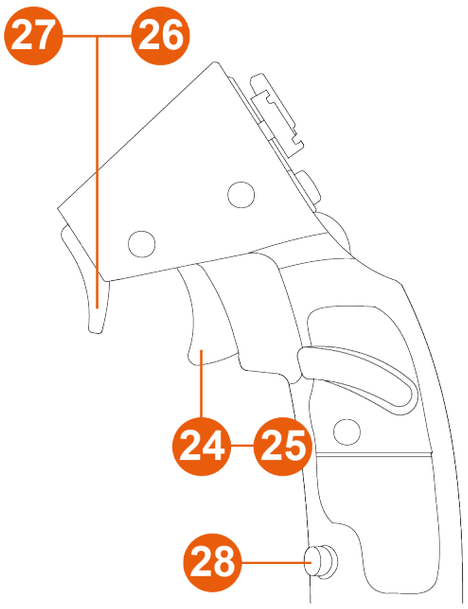

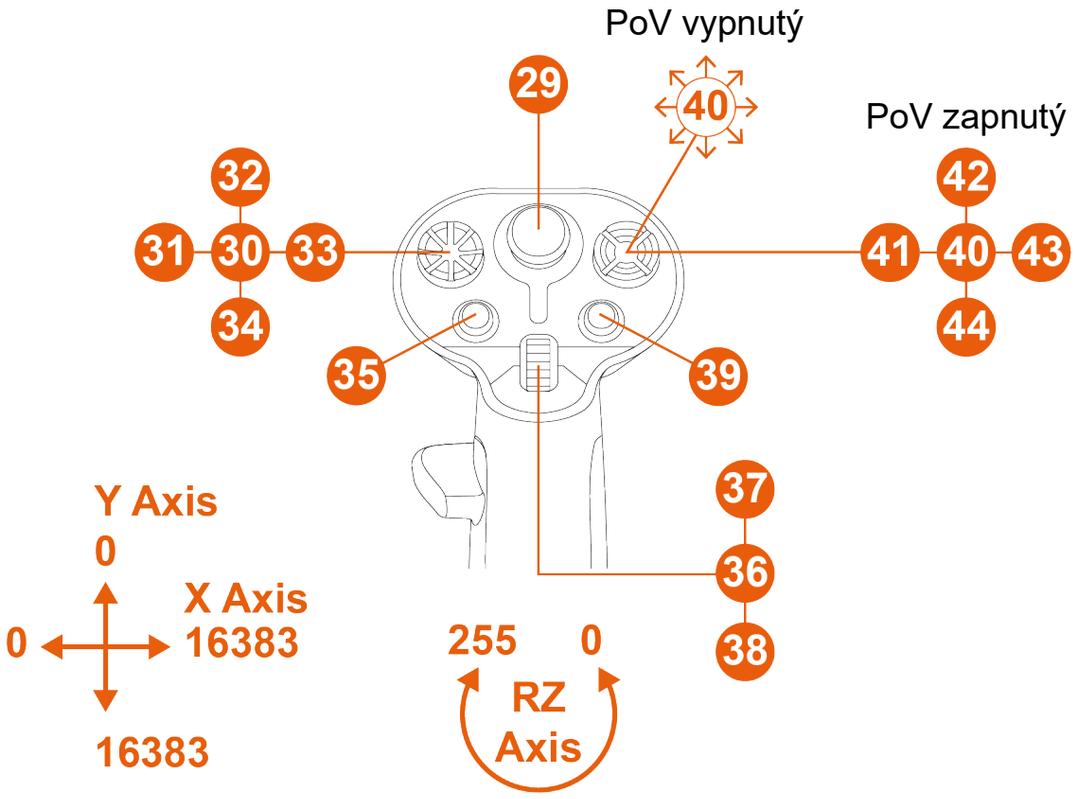

*Predávané samostatne

*Režim pre ľavákov so základňou Sol-R**

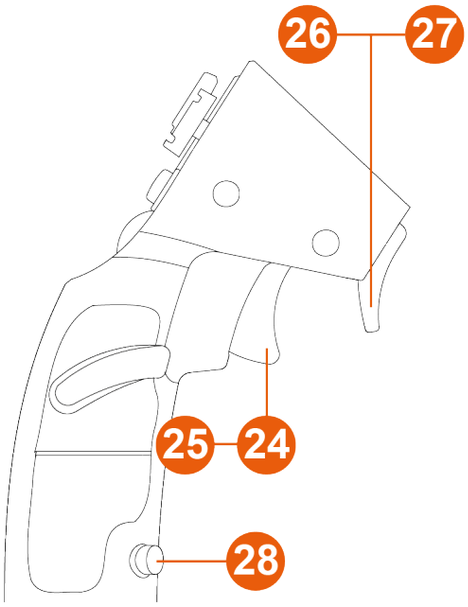

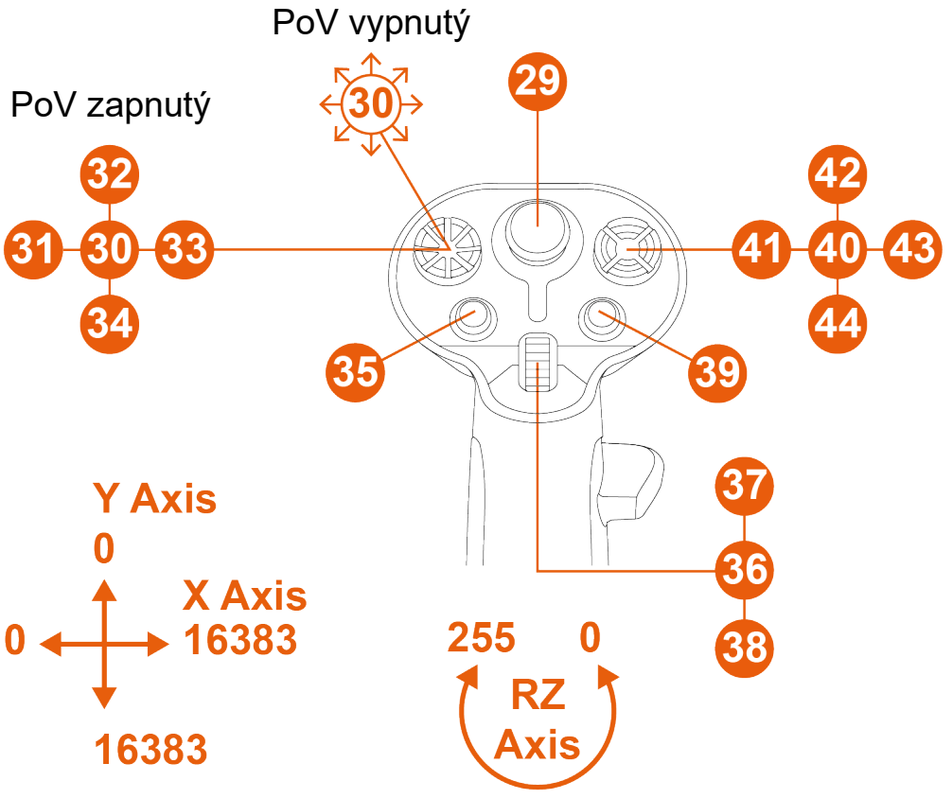

**Predávané samostatne*

*Režim pre pravákov so základňou AVA**

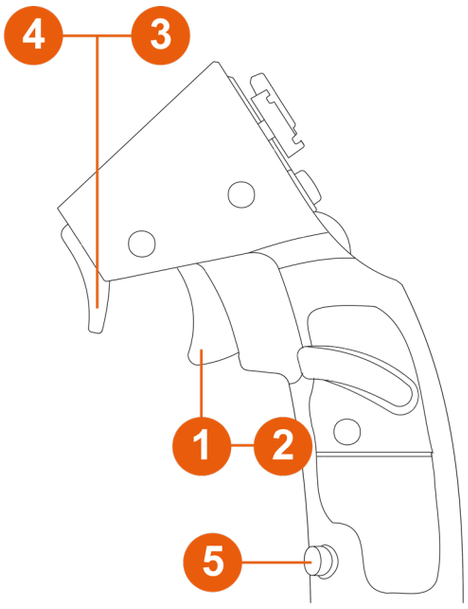

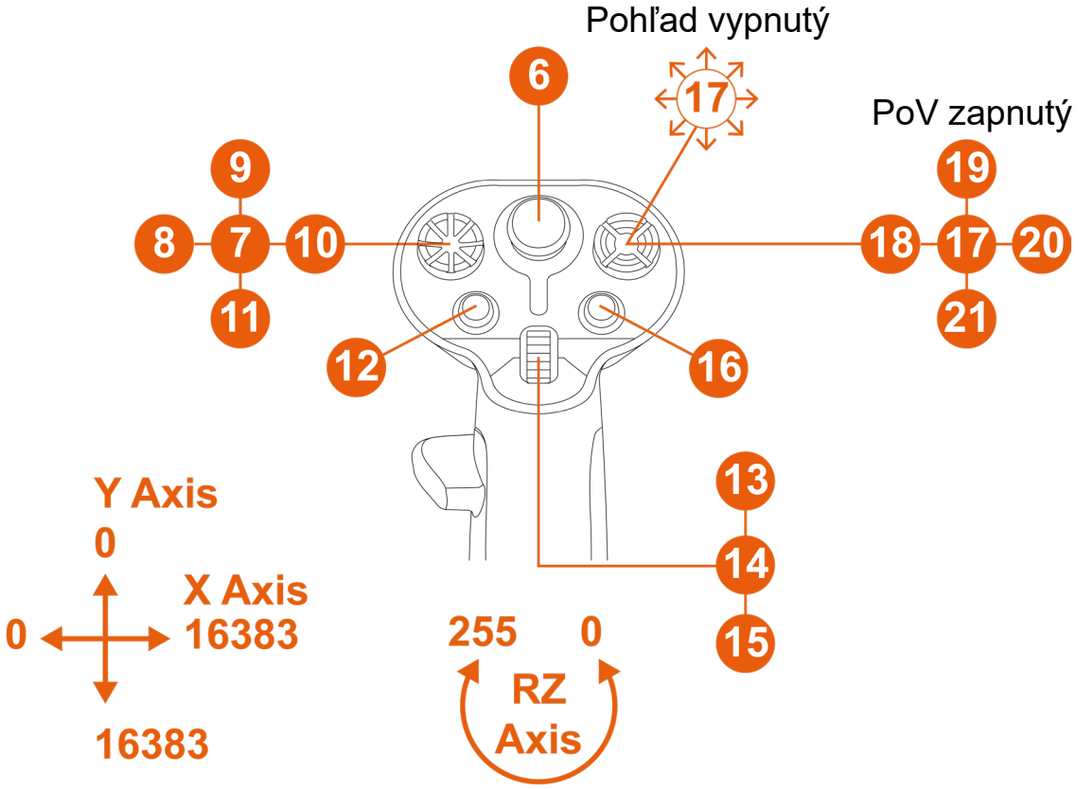

**Predávané samostatne*

*Režim pre ľavákov so základňou AVA**

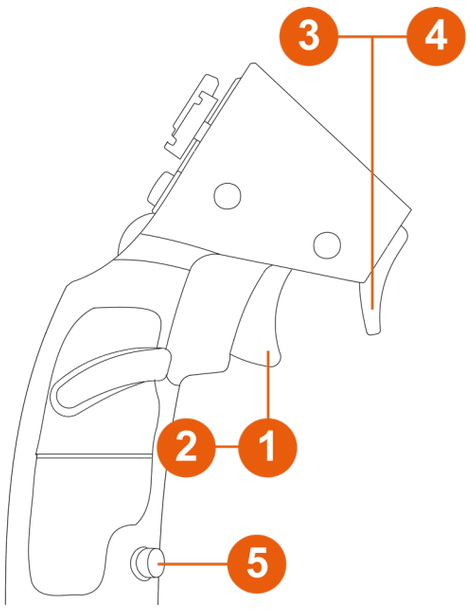

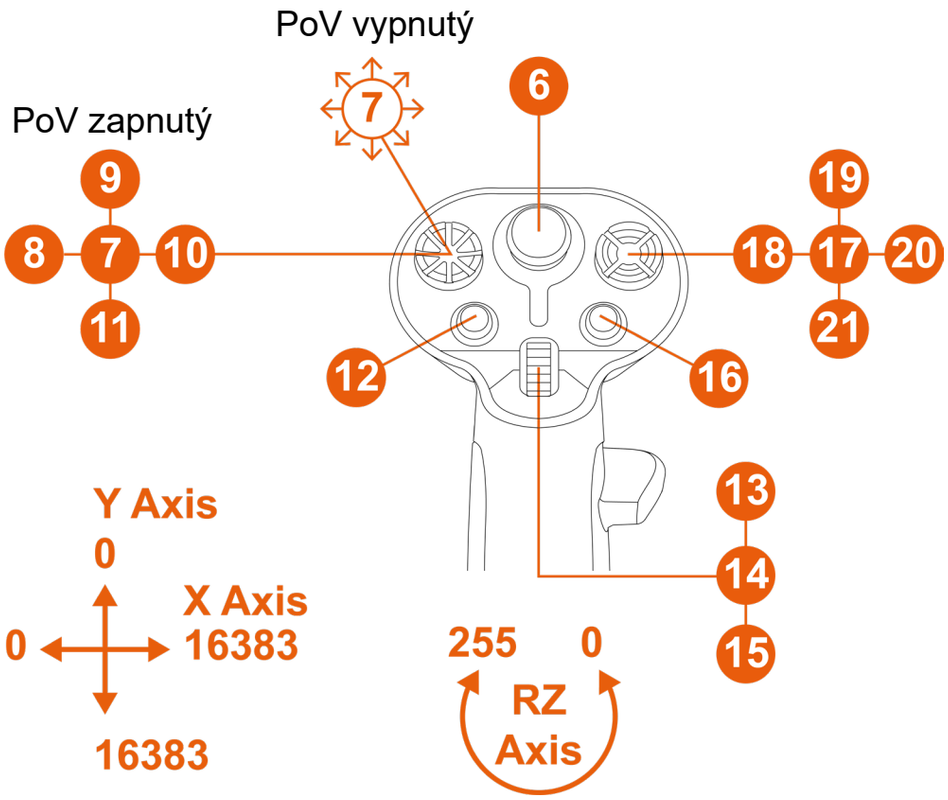

**Predávané samostatne*

So základňou HOTAS Magnetic Base, ktorá je vybavená Warthog Converter**

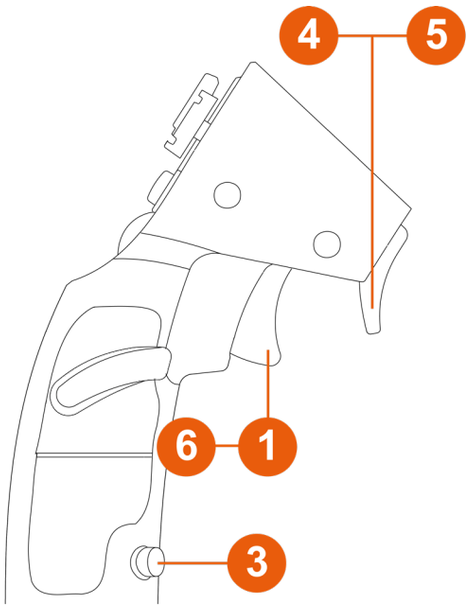

PoV vypnutý

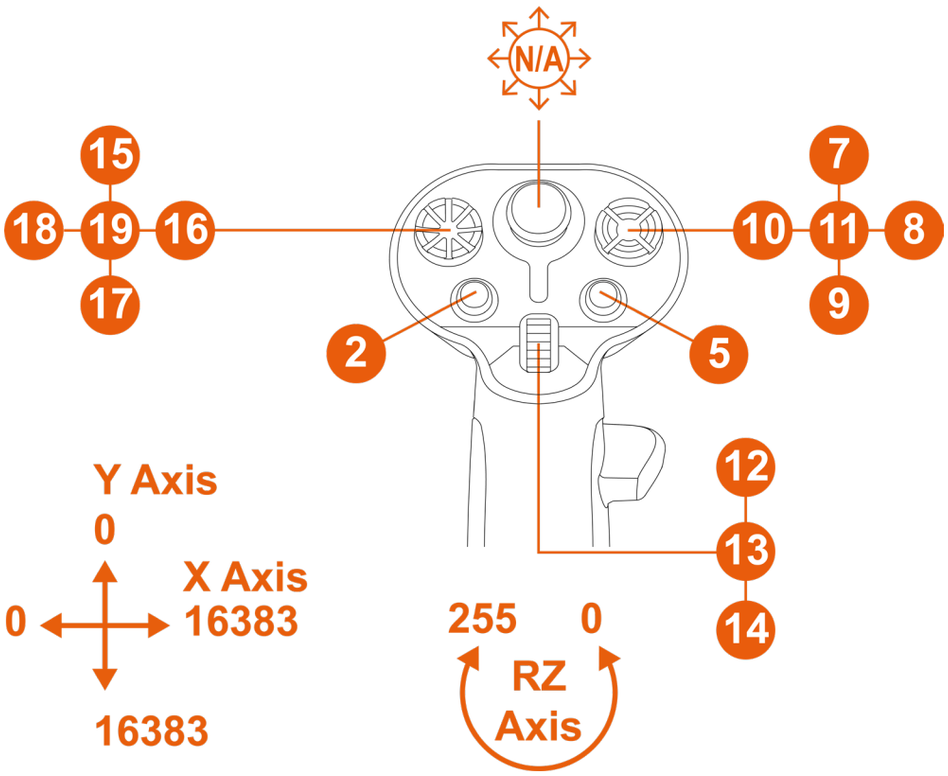

*Predávané samostatne

V tejto konfigurácii je letecká páka rozoznávaná ako VIPER HOTAS Add-On Grip.

Funkcia kormidla pri otáčaní rukoväte letecke páky nefunguje.

Funkcia kormidla

Letecká páka Sol-R 3 AVA Add-On Grip má funkciu kormidla, ku ktorej sa dá dostať otočením rukoväte doľava alebo doprava.

V lietadle pilot ovláda kormidlo tak, že otočí lietadlo okolo jeho vertikálnej osi (čím spôsobí, že lietadlo sa otočí doľava alebo doprava).

Túto funkciu je možné deaktivovať zablokovaním rotácie osi Z (náklon).

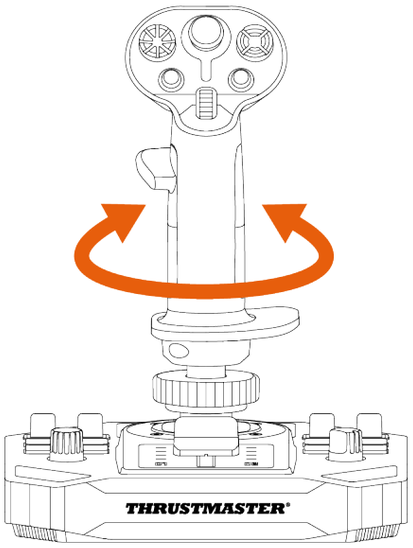

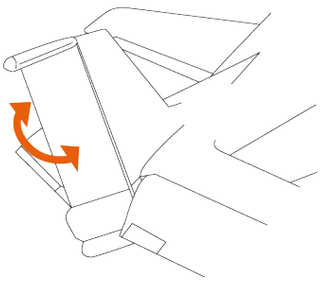

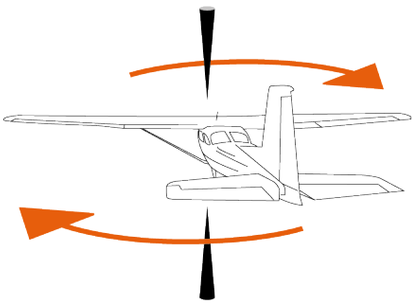

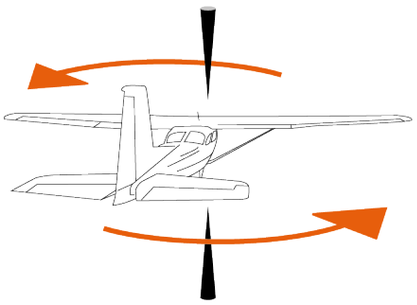

Na uzamknutie funkcie kormidla:

– Pomocou 2 mm imbusového kľúča (nie je súčasťou balenia) dotiahnite šesťuholníkovú skrutku umiestnenú pod opierkou zápästia.

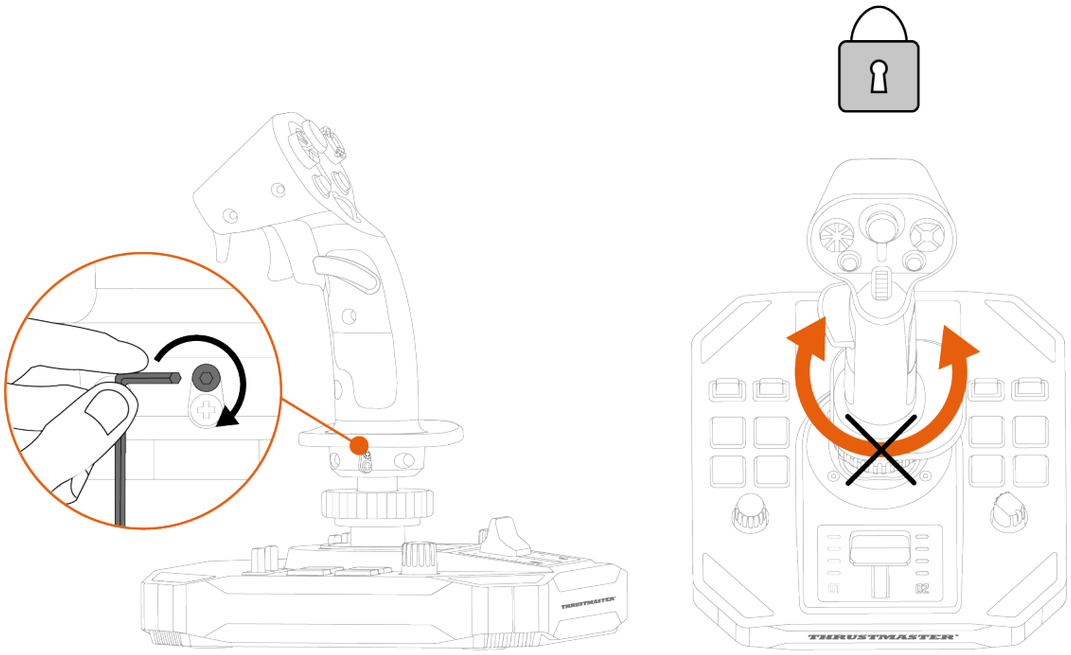

Na odomknutie funkcie kormidla:

– Pomocou 2 mm imbusového kľúča (nie je súčasťou balenia) uvoľnite šesťuholníkovú skrutku umiestnenú pod opierkou zápästia.

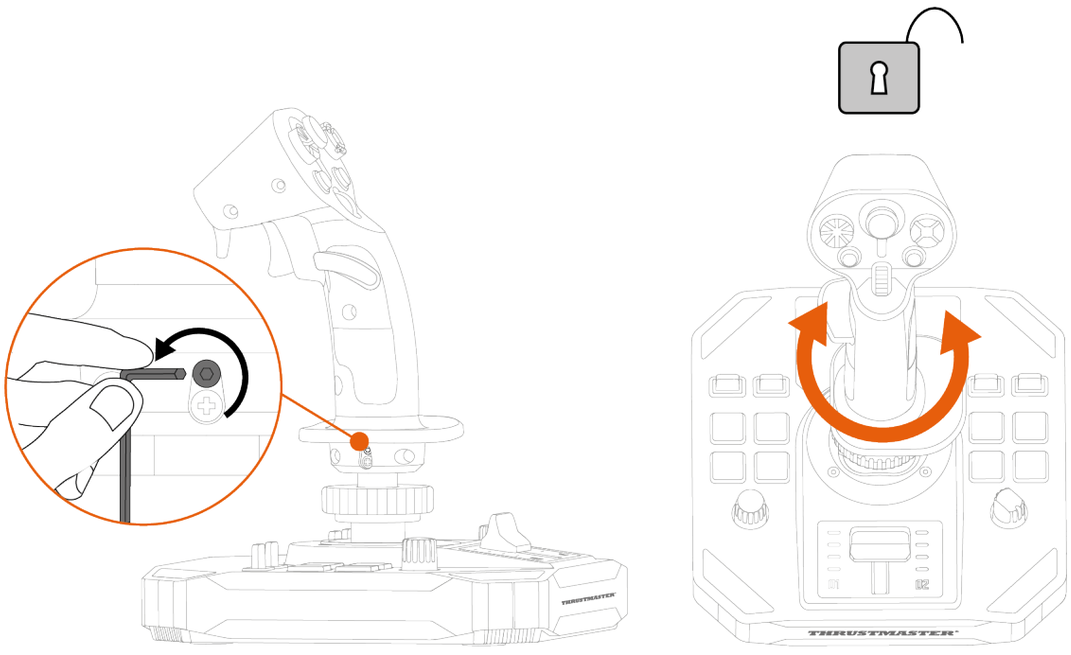

Viacsmerový prepínač uhla pohľadu

Letecká páka Sol-R 3 AVA Add-On Grip má viacsmerový prepínač uhla pohľadu, ktorý vám umožní monitorovať dianie okolo vašej vesmírnej lode (v hrách, kde je to možné).

Z konfiguračného menu hry môžete naprogramovať rôzne pohľady (zadný pohľad, ľavý pohľad, pravý pohľad, vonkajšie pohľady) na smery prepínača viacsmerového uhla pohľadu.

Viacsmerový prepínač uhla pohľadu si môžete tiež vyhradiť na iné účely (streľba a pod.).

Režim pre ľavákov	Režim pre pravákov
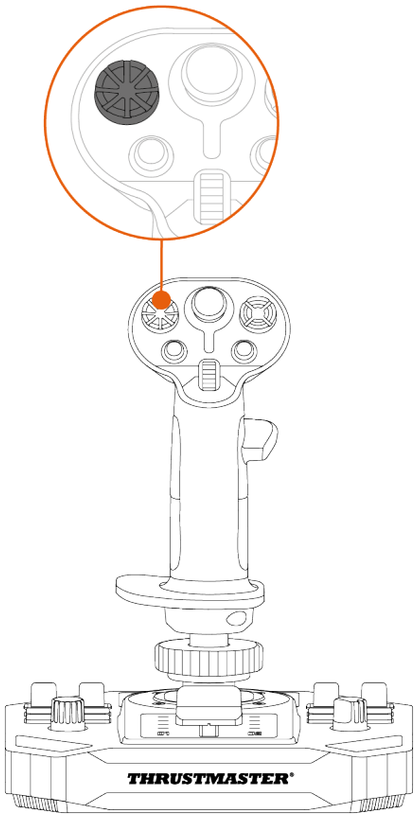	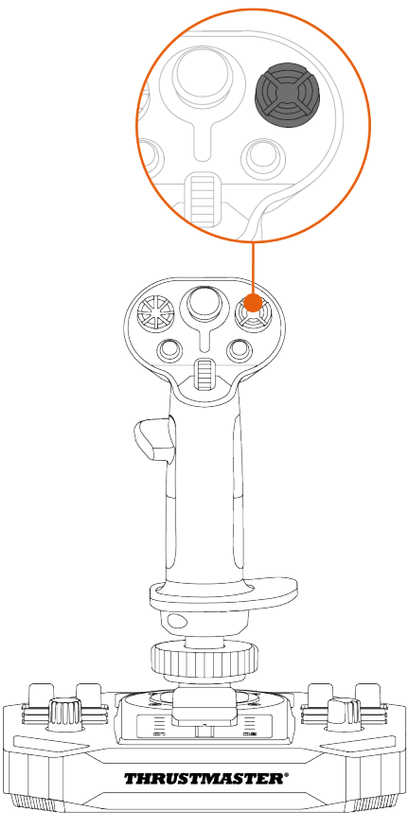

Funkciu prepínania uhla pohľadu je možné deaktivovať. Napriek tomu je možné použiť viacsmerový klobúkový prepínač.

Na deaktiváciu funkcie prepínania pohľadu:

- Vojdite do **ovládacieho panela** leteckej páky Sol-R 3 AVA Add-On Grip.
- V dialógovom okne **Game Controllers** (**Herné Ovládače**) kliknite na **Properties** (**Vlastnosti**).
- V záložke **Test Input** (**Test Input**) odznačte (t. j. nevybraté) **Point of View hat-switch** (**Klobúkový prepínač Uhla Pohľadu**).

Funkcia uhla pohľadu (Režim pre pravákov)	
Povolené	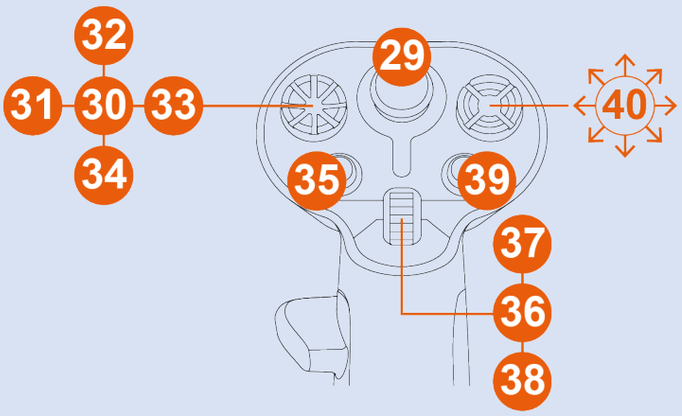
Zakázané	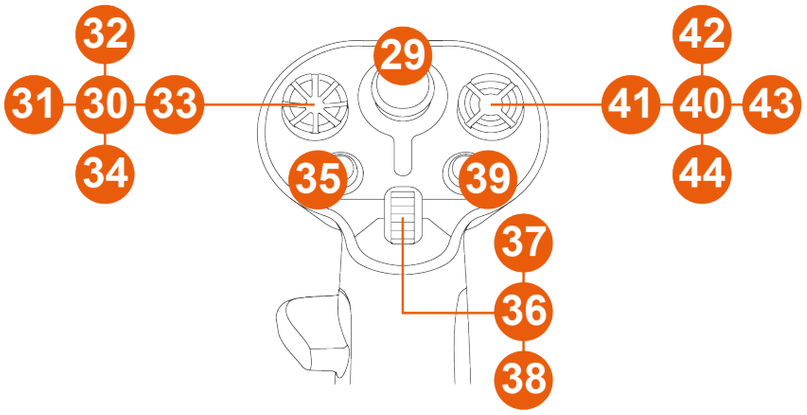

Funkcia uhla pohľadu (Režim pre ľavákov)	
Povolené	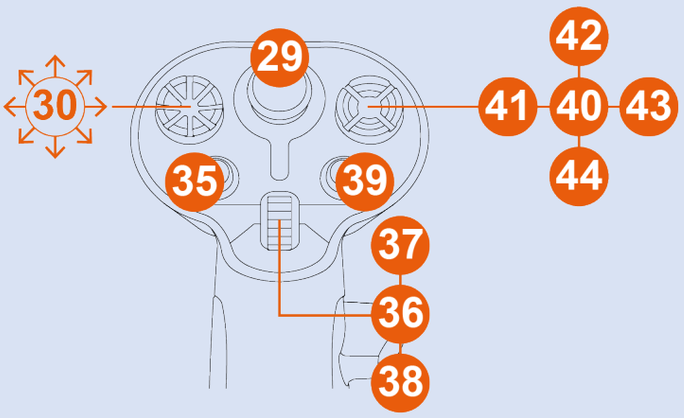
Zakázané	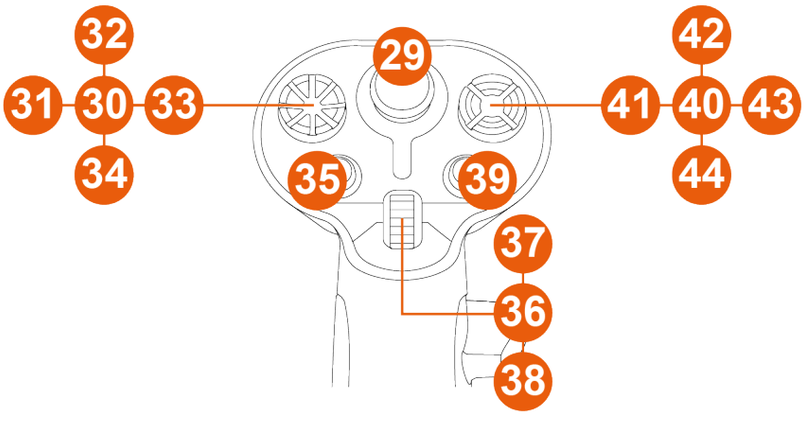

5. Konfigurácia leteckej páky

Režim pre pravákov alebo Režim pre ľavákov

Letecká páka Sol-R 3 AVA Add-On Grip je obojručná, aby sa dokonale prispôsobila všetkým hráčom (či už pravákom alebo ľavákom).

Štandardne je letecká páka nastavená v Režime pre pravákov.

*Príklad konfigurácie so základňou Sol-R**

Režim pre ľavákov	Režim pre pravákov
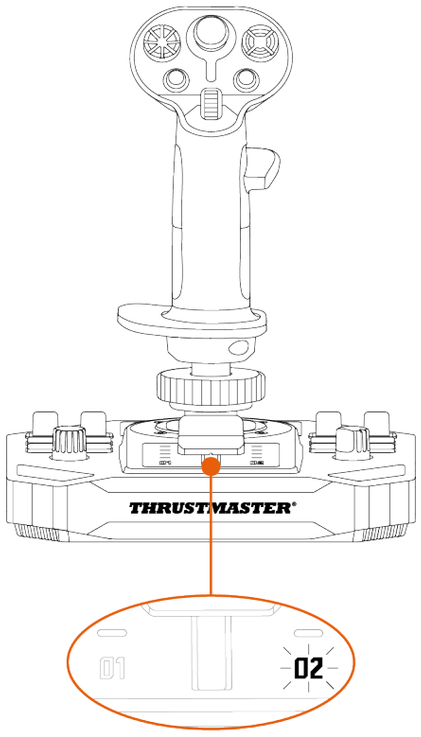	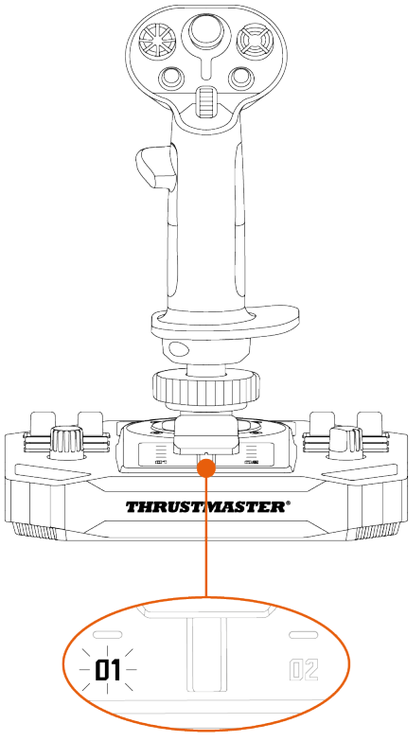

Pred pripojením joysticku k počítaču vykonajte postup prechodu z Režimu pre pravákov na Režim pre ľavákov (alebo naopak).

**Predávané samostatne*

Nastavenie joysticku v **Režime pre ľavákov:**

- Nastavte prepínač na spodnej strane základne joysticku na LEFT HANDED (pre ľavákov).

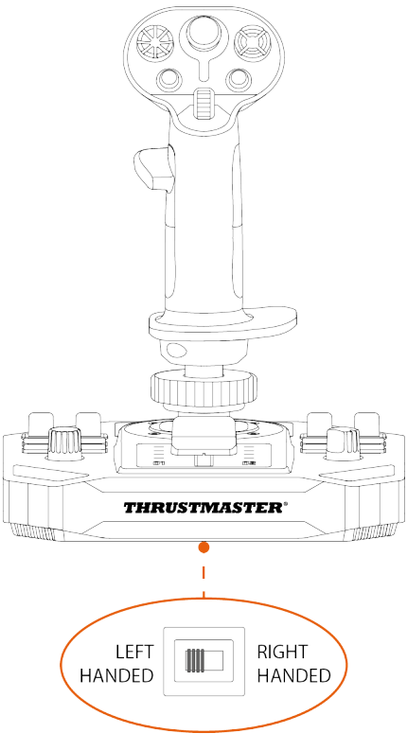

Joystick je rozpoznaný pod názvom **Sol-R [L] Flightstick**.

Na nastavenie joysticku v **Režime pre pravákov**:

- Nastavte prepínač na spodnej strane základne joysticku na RIGHT HANDED (pre pravákov).

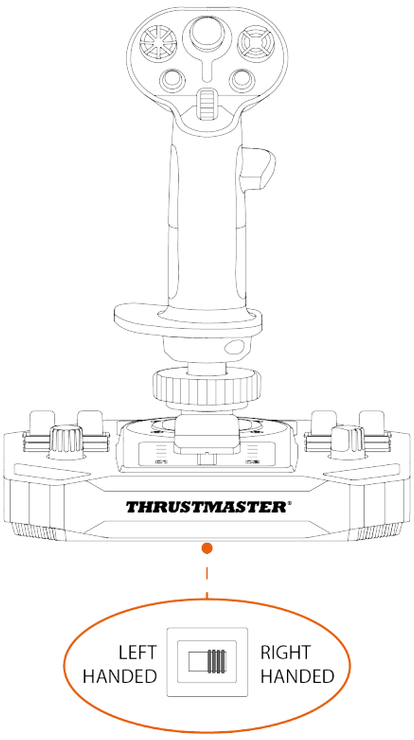

Joystick je rozpoznaný pod názvom **Sol-R [R] Flightstick**.

Príklad konfigurácie so základňou AVA alebo so základňou HOTAS Magnetic Base**

Keď je letecká páka Sol-R 3 AVA Add-On Grip nainštalovaná na základňu AVA* alebo základňu HOTAS Magnetic Base*:

1. Choďte na **ovládací panel**.
2. V dialógovom okne **Game Controllers** (**Herné Ovládače**) kliknite na **Properties** (**Vlastnosti**).
3. V záložke **Test Input** (**Test Input**) vyberte **RIGHT-HANDED** (pre pravákov) alebo **LEFT-HANDED** (pre ľavákov).

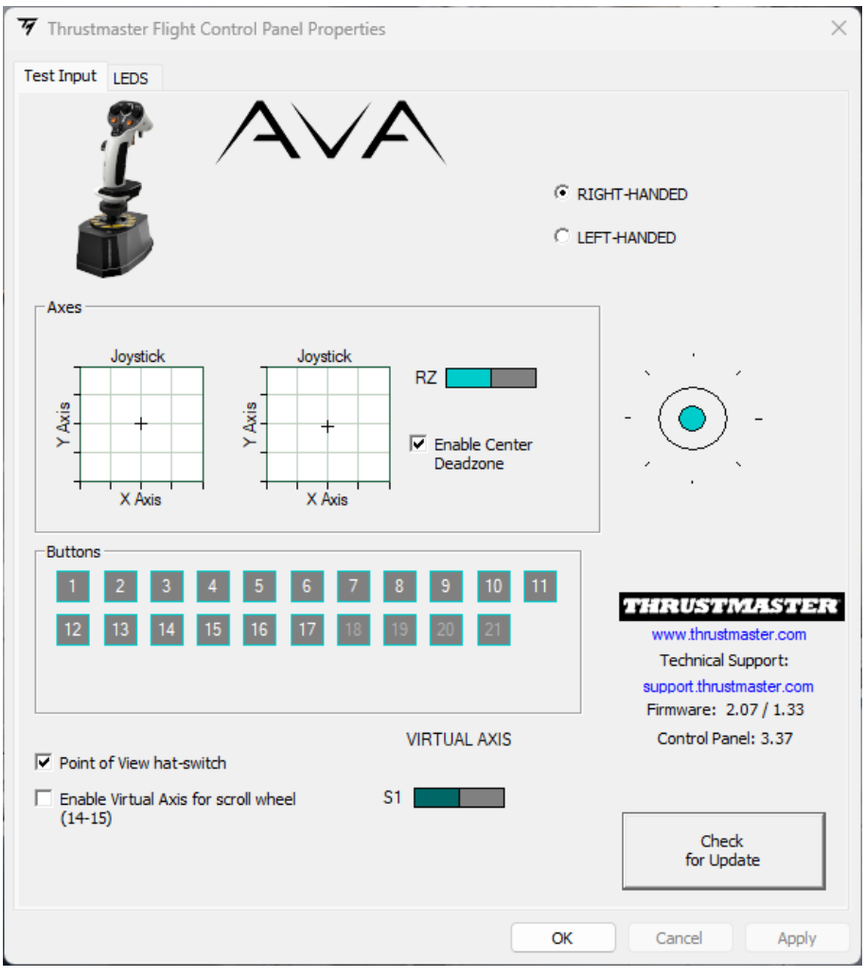

**Predávané samostatne*

Prechod z Režimu pre pravákov na Režim pre ľavákov

1. Odskrutkujte pravú opierku palca.

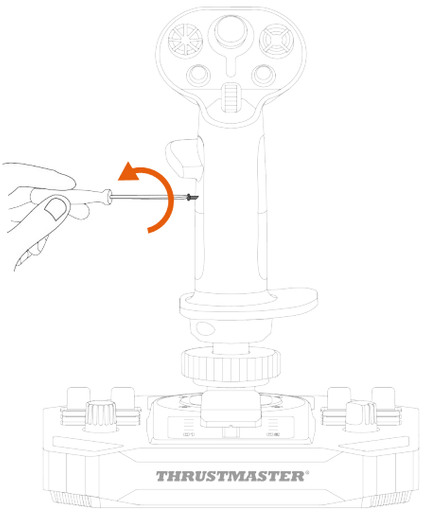

2. Odstráňte obe časti opierky na palec pravej ruky.

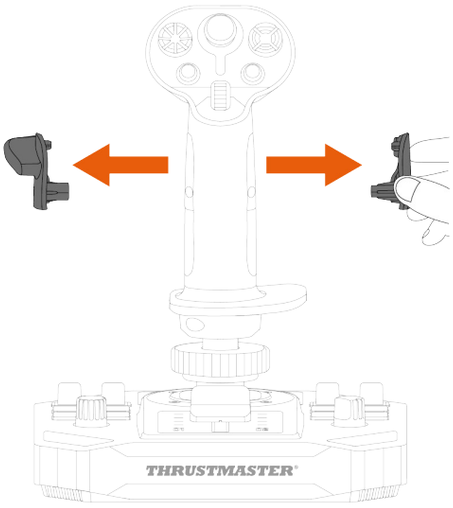

3. Obe časti ľavej opierky na palec položte leteckú páku.

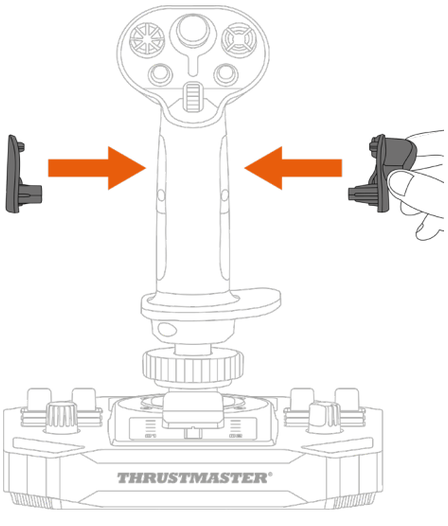

4. Priskrutkujte ľavú opierku na palec.

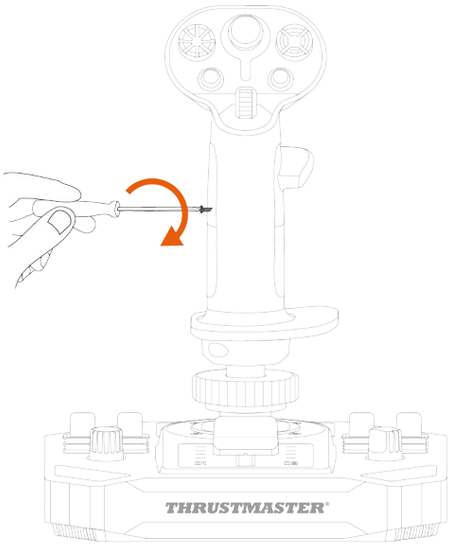

5. Odstráňte odnímateľné tlačidlo umiestnené na zadnej strane leteckej páky.

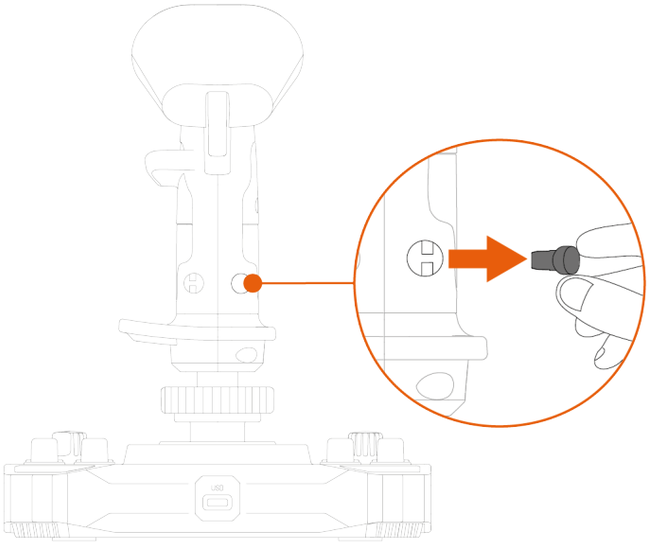

6. Vložte odnímateľné tlačidlo pod opierku palca.

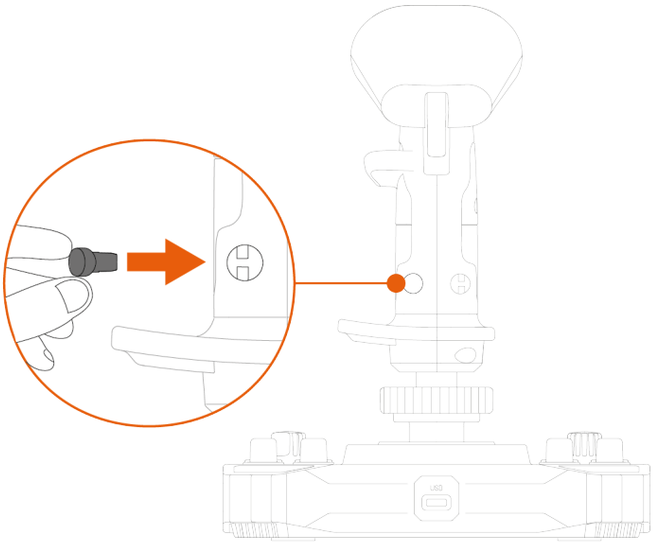

7. Odskrutkujte dve skrutky, ktoré držia opierku zápästia na mieste.

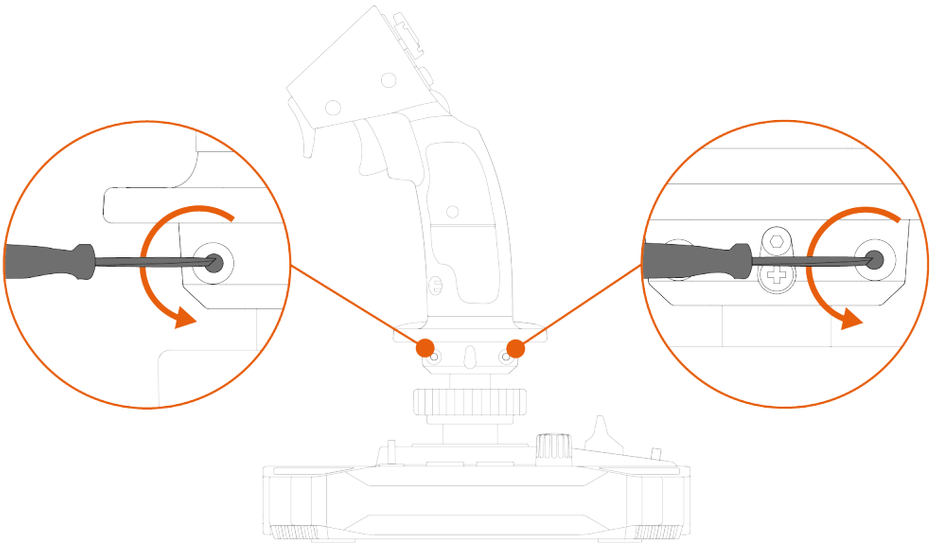

8. Odstráňte dve časti opierky zápästia a potom ich presuňte na leteckú páku otočením dielov.

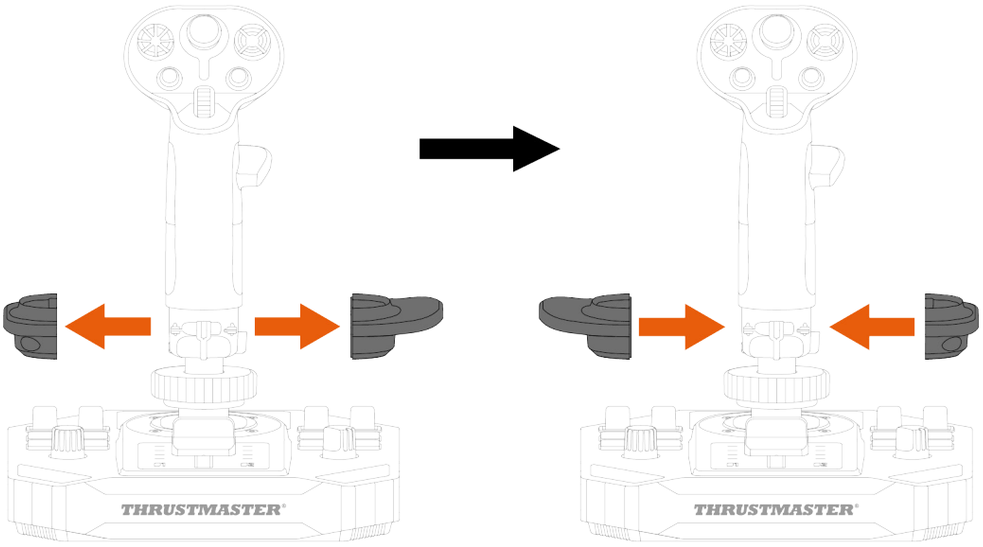

9. Zaskrutkujte dve skrutky, ktoré držia opierku zápästia na mieste.

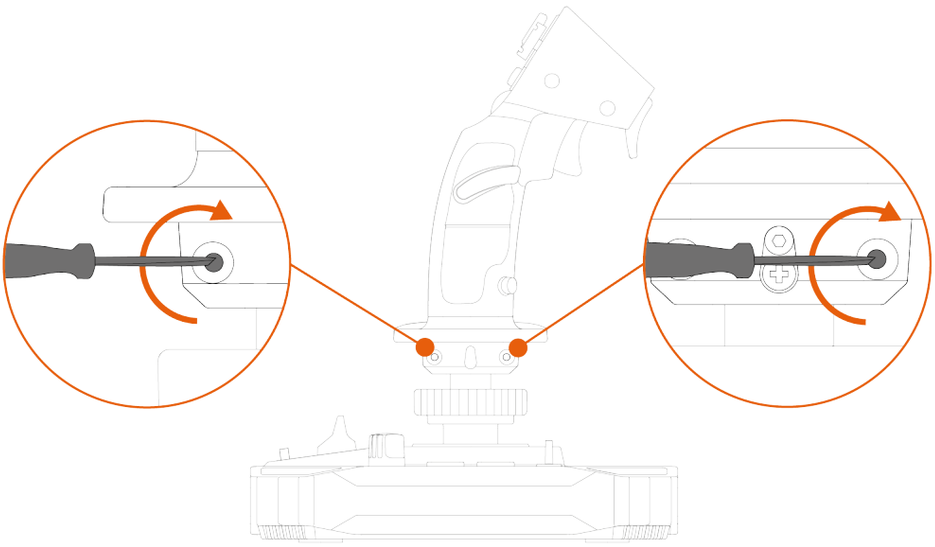

Prechod z Režimu pre ľavákov do Režimu pre pravákov

1. Odskrutkujte ľavú opierku palca.

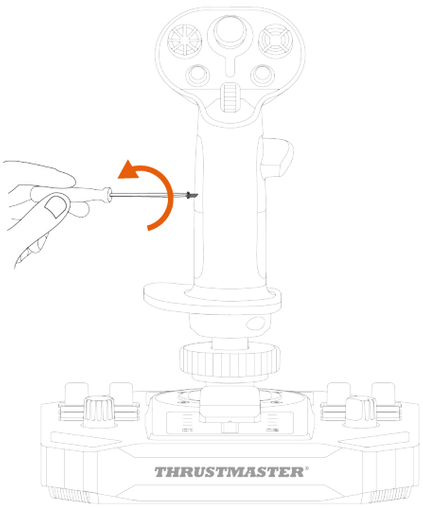

2. Odstráňte obe časti ľavej opierky palca.

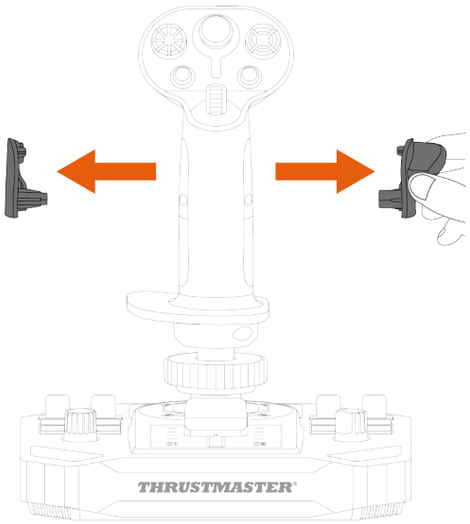

3. Obe časti opierky pravého palca položte na leteckú páku.

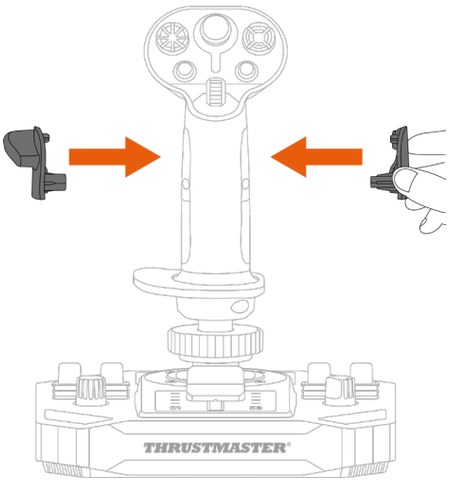

4. Priskrutkujte pravú opierku na palec.

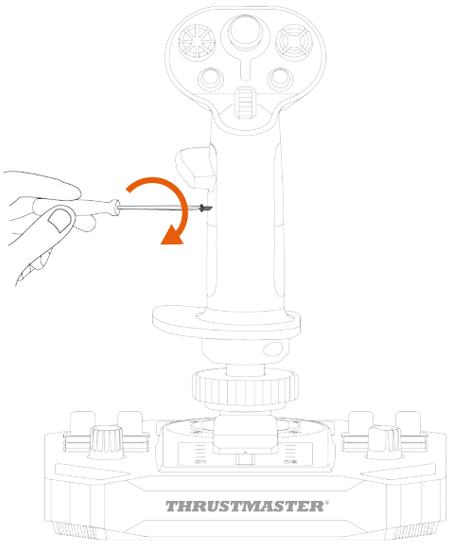

5. Odstráňte odnímateľné tlačidlo umiestnené na zadnej strane leteckej páky.

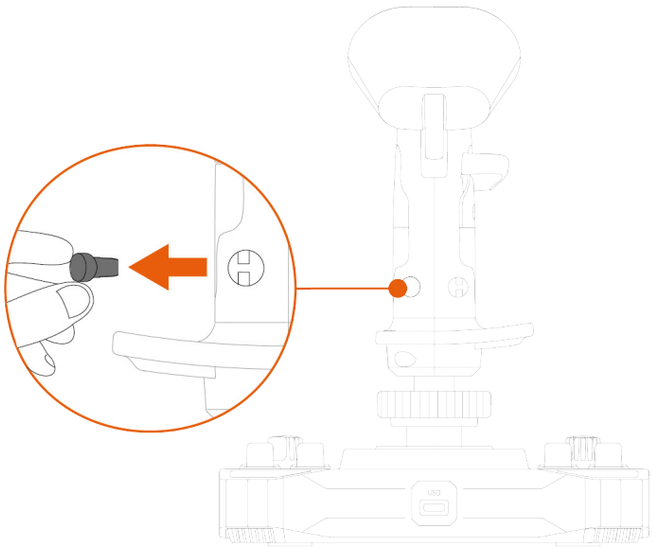

6. Vložte odnímateľné tlačidlo pod opierku palca.

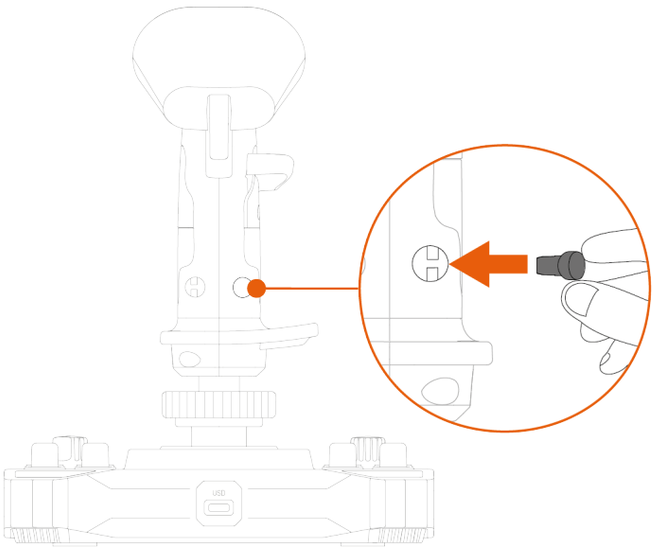

7. Odskrutkujte dve skrutky, ktoré držia opierku zápästia na mieste.

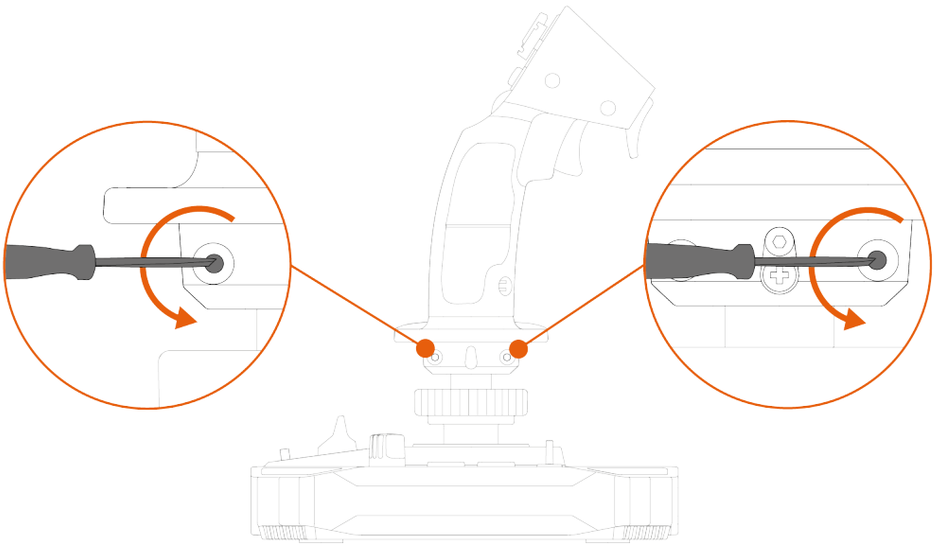

8. Odstráňte dve časti opierky zápästia a potom ich presuňte na leteckú páku otočením dielov.

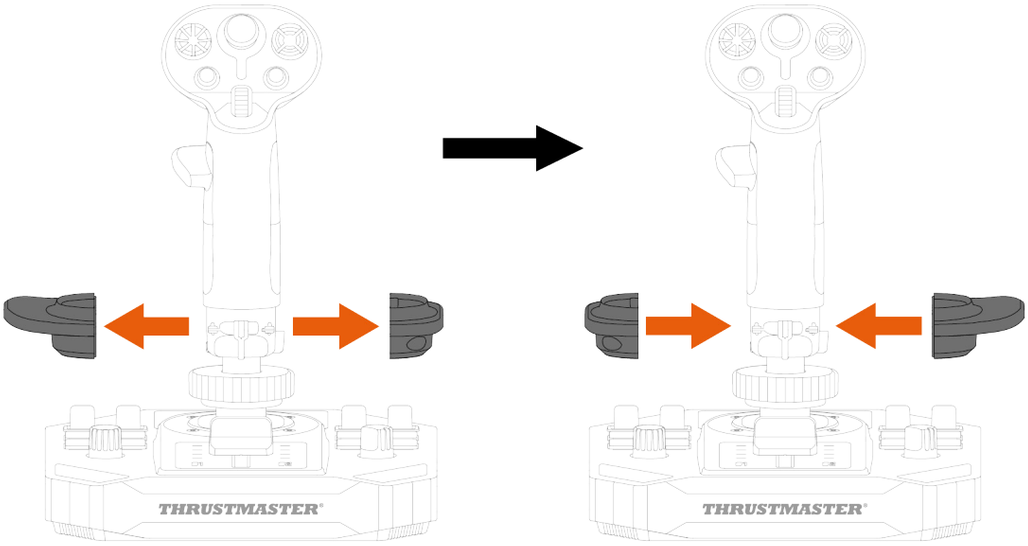

9. Zaskrutkujte dve skrutky, ktoré držia opierku zápästia na mieste.

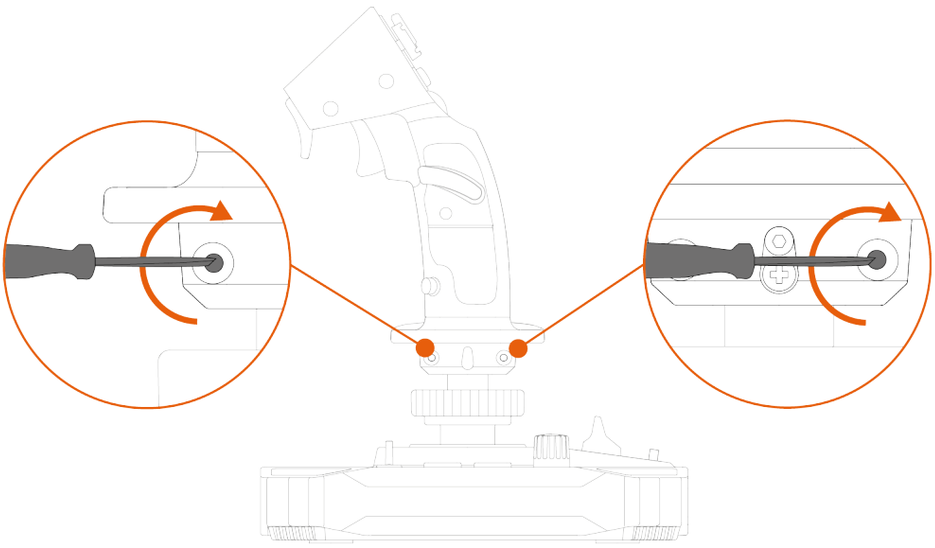

Výškový adaptér

Letecká páka Sol-R 3 AVA Add-On Grip má výškový adaptér, ktorý umožňuje zdvihnúť ruku, ktorou držíte páku, pre väčšie pohodlie.

Bez adaptéra	S adaptérom
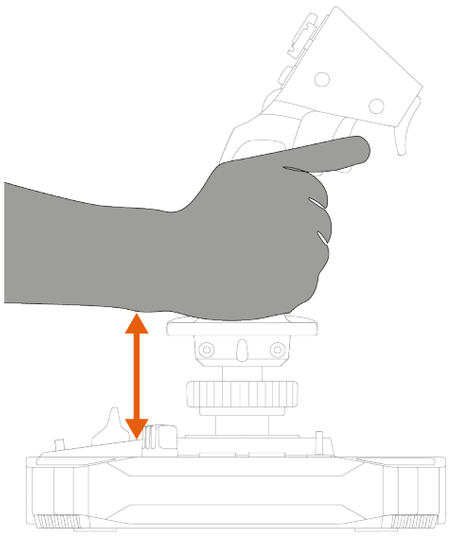	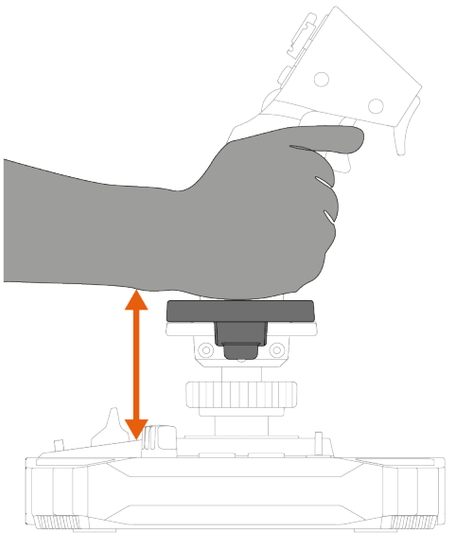

Na inštaláciu výškového adaptéra ho pripnite na opierku zápästia.

Režim pre ľavákov	Režim pre pravákov
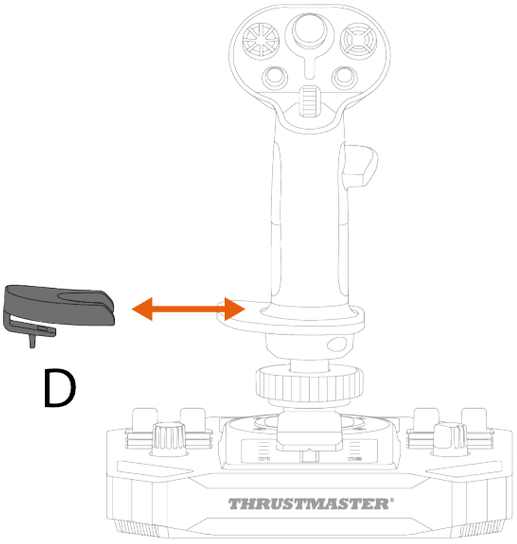	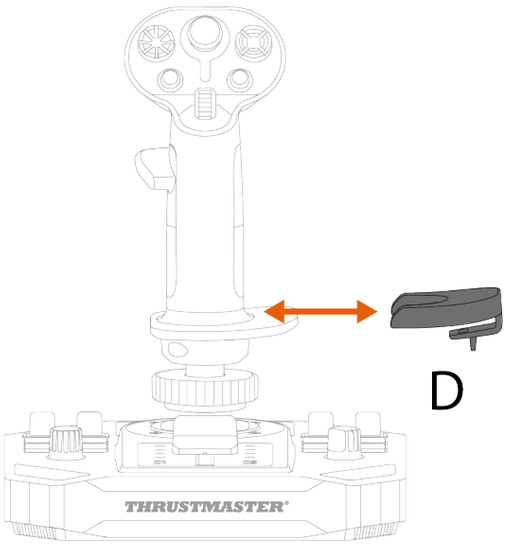

6. Kompatibilita

Uistite sa, že používate len autorizované príslušenstvo. Použitie neautorizovaných doplnkov môže poškodiť produkt a zrušiť záruku.

Základne

Letecká páka Sol-R 3 AVA Add-On Grip je kompatibilná so základňou AVA*, základňou Sol-R 5 Base* a základňou HOTAS Magnetic Base*.

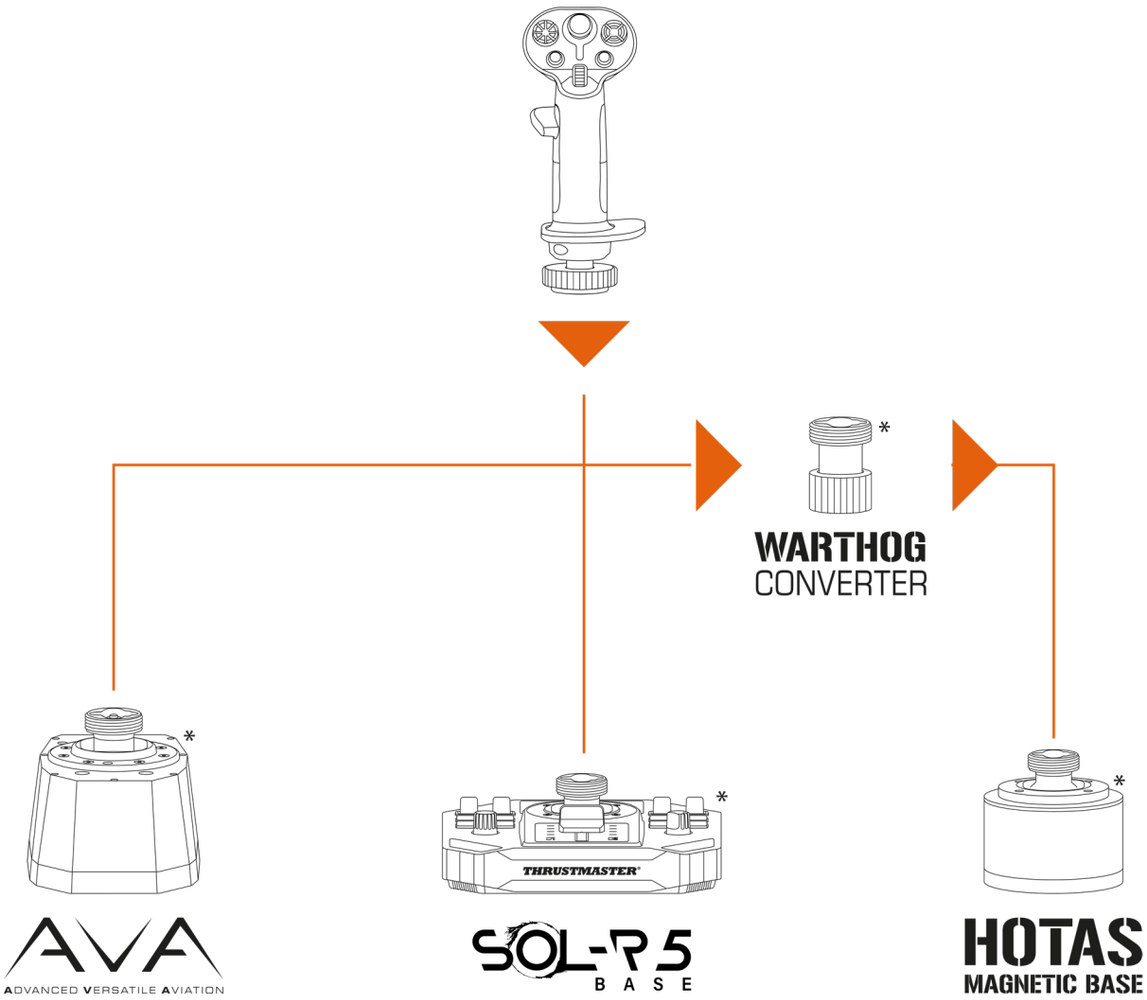

Inštalácia Sol-R 3 AVA Add-On Grip na základňu HOTAS Magnetic Base* vyžaduje použitie Warthog Converter*, aby sa zabezpečila kompatibilita.

**Predávané samostatne*

Vačky

Letecká páka Sol-R 3 AVA Add-On Grip má dva vačky STAR pre majiteľov AVA* základne na použitie v simulácii vesmíru.

Vačky upravujú spôsob, akým sa sila pôsobiaca na úchop páky premieňa na pohyb, čím sa mení trajektória úchopu a jeho správanie.
Postup inštalácie vačiek na AVA* základňu je dostupný tu:
https://support.thrustmaster.com/product/ava/

**Predávané samostatne*

7. T.A.R.G.E.T pokročilý programovací softvér

T.A.R.G.E.T (Thrustmaster Advanced pRogramming Graphical EdiTor) je inovatívny, vysoko výkonný softvérový balík, ktorý umožňuje vylepšovať väčšinu leteckých ovládačov Thrustmaster a zdieľať profily s komunitou Thrustmaster.

Inštalácia

1. Navštívte:

   https://support.thrustmaster.com/product/sol-r-3-ava-add-on-grip

2. V sekcii **Software** (Softvér) si stiahnite a nainštalujte pokročilý programovací softvér T.A.R.G.E.T.

Hlavné vlastnosti

- Rôzne možné konfigurácie osí.
- K dispozícii je viacero programovacích úrovní: Basic, Advanced a Script.
- Použitie princípu Drag and Drop.
- Možnosť spojiť Sol-R 3 AVA Add-On Grip s ďalším príslušenstvom na simuláciu letu Thrustmaster (Hotas Cougar*, T.16000M FCS*, TWCS*, TFRP*, MFD Cougar Pack*, TCA rada*, VIPER rada*, AVA rada*, Sol-R rada* — všetky sú tiež kompatibilné s T.A.R.G.E.T.), čo umožňuje rozpoznať ich ako jedno USB zariadenie.
- Prístup k pokročilým profilom vytvoreným komunitou Thrustmaster.

**Predávané samostatne*

8. Často kladené otázky a technická podpora

Máte otázky ohľadom leteckej páky Sol-R 3 AVA Add-On Grip, alebo máte technické problémy? Ak áno, navštívte technickú podporu Thrustmaster:

https://support.thrustmaster.com/product/sol-r-3-ava-add-on-grip

1. Môj joystick nefunguje správne alebo je zle kalibrovaný

- Vypnite PC, odpojte joystick a pripojte ho znova, reštartujte PC a spustite hru znova.
- Pri pripájaní joysticku udržiavajte páku v strede a nepohybujte ňou, aby ste predišli kalibračným problémom.

2. Neviem si nastaviť joystick

- Otvorte menu hry a vyberte **Možnosti > Ovládač > Gamepad** alebo **Joystick**. Potom vyberte najvhodnejšie nastavenie alebo úplne prekonfigurujte možnosti joysticku.
- Pre viac informácií si prosím pozrite používateľskú príručku vašej hry alebo online pomoc.

3. Môj joystick je príliš citlivý alebo nie dostatočne citlivý

- Joystick sa automaticky sám kalibruje po niekoľkých pohyboch na rôznych osiach.
- Otvorte menu hry a vyberte **Možnosti > Ovládač > Gamepad** alebo **Joystick**. Potom upravte citlivosť joysticku a mŕtve zóny, ak sú tieto možnosti dostupné.

4. Môj joystick nefunguje

Aby joystick správne fungoval s videohrami, je potrebné aktualizovať firmvér základne.

- Ak používate základňu Sol-R 5 Base, navštívte prosím **https://support.thrustmaster.com/product/sol-r-5-base**
- Ak používate základňu AVA, navštívte prosím **https://support.thrustmaster.com/product/AVA**
- Ak používate základňu HOTAS Magnetic Base, prosím, navštívte **https://support.thrustmaster.com/product/hotas-magnetic-base**

Vyberte **Drivers** (Ovládače) a postupujte podľa pokynov vrátane postupu sťahovania a inštalácie.

THRUSTMASTER®

SOL-R 3
AVA
ADD-ON GRIP

PC (Windows® 10/11)

Használati útmutató

A termék telepítése **előtt**, használata **előtt** és karbantartása **előtt** **figyelmesen olvassa el** a jelen útmutatóban található utasításokat. Feltétlenül tartsa be a biztonsági utasításokat. Az utasítások figyelmen kívül hagyása baleseteket és/vagy károkat okozhat. Őrizze meg ezt a használati útmutatót, hogy a jövőben hivatkozhasson az utasításokra.

TARTALOMJEGYZÉK

1. DOBOZ TARTALMA 6

2. TECHNIKAI JELLEMZŐK 7

3. A BOTKORMÁNY HASZNÁLATÁRA VONATKOZÓ INFORMÁCIÓ 9

4. ÖSSZESZERELÉS 11

Gombkiosztás.....13

Oldalkormány funkció 19

Többirányú nézetváltó kapcsoló.....21

5. A BOTKORMÁNY KONFIGURÁLÁSA 24

Jobbkezes vagy Balkezes mód.....24

Példabeállítás a Sol-R* alappal 25

Példabeállítás egy AVA* alappal vagy egy HOTAS Magnetic Base* alappal.....28

Váltás Jobbkezes módról Balkezes módra.....29

Váltás Balkezes módról Jobbkezes módra.....33

Magasságadapter.....37

6. KOMPATIBILITÁS.....38

Alapok.....39

Bütyköstárcsák 40

7. T.A.R.G.E.T HALADÓ PROGRAMOZÓ SZOFTVER.....41

Telepítés.....41

Legfontosabb jellemzők.....42

8. GYIK ÉS TECHNIKAI TÁMOGATÁS 43

Élvezze a Sol-R 3 AVA Add-On Grip botkormány markolatával az öt csillagos élményt: az űrcsaták és felfedezések sűrűjébe repíti Önt.

Az útmutató segít a Sol-R 3 AVA Add-On Grip beszerelésében és legjobb körülmények közötti használatában. Felszállás előtt, olvassa el figyelmesen az utasításokat és a figyelmeztetéseket: ezek segítenek abban, hogy a lehető legjobban kiélvezhesse a termék használatát.

A firmware frissítése

Ahhoz, hogy a Sol-R 3 AVA Add-On Grip botkormány megfelelően működjön a videójátékokkal, frissítenie kell az alap firmware-jét.

- Amennyiben Sol-R 5 Base alapot használ, látogasson el a következő weboldalra:
- **https://support.thrustmaster.com/product/sol-r-5-base**

- Amennyiben AVA alapot használ, látogasson el a következő weboldalra:
- **https://support.thrustmaster.com/product/ava**

- Amennyiben HOTAS Magnetic Base alapot használ, látogasson el a következő weboldalra:
- **https://support.thrustmaster.com/product/hotas-magnetic-base**

Válassza a **Drivers** (Illesztőprogramok) menüpontot, és kövesse az utasításokat, beleértve a letöltési és telepítési eljárást is.

1. Doboz tartalma

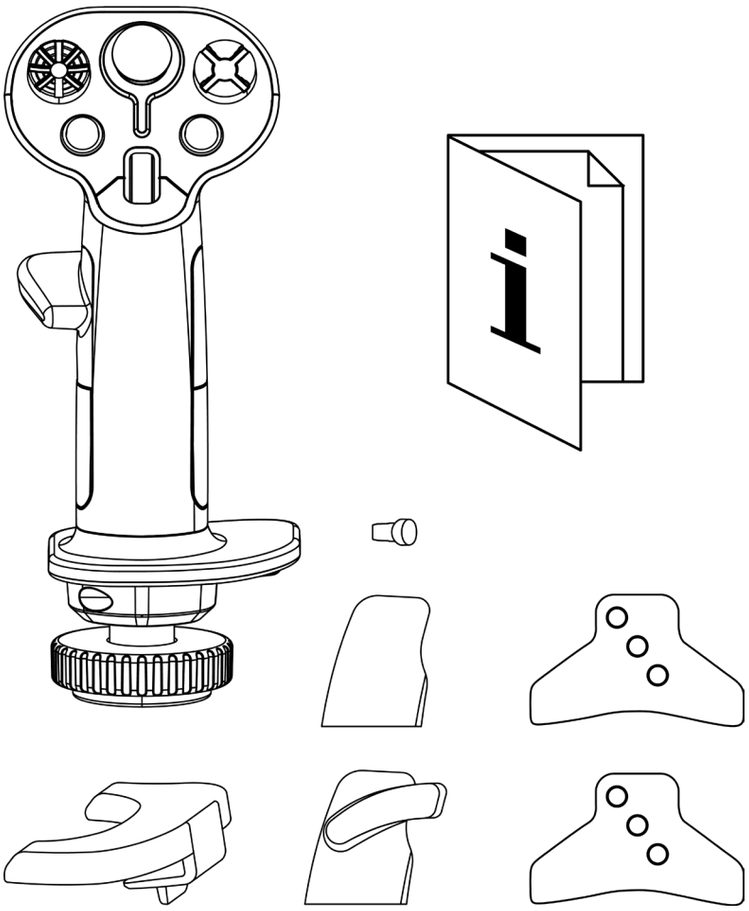

2. Technikai jellemzők

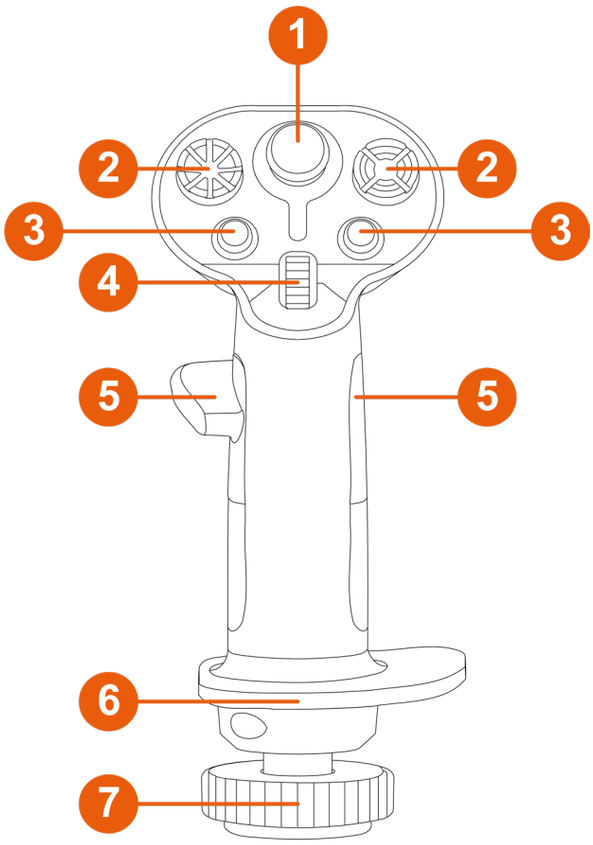

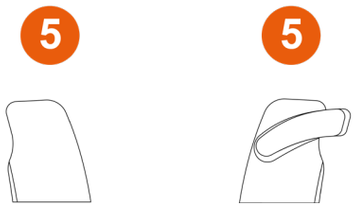

❶ Analóg mini-stick

❷ 8 irányú nézetváltó kapcsoló

❸ Akciógombok

❹ Görgetőkerék

❺ Hüvelykujj-támasz (jobb- és balkezes)

❻ Kétkezes csuklótámasz

❼ Oldalkormány funkció a markolat elforgatásával (lezárható)

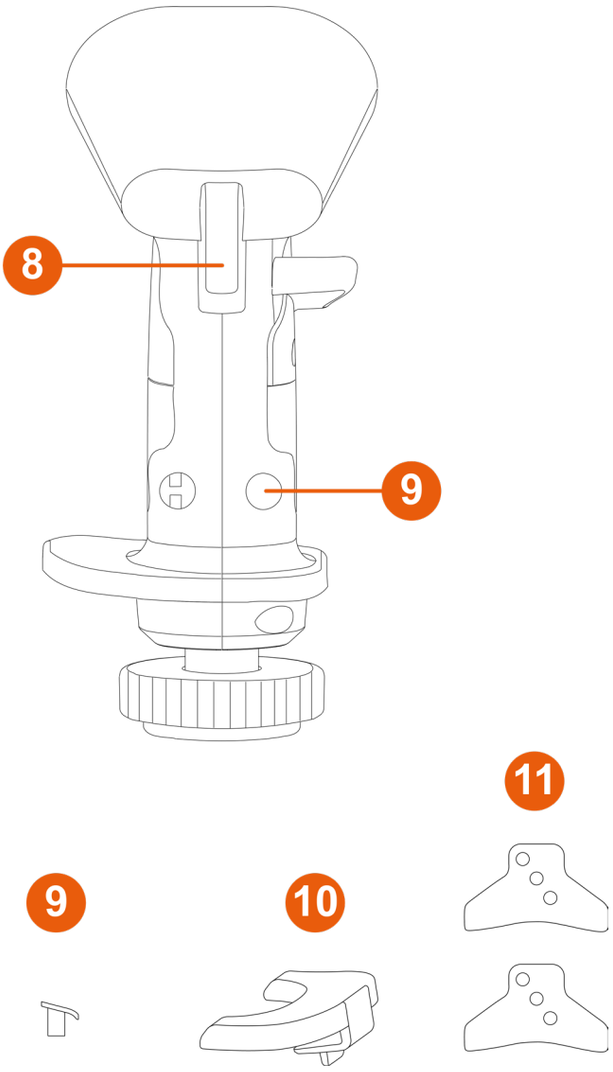

❽ Ravaszok (beleértve egy kétállású ravaszt)

❾ Levehető gombok

❿ Levehető magasságadapter (jobb- és balkezes)

⓫ STAR bütyköstárcsa (csak AVA* alaphoz)

**Külön kapható*

3. A botkormány használatára vonatkozó információ

Dokumentáció

A termék használata előtt olvassa el még egyszer figyelmesen ezt a dokumentációt, és őrizze meg a későbbi használatra.

Becsípődés veszély

Ha egy alapra* szerelt Sol-R 3 AVA Add-On Grip botkormány markolatot használ, ne tegye az ujjait az alap és a botkormány markolat tengelye közötti térbe.

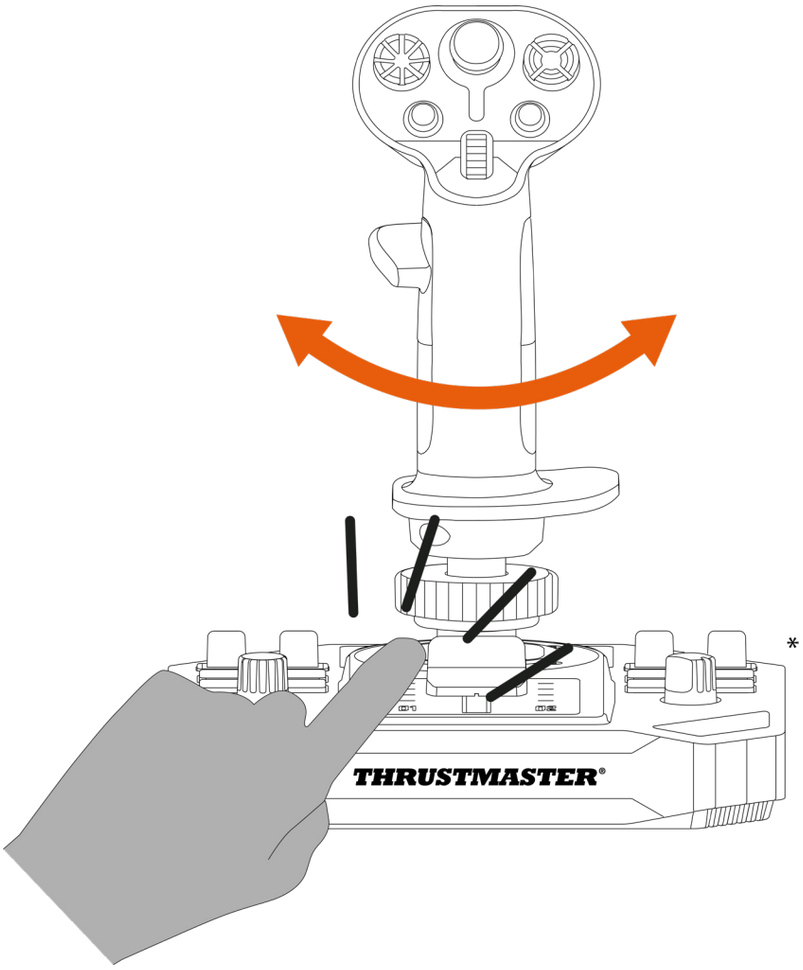

**Külön kapható*

4. Összeszerelés

1. Helyezze a botkormány markolatát egy kompatibilis alapra*. Győződjön meg arról, hogy a botkormány megfelelően van elhelyezve, az alábbi ábra szerint.
2. Húzza meg a rögzítőgyűrűt.

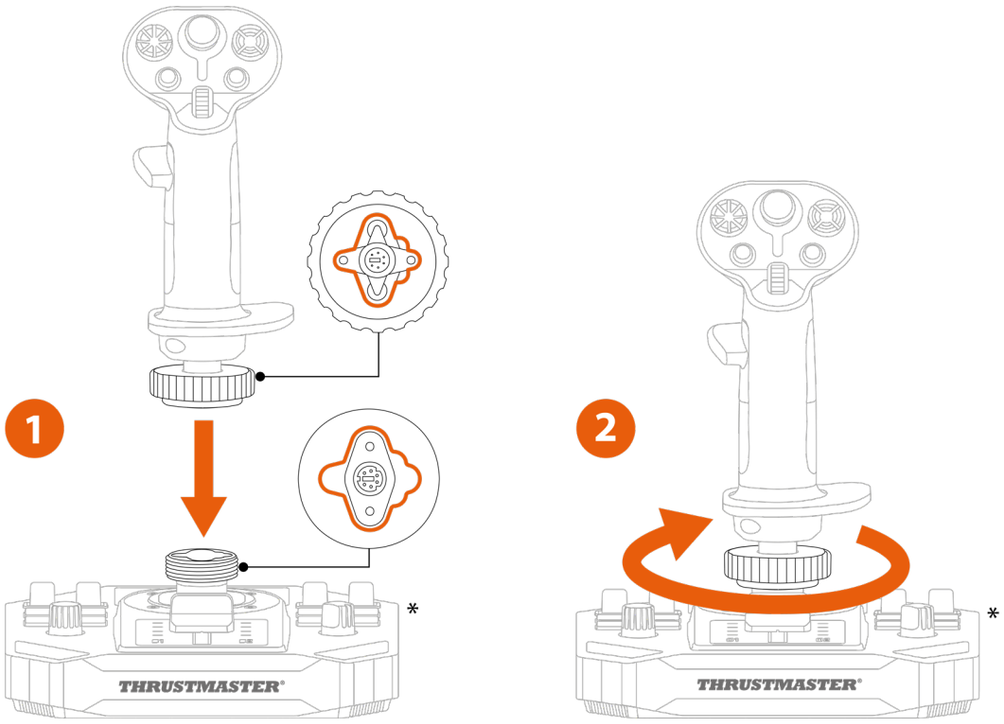

*Külön kapható

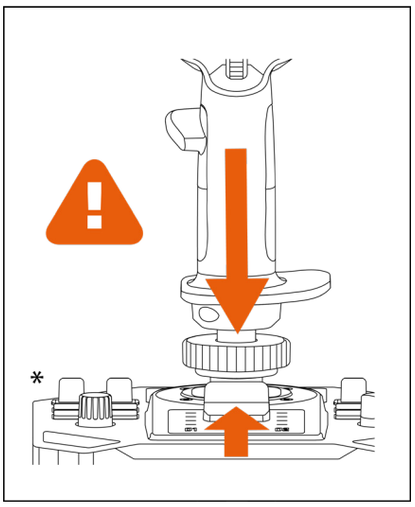

Ha ellenállást észlel, ne erőltesse. Győződjön meg arról, hogy az alap és a botkormány csatlakozói megfelelően vannak-e igazítva. Ezen utasítás be nem tartása a termékek megrongálódásához vezethet.

**Külön kapható*

Gombkiosztás

Jobbkezes mód Sol-R* alappal

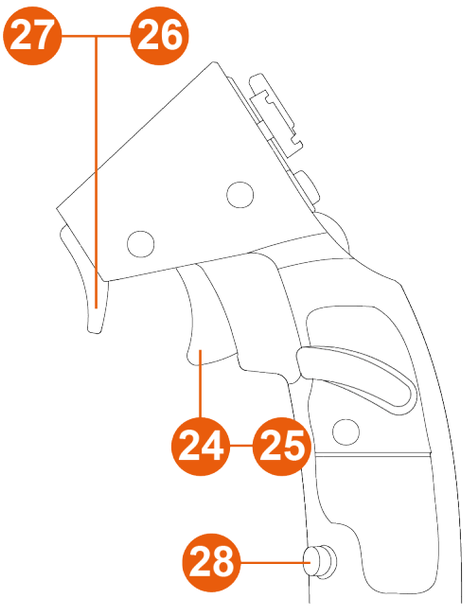

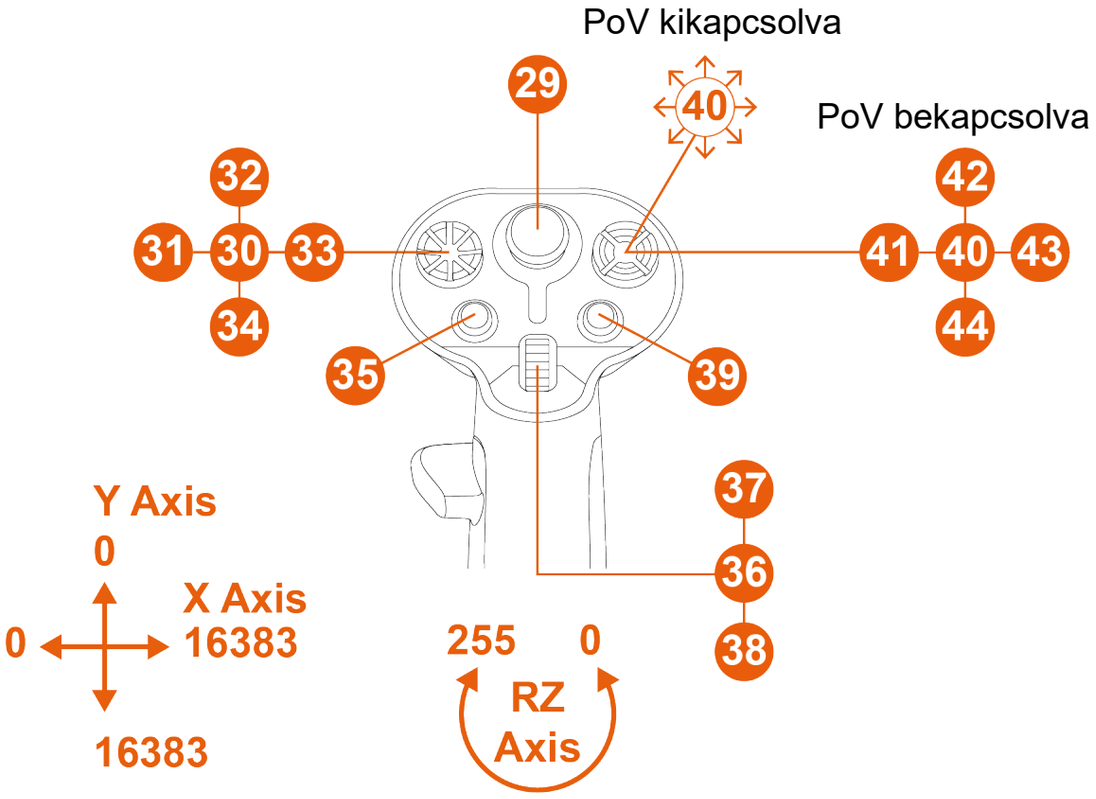

*Külön kapható

Balkezes mód Sol-R alappal*

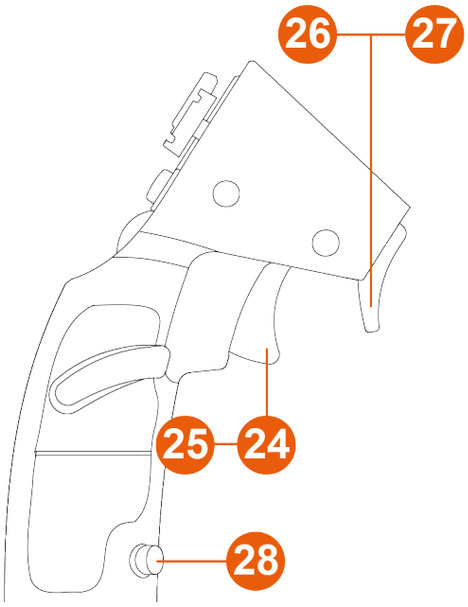

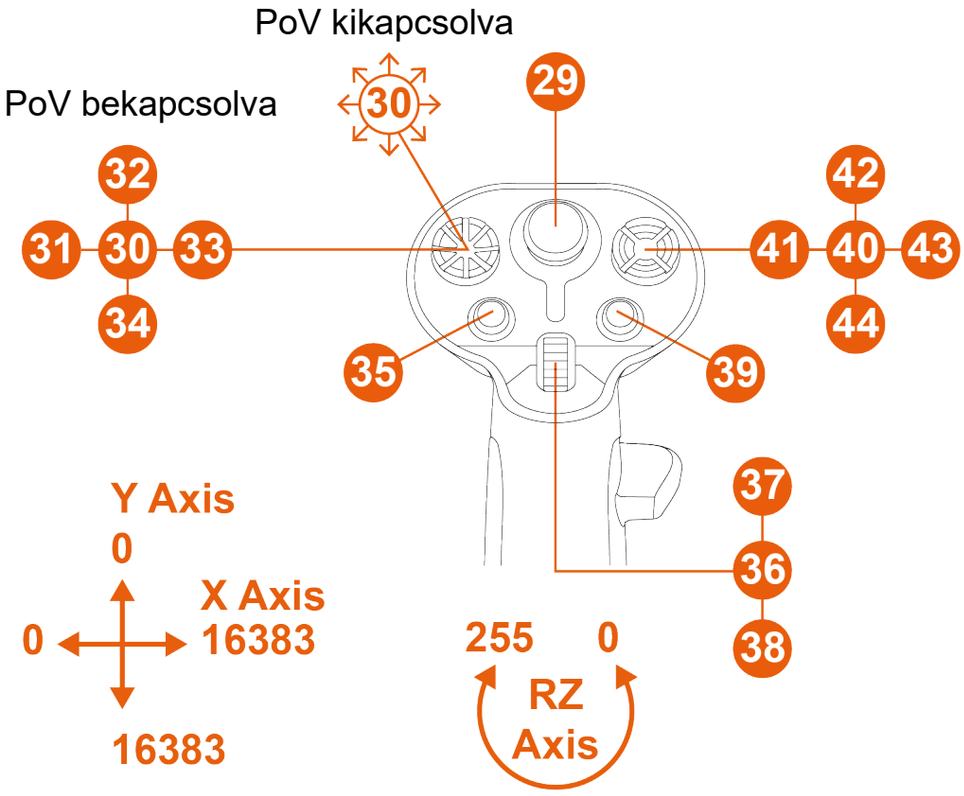

**Külön kapható*

Jobbkezes mód AVA alappal*

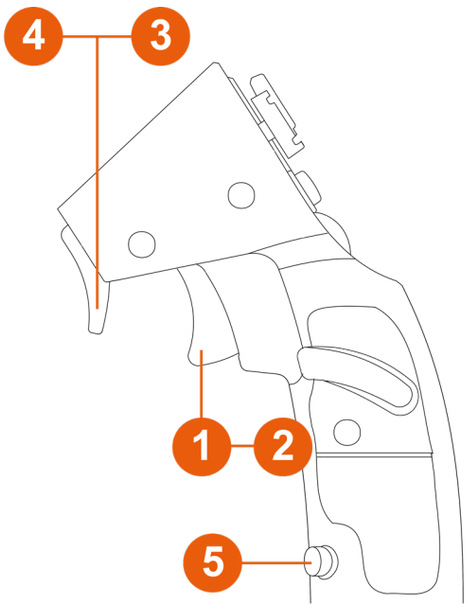

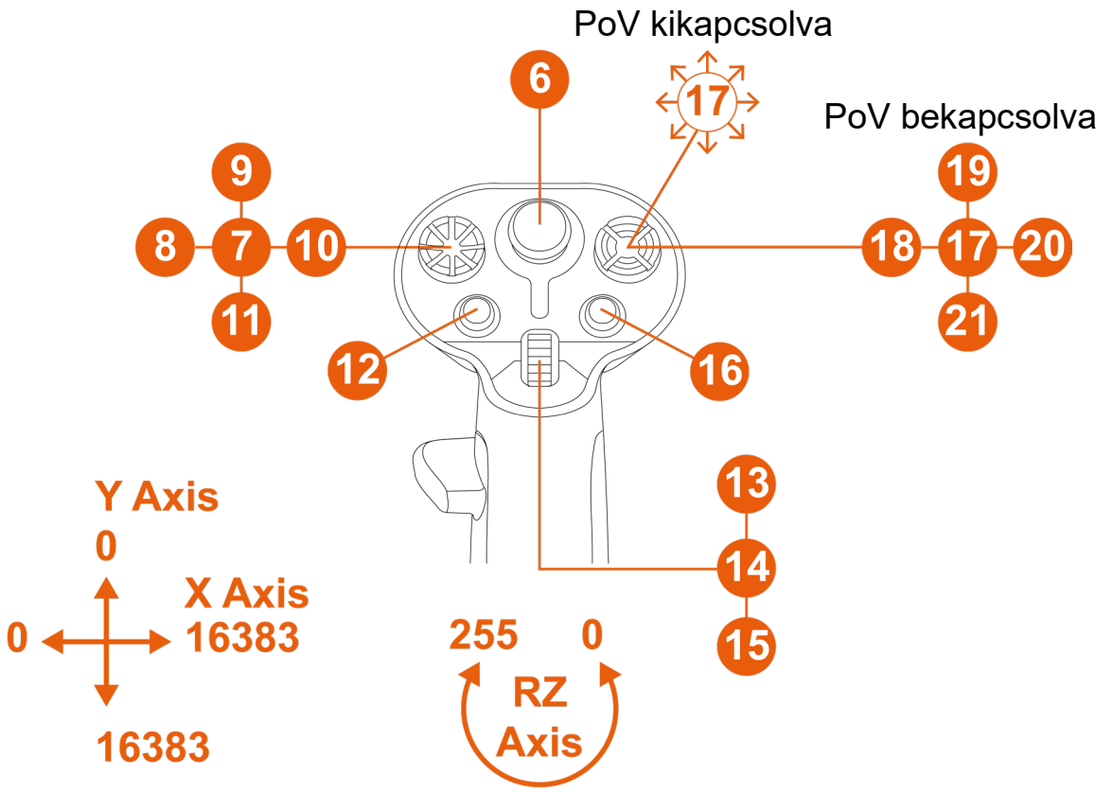

*Külön kapható

Balkezes mód AVA alappal*

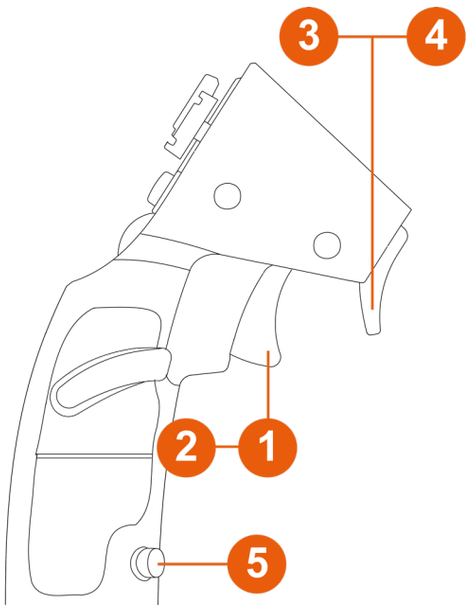

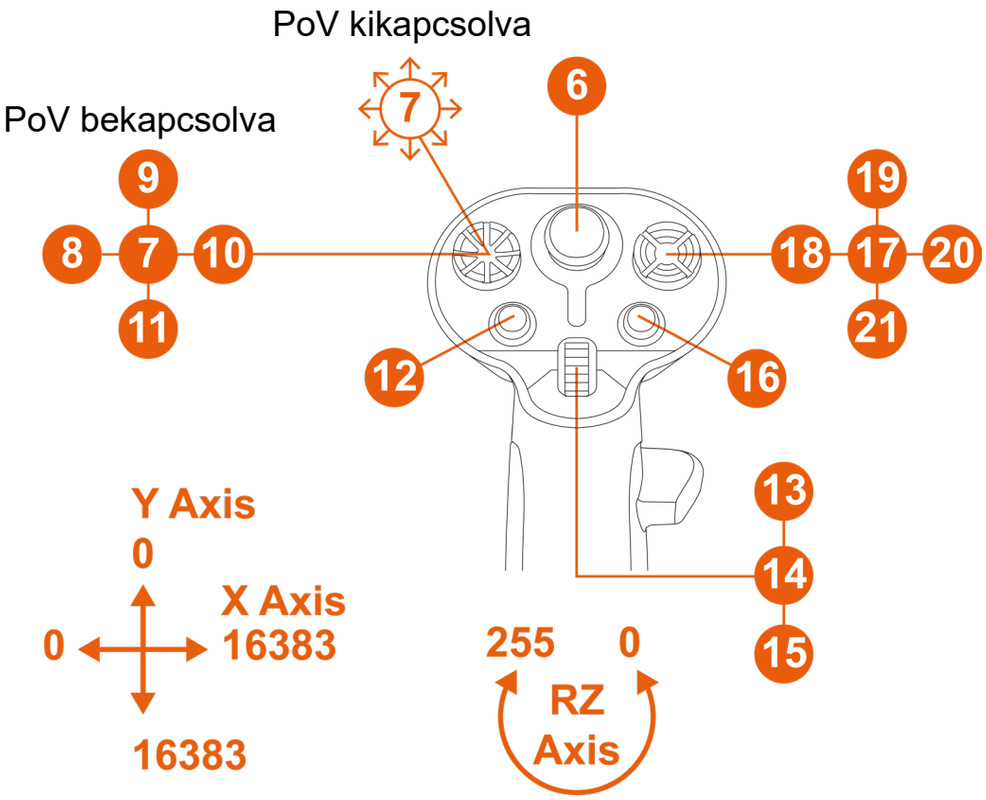

*Külön kapható

A Warthog Converter-rel felszerelt HOTAS Magnetic Base* alappal*

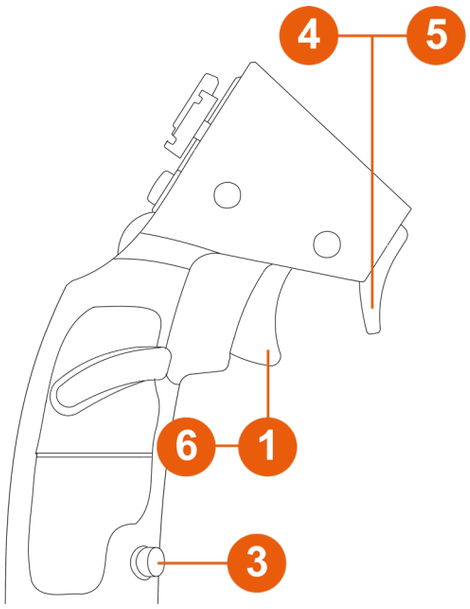

PoV kikapcsolva

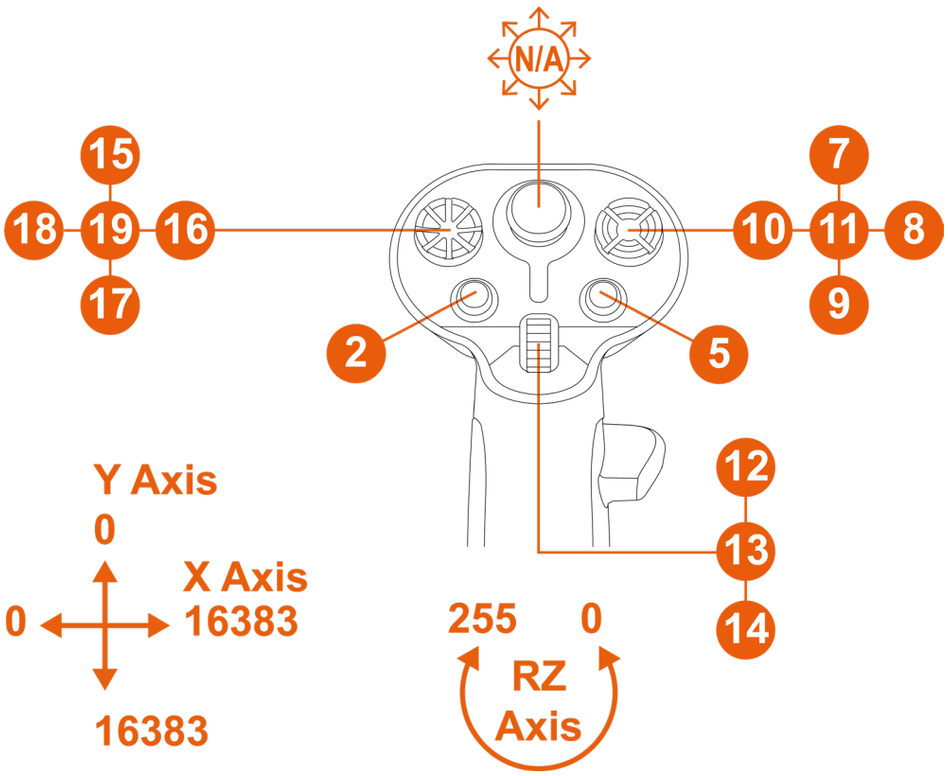

**Külön kapható*

Ebben a konfigurációban a botkormány VIPER HOTAS Add-On Grip-ként kerül felismerésre.

A botkormány markolatának elforgatásával történő oldalkormányzási funkció nem működik.

Oldalkormány funkció

A Sol-R 3 AVA Add-On Grip botkormány markolat oldalkormány funkcióval rendelkezik, amely a botkormány markolat balra vagy jobbra forgatásával érhető el.

A repülőgépen a pilóta az oldalkormányt mozgatva forgatja a repülőgépet a függőleges tengelye körül (így a repülőgép balra vagy jobbra fordul).

Ez a funkció a Z tengely (függőleges) forgásának rögzítésével kikapcsolható.

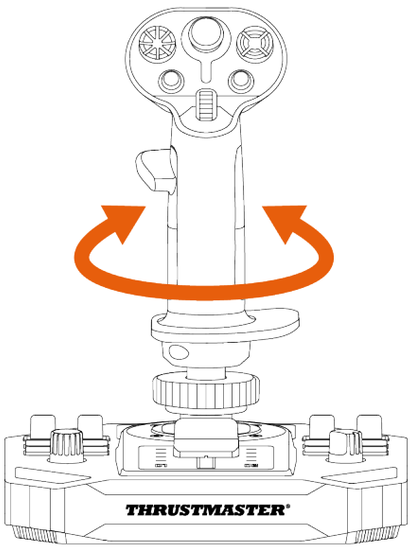

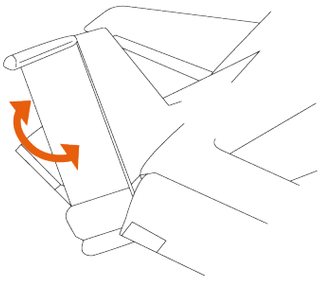

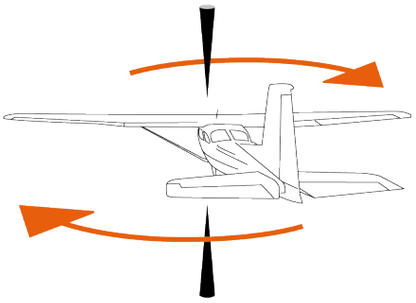

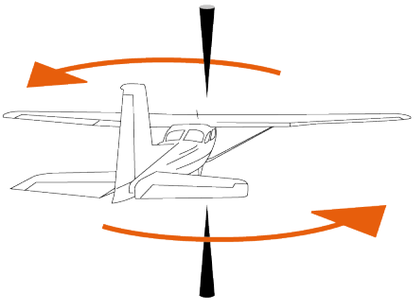

Az oldalkormány funkciójának lezárása:

– Egy 2 mm-es imbuszkulccsal (nem tartalmazza) húzza meg a csuklótámasz alatt található hatszög csavart.

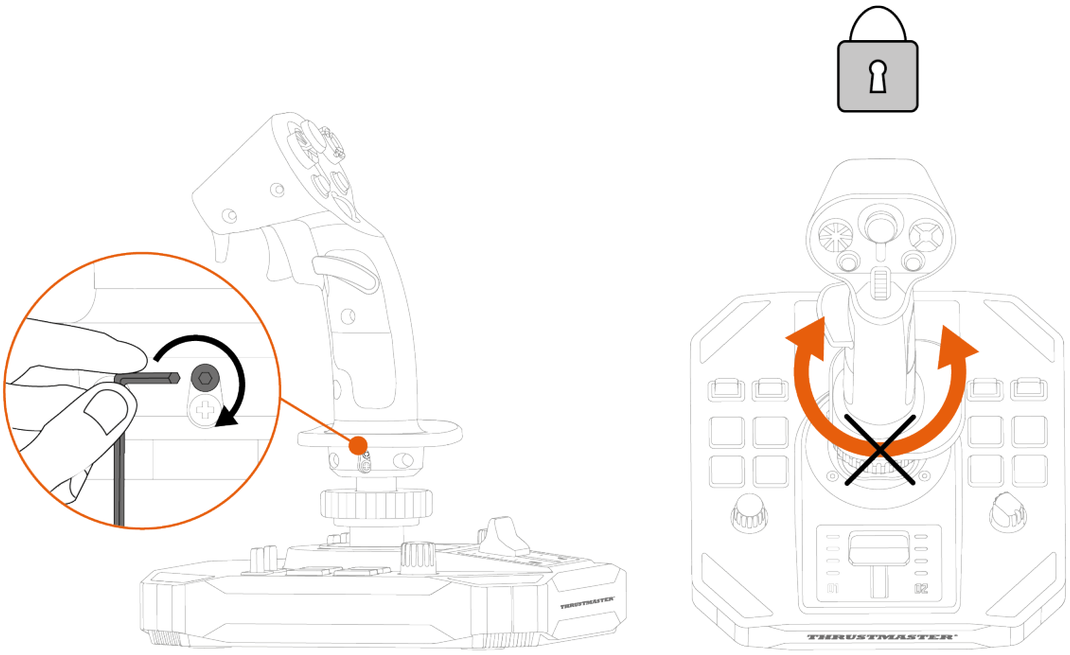

Az oldalkormány funkciójának feloldása:

– Egy 2 mm-es imbuszkulccsal (nem tartalmazza) lazítsa ki a csuklótámasz alatt található hatszög csavart.

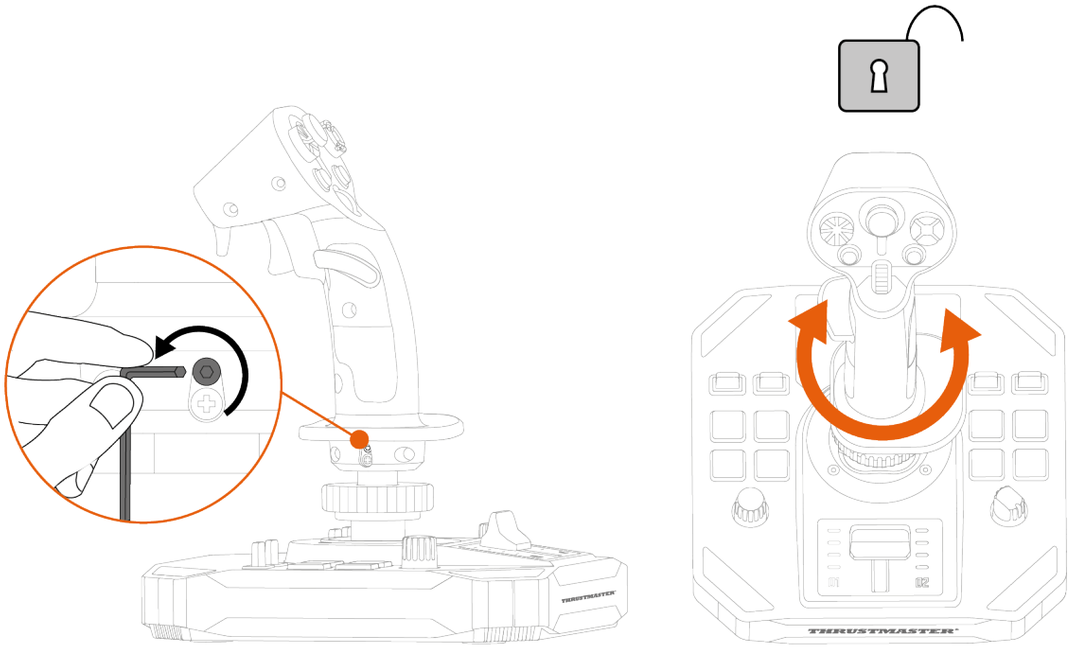

Többirányú nézetváltó kapcsoló

A Sol-R 3 AVA Add-On Grip botkormány többirányú nézetváltó kapcsolóval rendelkezik, amely lehetővé teszi, hogy figyelemmel kísérje, mi történik az űrhajója körül (azokban a játékokban, amelyek ezt lehetővé teszik).

A játék konfigurációs menüjében beállíthatja a különböző nézeteket (hátsó nézet, bal oldali nézet, jobb oldali nézet, külső nézetek) a többirányú nézetváltó kapcsoló irányaira.

A többirányú nézetváltó kapcsolót más célokra (pl. lövészet) is használhatja.

Balkezes mód	Jobbkezes mód
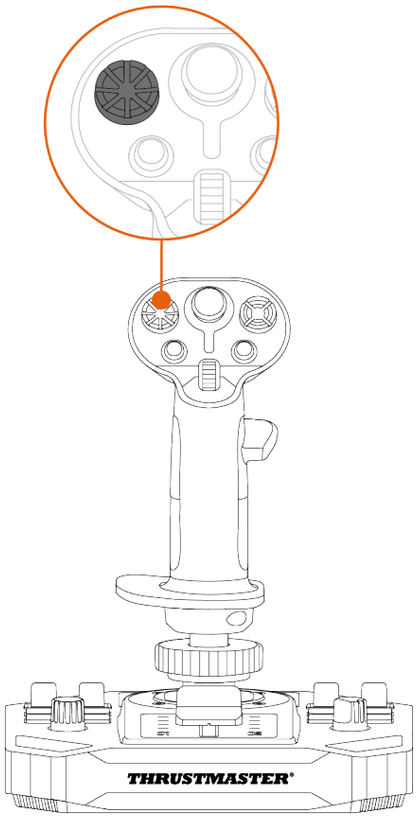	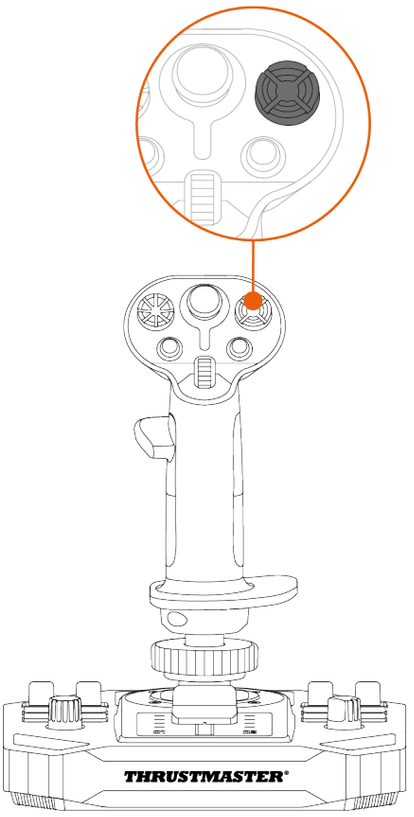

A nézetváltó funkció kikapcsolható. A többirányú kapcsoló azonban továbbra is használható.

A nézet funkció kikapcsolása:

Nyissa meg a Sol-R 3 AVA Add-On Grip botkormány markolat **vezérlőpultját**.

A **Game Controllers** (**Játékvezérlők**) párbeszédablakban, kattintson a **Properties**-re (**Tulajdonságok**).

A **Test Input** (**Teszt Bemenet**) fülön, törölje a jelölést (azaz törölje a kijelölést) a **Point of View hat-switch** (**Nézetváltó kapcsoló**) elem mellett.

Nézetváltó funkció (Jobbkezes mód)	
Bekapcsolva	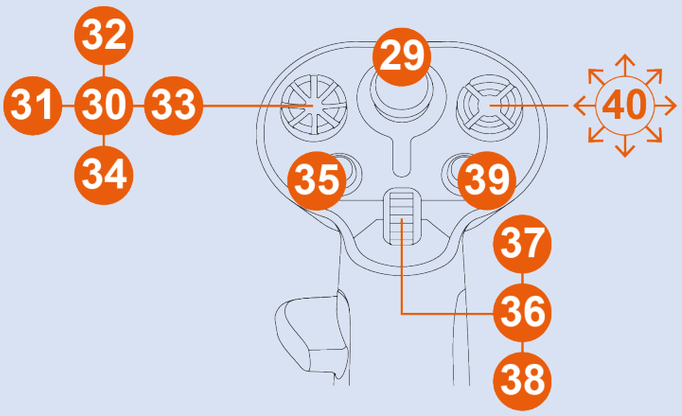
Kikapcsolva	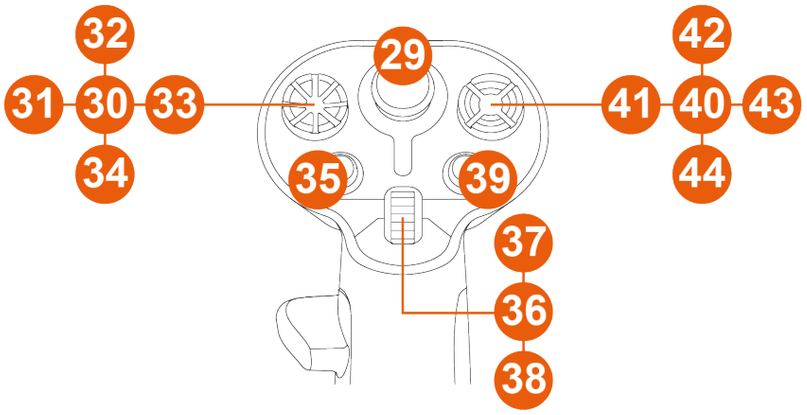

Nézetváltó funkció (Balkezes mód)	
Bekapcsolva	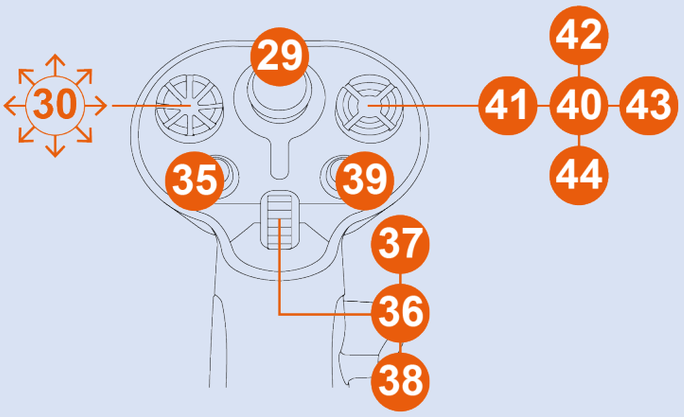
Kikapcsolva	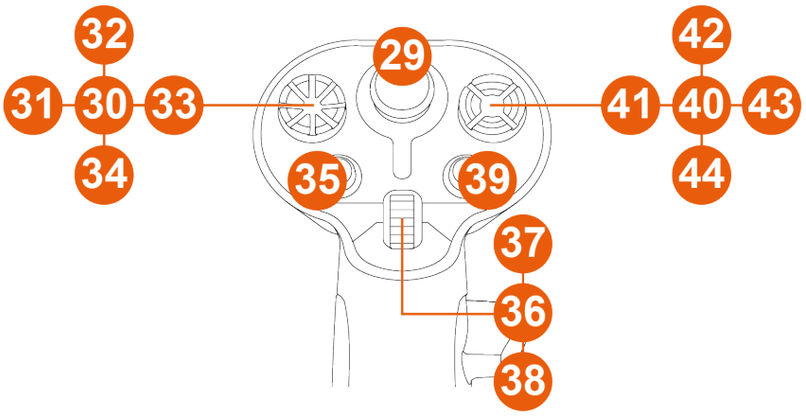

5. A botkormány konfigurálása

Jobbkezes vagy Balkezes mód

A Sol-R 3 AVA Add-On Grip botkormány markolata kétkezes, így minden játékoshoz tökéletesen alkalmazkodik (akár jobb-, akár balkezes).

Alapértelmezetten a botkormány markolata jobbkezes módra van beállítva.

Példabeállítás a Sol-R alappal*

Balkezes mód	Jobbkezes mód
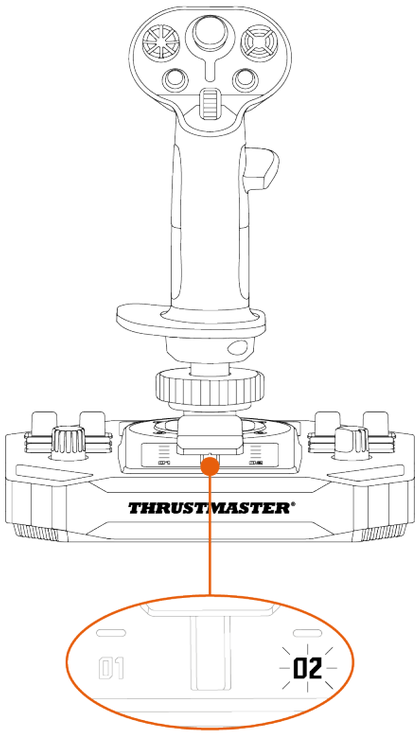	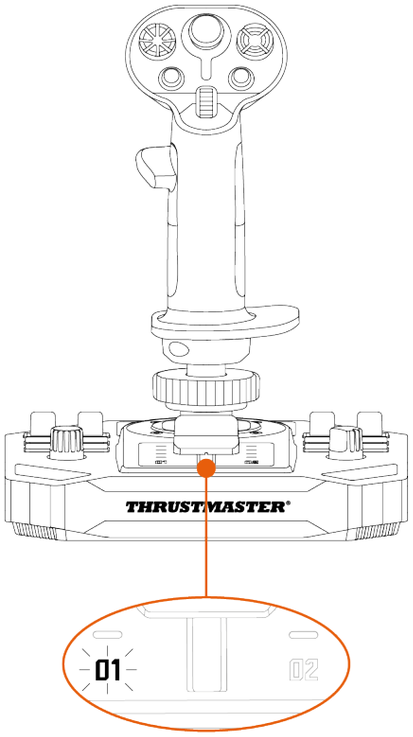

Végezze el a Jobbkezesről Balkezes módra (vagy fordítva) való átálláshoz szükséges eljárást, **mielőtt** a joystickot a számítógéphez csatlakoztatná.

**Külön kapható*

A joystick **Balkezes módba** állítása:

- Állítsa a joystick alap alján található kiválasztókapcsolót LEFT HANDED (balkezes) állásba.

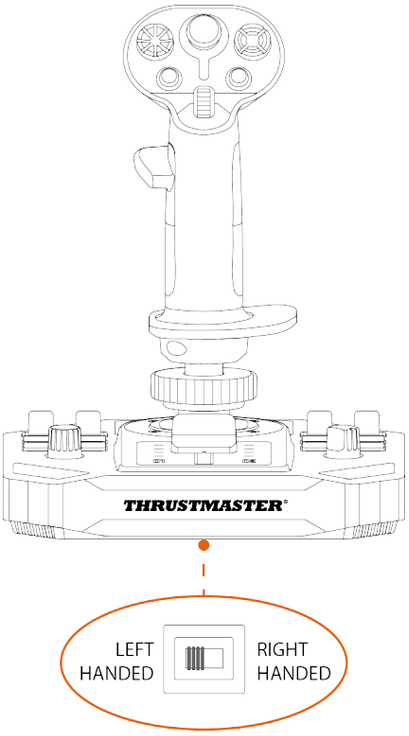

A joystickot **Sol-R [L] Flightstick** néven ismeri fel a rendszer.

A joystick **Jobbkezes módba** állítása:

- Állítsa a joystick alap alján található kiválasztókapcsolót RIGHT HANDED (jobbkezes) állásba.

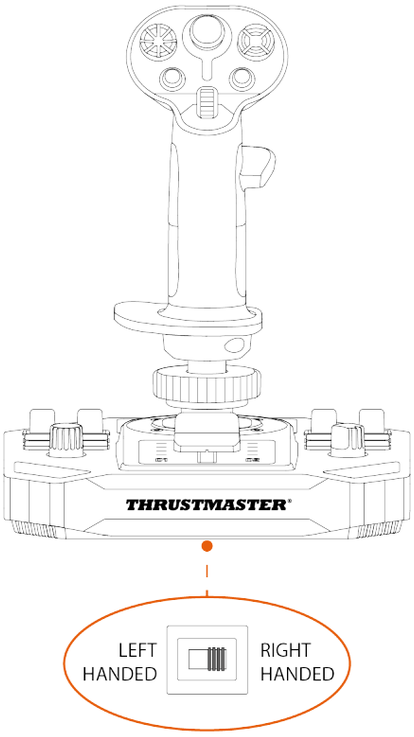

A joystickot **Sol-R [R] Flightstick** néven ismeri fel a rendszer.

Példabeállítás egy AVA alappal vagy egy HOTAS Magnetic Base* alappal*

Amikor a Sol-R 3 AVA Add-On Grip botkormányt egy AVA* alapra vagy egy HOTAS Magnetic Base* alapra szerelik:

1. Menjen a vezérlőpulthoz.
2. A **Game Controllers** (**Játékvezérlők**) párbeszédablakban, kattintson a **Properties**-re (**Tulajdonságok**).
3. A **Test Input** (**Teszt Bemenet**) fülön, válassza ki a **RIGHT-HANDED** (jobbkezes) vagy **LEFT-HANDED** (balkezes) lehetőséget.

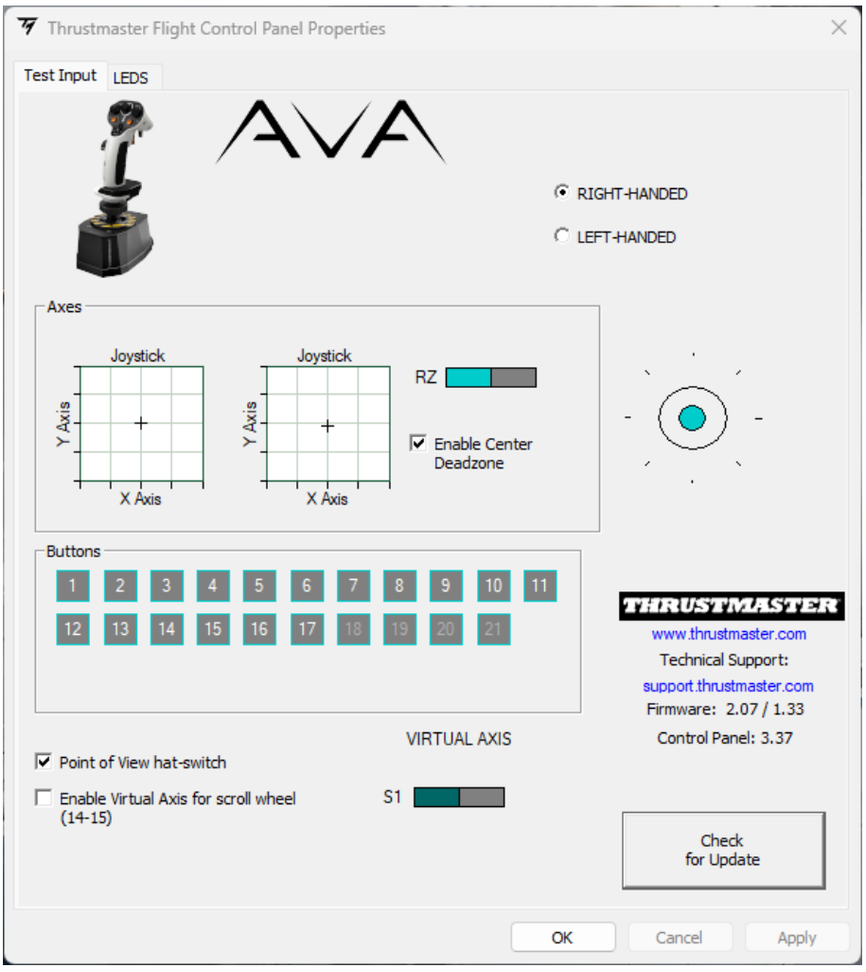

**Külön kapható*

Váltás Jobbkezes módról Balkezes módra

1. Csavarja le a jobbkezes hüvelykujj-támaszt.

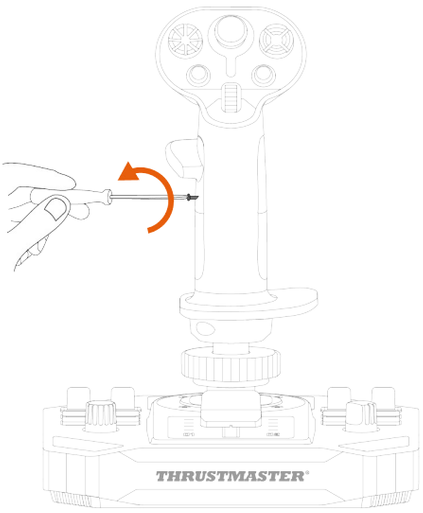

2. Távolítsa el a jobb hüvelykujj-támasz mindkét részét.

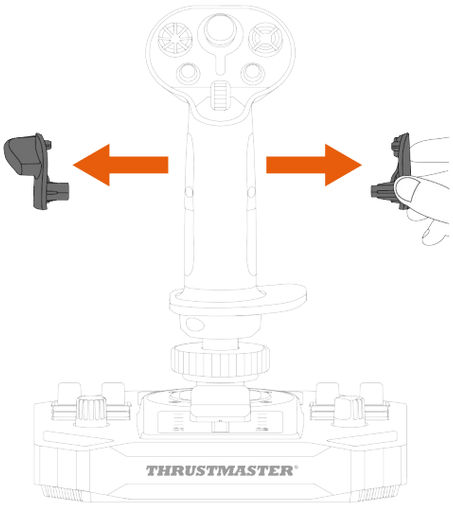

3. Helyezze a bal hüvelykujj-támasz mindkét részét a botkormány markolatára.

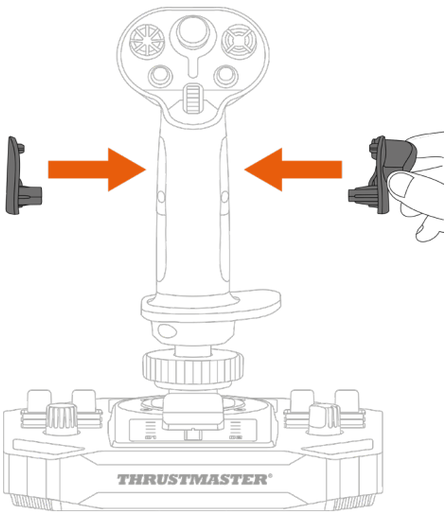

4. Csavarozza be a balkezes hüvelykujj-támaszt.

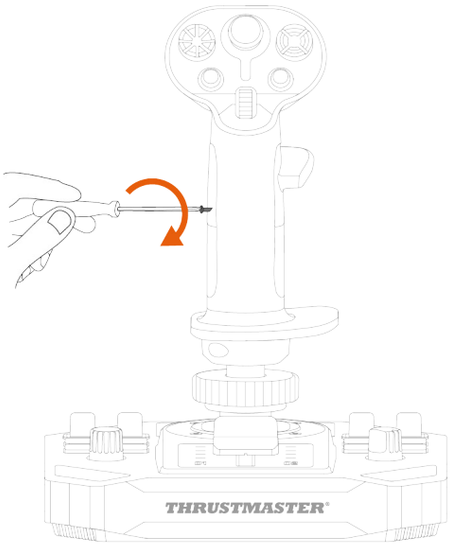

5. Távolítsa el a botkormány markolatának hátulján található eltávolítható gombot.

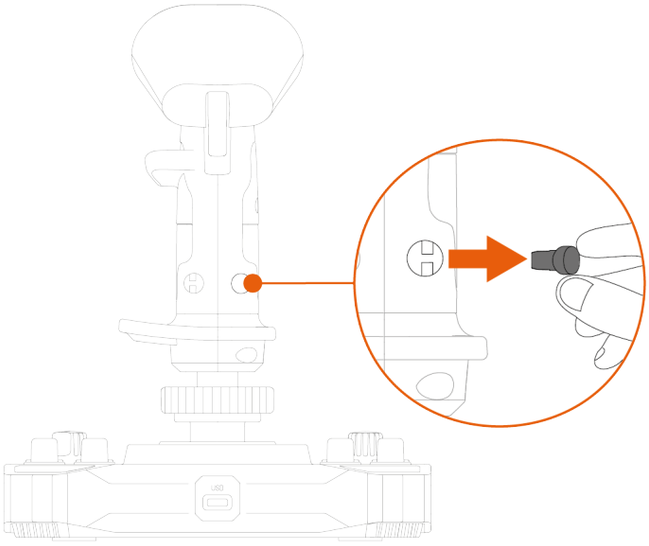

6. Helyezze be a levehető gombot a hüvelykujj-támasz alá.

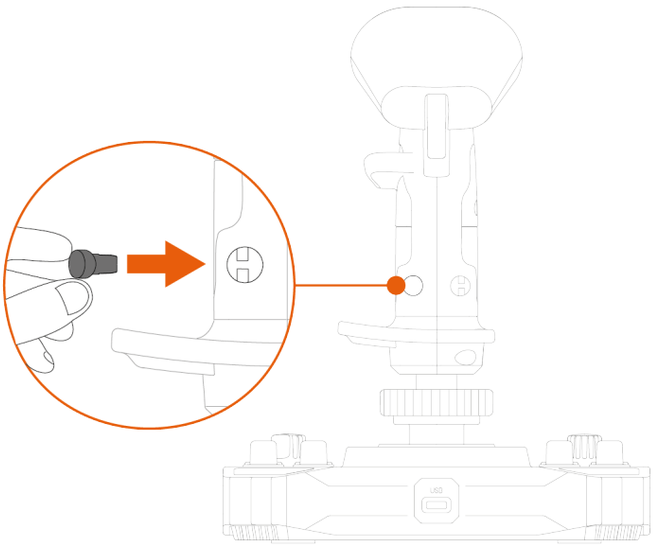

7. Csavarja ki a két csavart, amelyek a csuklótámaszt a helyén tartják.

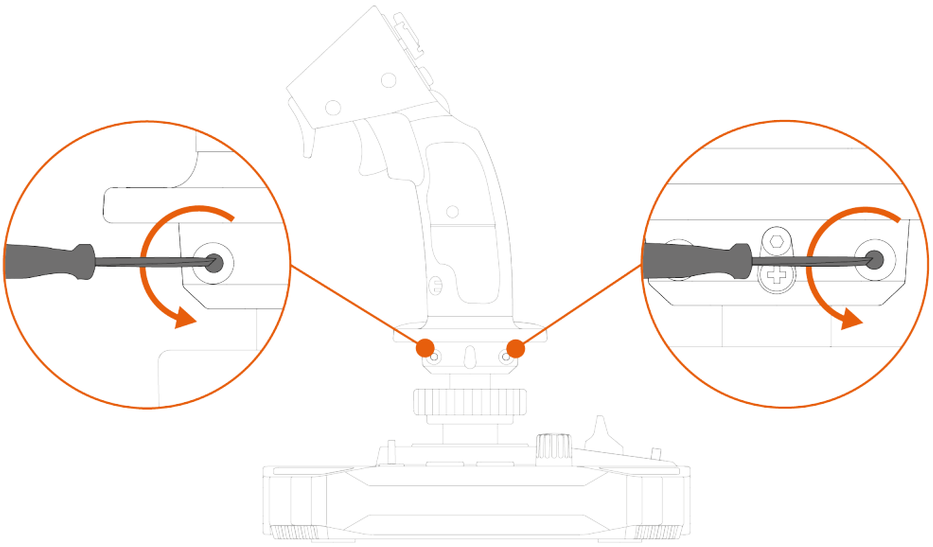

8. Vegye le a csuklótámasz két részét, majd fordítsa meg őket, és helyezze vissza a botkormány markolatára.

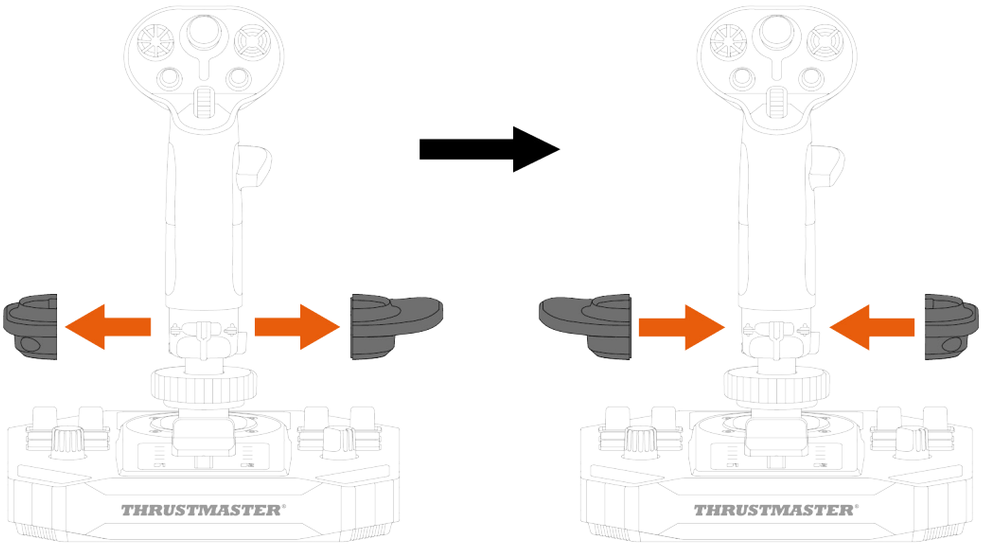

9. Csavarozza be a két csavart, amelyek a csuklótámaszt a helyén tartják.

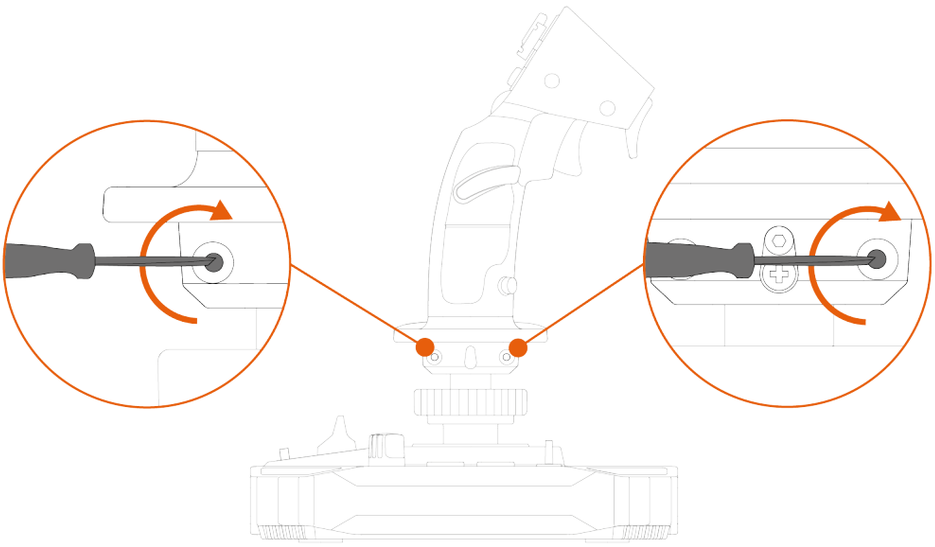

Váltás Balkezes módról Jobbkezes módra

1. Csavarja le a balkezes hüvelykujj-támaszt.

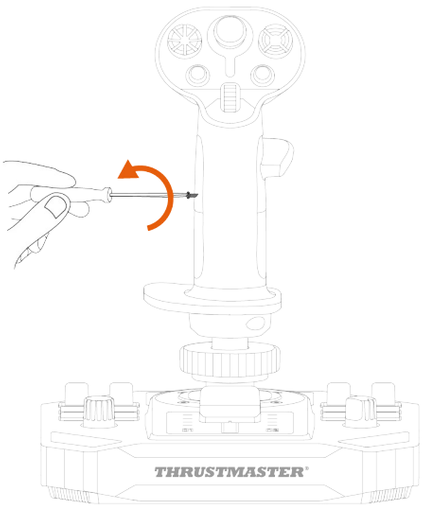

2. Távolítsa el a bal hüvelykujj-támasz mindkét részét.

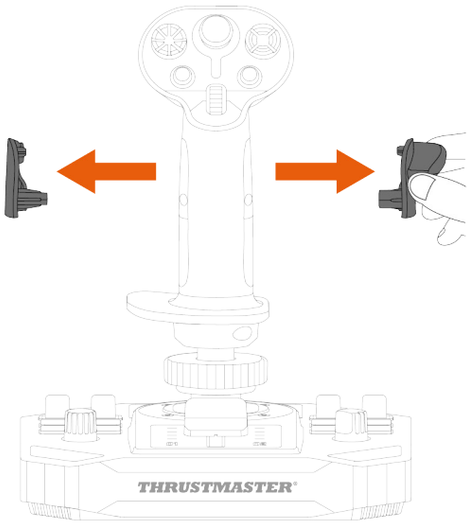

3. Helyezze a jobb hüvelykujj-támasz mindkét részét a botkormány markolatára.

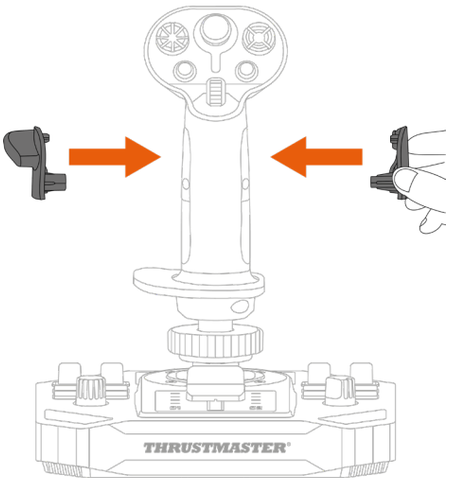

4. Csavarozza be a jobbkezes hüvelykujj-támaszt.

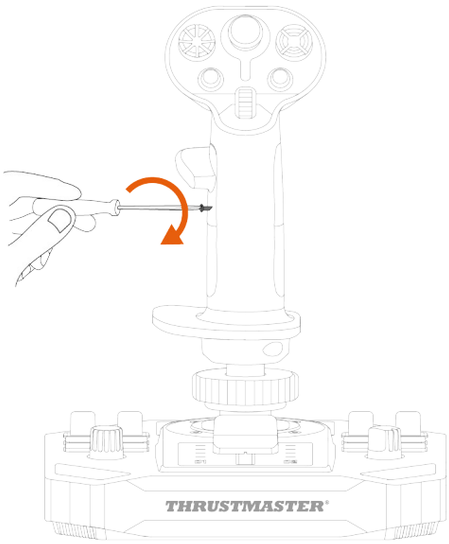

5. Távolítsa el a botkormány markolatának hátulján található eltávolítható gombot.

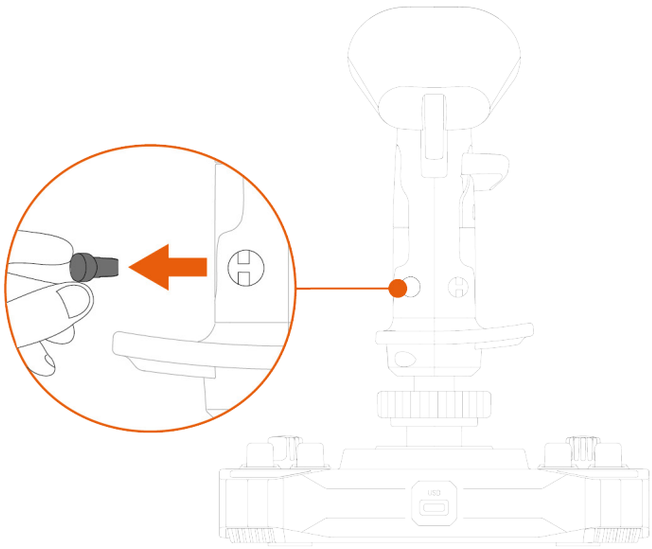

6. Helyezze a levehető gombot a hüvelykujj-támasz alá.

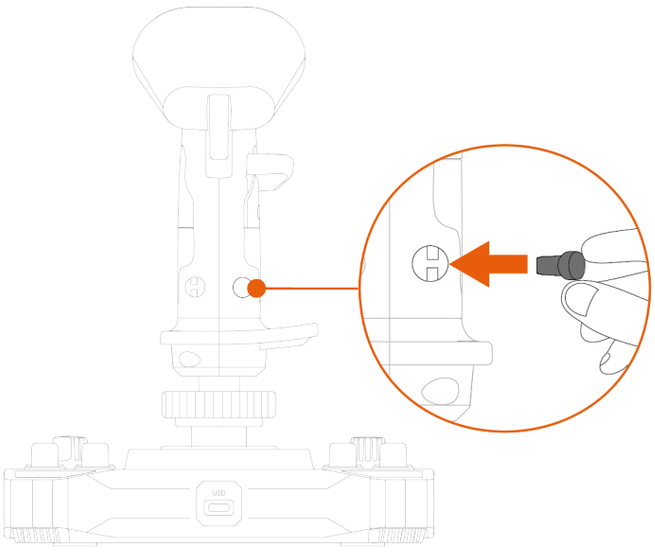

7. Csavarja ki a két csavart, amelyek a csuklótámaszt a helyén tartják.

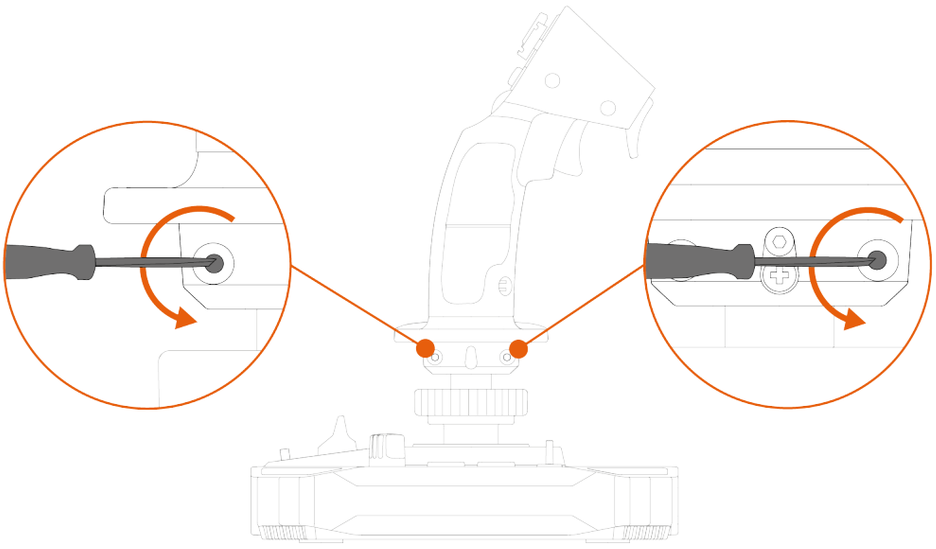

8. Vegye le a csuklótámasz két részét, majd fordítsa meg őket, és helyezze vissza a botkormány markolatára.

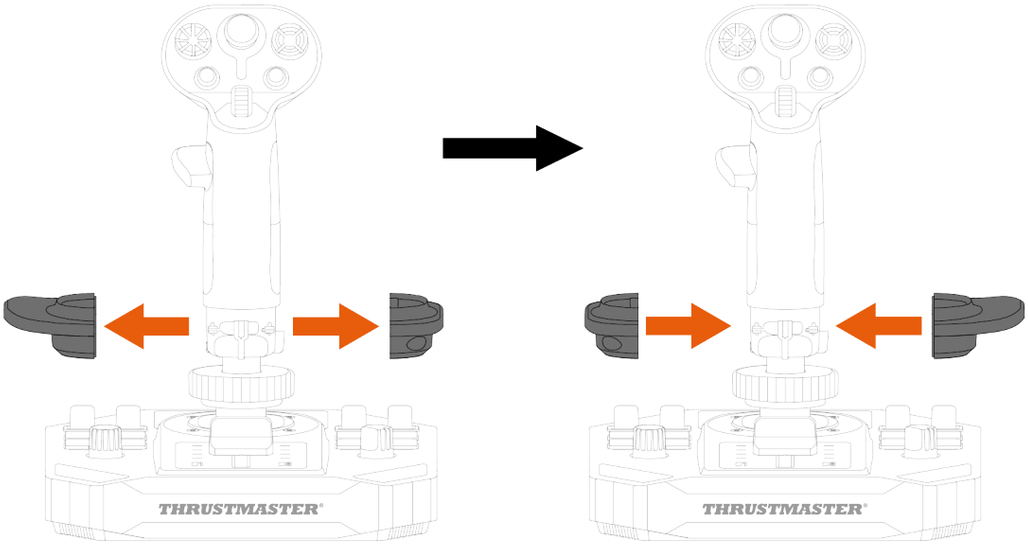

9. Csavarozza be a két csavart, amelyek a csuklótámaszt a helyén tartják.

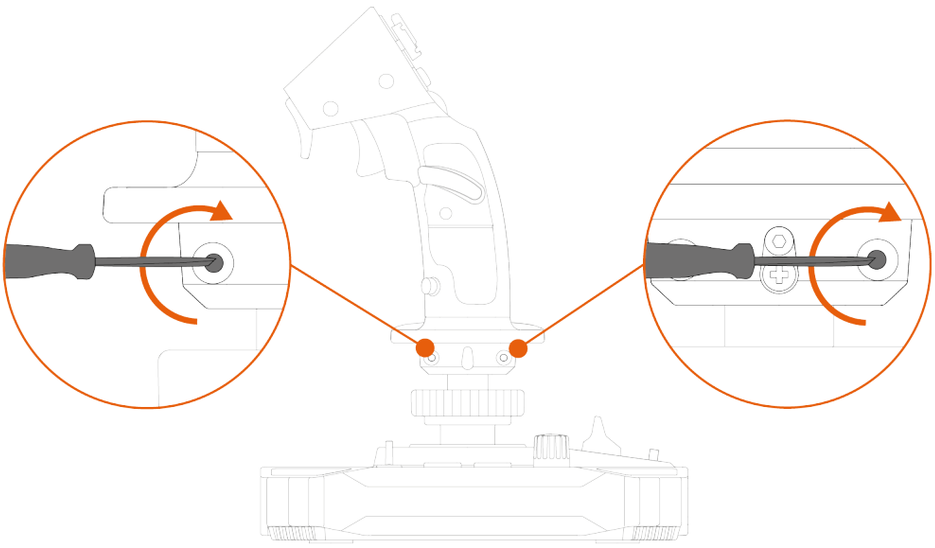

Magasságadapter

A Sol-R 3 AVA Add-On Grip botkormány markolat magasságadapterrel rendelkezik, amely kényelmesebbé teszi a botkormány fogását.

Adapter nélkül	Adapterrel
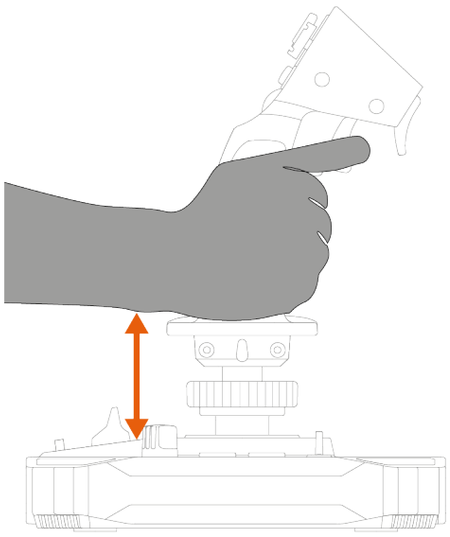	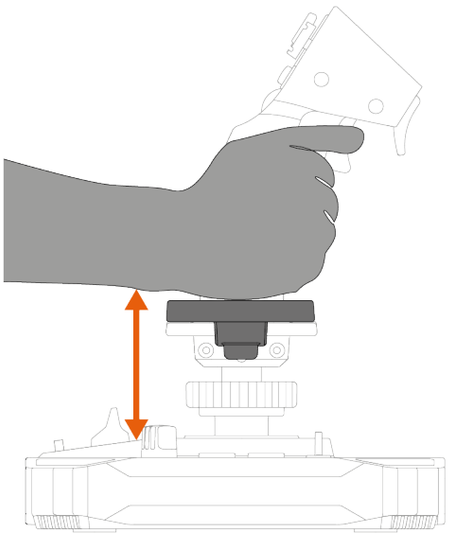

A magasságadapter felszereléséhez rögzítse azt a csuklótámaszhoz.

Balkezes mód	Jobbkezes mód
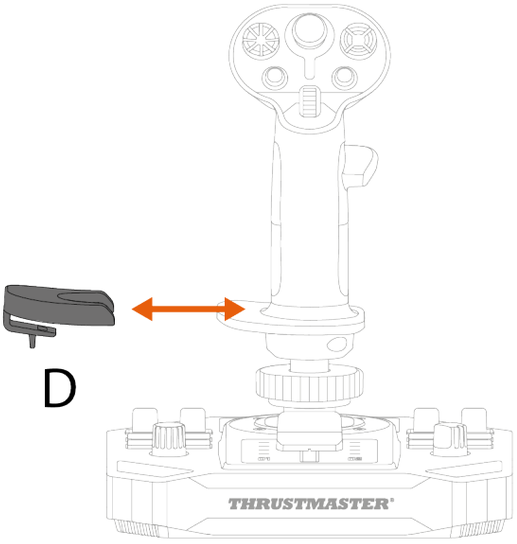	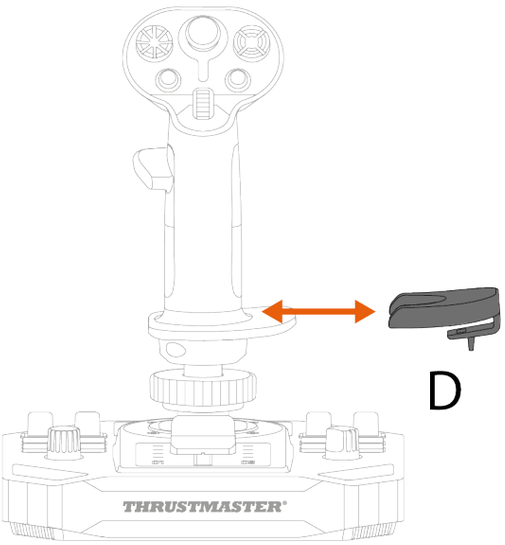

6. Kompatibilitás

Kizárólag engedélyezett kiegészítőket használjon. Az nem engedélyezett kiegészítők használata károsíthatja a terméket és érvénytelenítheti a garanciát.

Alapok

A Sol-R 3 AVA Add-On Grip botkormány kompatibilis az AVA* alappal, a Sol-R 5 Base* alappal és a HOTAS Magnetic Base* alappal.

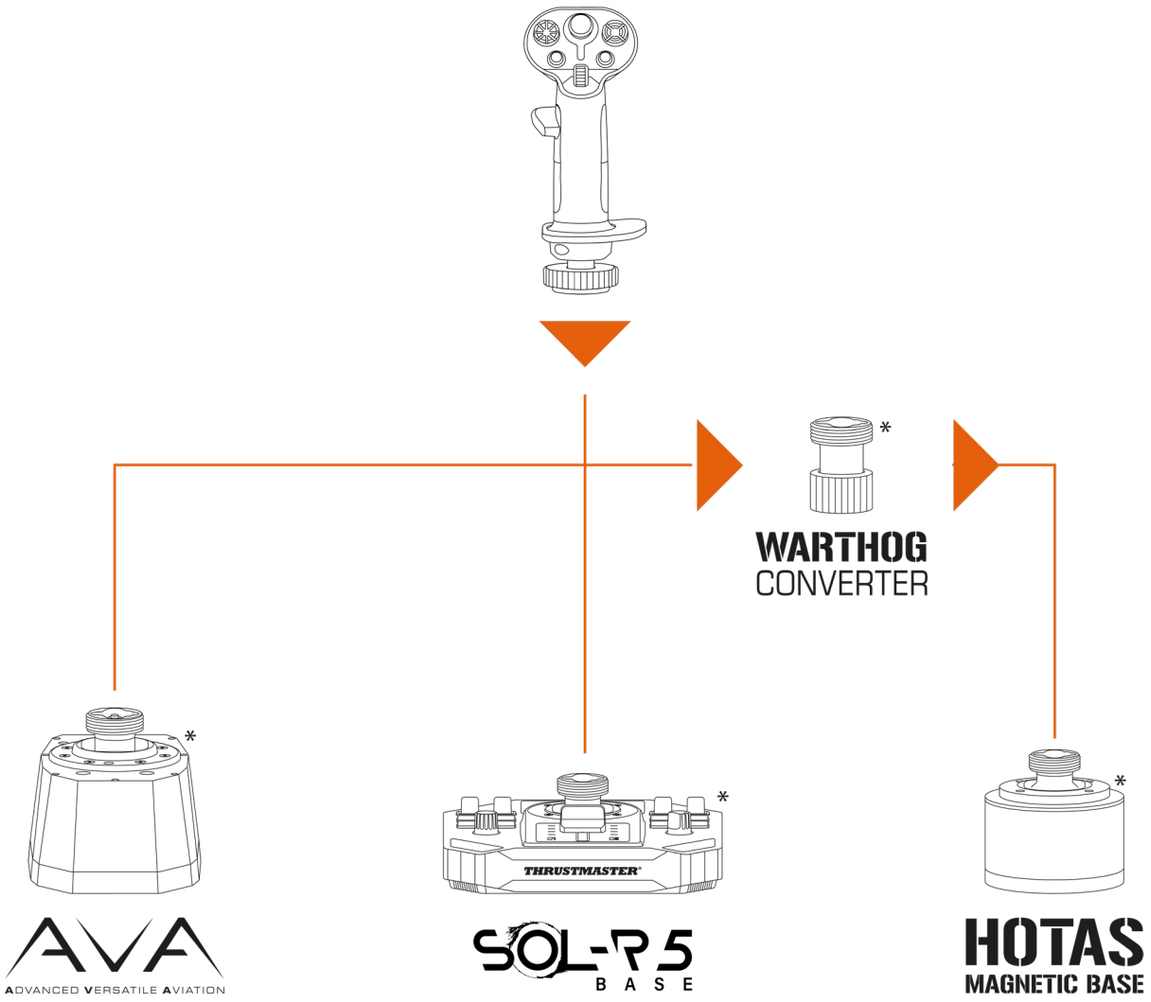

A Sol-R 3 AVA Add-On Grip botkormány felszereléséhez a HOTAS Magnetic Base* alapra a kompatibilitás biztosítása érdekében Warthog Converter* használata szükséges.

**Külön kapható*

Bütyköstárcsák

A Sol-R 3 AVA Add-On Grip botkormány két STAR bütyköstárcsával rendelkezik, amelyet az AVA* alap tulajdonosai űrszimulációkhoz használhatnak.

A bütykök szabályozzák, hogy a botkormány markolatára gyakorolt erő hogyan alakul át mozgássá, megváltoztatva a botkormány markolatának pályáját és viselkedését.

Az AVA* alapra történő bütyköstárcsák felszerelésének módja itt található:

https://support.thrustmaster.com/product/ava/

**Külön kapható*

7. T.A.R.G.E.T haladó programozó szoftver

A T.A.R.G.E.T. (Thrustmaster Advanced pRogramming Graphical EdiTor) egy innovatív, nagy teljesítményű szoftvercsomag, amely lehetővé teszi a legtöbb Thrustmaster repülésvezérlő továbbfejlesztését, valamint a profilok megosztását a Thrustmaster közösséggel.

Telepítés

1. Látogasson el a következő weboldalra:

   https://support.thrustmaster.com/product/sol-r-3-ava-add-on-grip

2. A **Software** (Szoftver) résznél, töltse le és telepítse a T.A.R.G.E.T. haladó programozó szoftvert.

Legfontosabb jellemzők

- A tengelyek különböző lehetséges konfigurációi.
- Több programozási szint áll rendelkezésre: Basic, Advanced és Script.
- A „Drag and Drop” elv használata.
- A Sol-R 3 AVA Add-On Grip botkormány más Thrustmaster repülésszimulációs kiegészítőkkel (Hotas Cougar*, T.16000M FCS*, TWCS*, TFRP*, MFD Cougar Pack*, TCA sorozat*, VIPER sorozat*, AVA sorozat*, Sol-R sorozat* – amelyek mindegyike kompatibilis a T.A.R.G.E.T.-tel is) való összekapcsolásának lehetősége, így azok egyetlen USB eszközként ismerhetők fel.
- Hozzáférés a Thrustmaster közösség által létrehozott haladó profilokhoz.

**Külön kapható*

8. GYIK és technikai támogatás

Kérdése van a Sol-R 3 AVA Add-On Grip botkormánnyal kapcsolatban, vagy technikai problémákat tapasztal? Ha igen, látogasson el a Thrustmaster technikai támogatás weboldalára:

https://support.thrustmaster.com/product/sol-r-3-ava-add-on-grip

1. A joystickom nem működik megfelelően, vagy úgy tűnik, hogy nem megfelelően van kalibrálva

- Kapcsolja ki a számítógépet, és válassza le a joystickot, majd csatlakoztassa újra, indítsa újra a számítógépet, majd indítsa újra a játékot.
- A joystick csatlakoztatásakor hagyja a botkormány tengelyét középen, és ne mozgassa, hogy elkerülje a kalibrálási problémákat.

2. Nem tudom a joystickot konfigurálni

- Nyissa meg a játék menüjét, és válassza az **Options > Controller > Gamepad** vagy **Joystick** lehetőséget. Ezután válassza ki a legmegfelelőbb konfigurációt, vagy teljesen konfigurálja újra a joystickot.
- További információkért kérjük, olvassa el a játék használati útmutatóját vagy használja az online súgót.

3. A joystickom túl érzékeny, vagy nem elég érzékeny

– A joystick néhány mozdulat után a különböző tengelyeken önmagától kalibrálódik.

– Nyissa meg a játék menüjét, és válassza az **Options > Controller > Gamepad** vagy **Joystick** lehetőséget. Majd állítsa be a joystick érzékenységét és holttereit, ha ezek a lehetőségek elérhetőek.

4. A joystickom nem működik

Ahhoz, hogy a joystick megfelelően működjön a videójátékokkal, frissítenie kell az alap firmware-jét.

– Ha Sol-R 5 Base alapot használ, látogasson el a következő weboldalra

– **https://support.thrustmaster.com/product/sol-r-5-base**

– Ha AVA alapot használ, látogasson el a következő weboldalra **https://support.thrustmaster.com/product/ava**

– Ha HOTAS Magnetic Base alapot használ, látogasson el a következő weboldalra

– **https://support.thrustmaster.com/product/hotas-magnetic-base**

– Válassza a **Drivers** (Illesztőprogramok) menüpontot, és kövesse az utasításokat, beleértve a letöltési és telepítési eljárást is.

THRUSTMASTER®

SOL-R 3
AVA
ADD-ON GRIP

מחשב אישי PC (Windows® 10/ 11)

מדריך למשתמש

יש לקרוא בתשומת לב את ההוראות שבמדריך זה **לפני** התקנת המוצר, **לפני** כל שימוש בו **ולפני** ביצוע של כל פעולת תחזוקה. יש להקפיד לפעול בהתאם להנחיות הבטיחות. אי הקפדה על הנחיות אלו עלולה לגרום לתאונות ו/או לנזק. יש לשמור את המדריך לשימוש חוזר בעתיד.

תוכן עניינים

1. תוכן האריזה 6

2. תכונות טכניות 7

3. מידע בנוגע לשימוש בידית מוט הטיסה 9

4. הרכבה 11

מיפוי 13

פונקציית הגה כיוון 19

מתג כיפה POV ("Point of View") רב-כיווני 21

5. התקנת ידית מוט הטיסה 24

מצב יד ימין או יד שמאל 24

דוגמה לתצורה עם בסיס Sol-R* 25

דוגמה לתצורה עם בסיס AVA* או בסיס HOTAS

Magnetic Base* 28

מעבר ממצב יד ימין למצב יד שמאל 29

מעבר ממצב יד שמאל למצב יד ימין 33

מתאם גובה 37

6. תאימות 38

בסיסים 39

פרופילי תנועה לציר 40

7. T.A.R.G.E.T תוכנה לתכנות מתקדם 41

התקנה 41

תכונות עיקריות 42

8. שאלות נפוצות ותמיכה טכנית 43

SOL-R 3
AVA
ADD-ON GRIP

עם Sol-R 3 AVA Add-On Grip תיהנו מחוויה יוצאת דופן: היא תיקח אתכם היישר ללב קרבות החלל ותלווה אתכם בתגליות שלכם.

המדריך מסביר איך להתקין את Sol-R 3 AVA Add-On Grip ולהשתמש בה בתנאים המיטביים. לפני שתתחילו, הקפידו לקרוא בעיון את ההוראות והאזהרות: הן יעזרו לכם להפיק הנאה מקסימלית מהמוצר.

עדכון הקושחה

כדי שידית מוט הטיסה Sol-R 3 AVA Add-On Grip תפעל נכון עם משחקי וידאו, עליכם לעדכן את הקושחה של הבסיס.

- אם אתם משתמשים בבסיס Sol-R 5 Base, אנא בקרו באתר **https://support.thrustmaster.com/product/sol-r-5-base**

- אם אתם משתמשים בבסיס AVA, אנא בקרו באתר **https://support.thrustmaster.com/product/ava**

- אם אתם משתמשים ב-HOTAS Magnetic Base, אנא בקרו באתר **https://support.thrustmaster.com/product/hotas-magnetic-base**

יש לבחור באפשרות **Drivers** (מנהלי התקנים) ולפעול בהתאם להוראות, כולל תהליך ההורדה וההתקנה.

1. תוכן האריזה

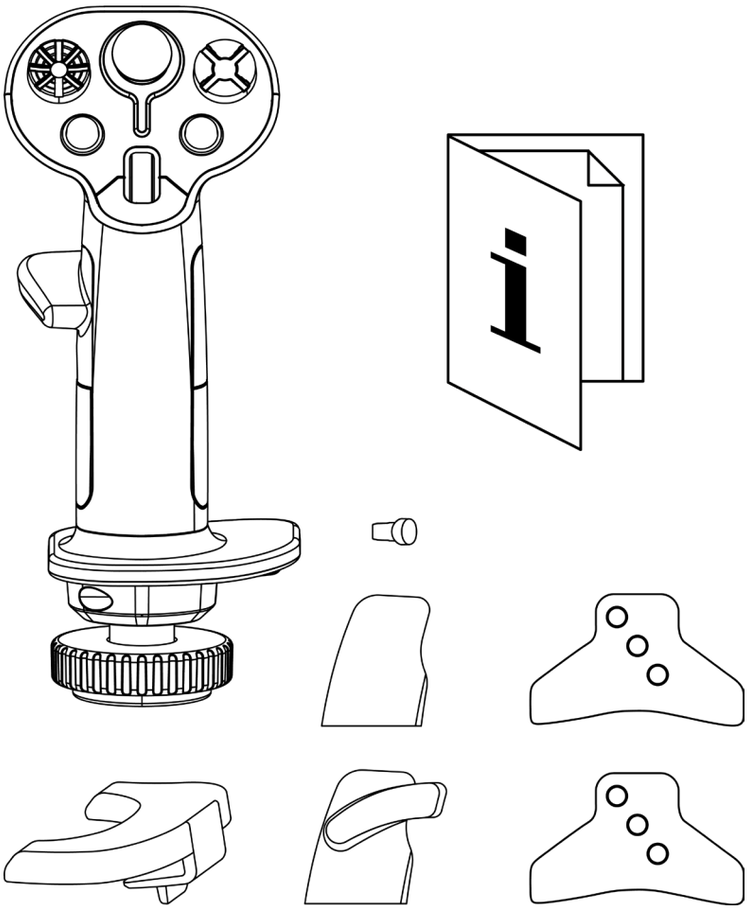

2. תכונות טכניות

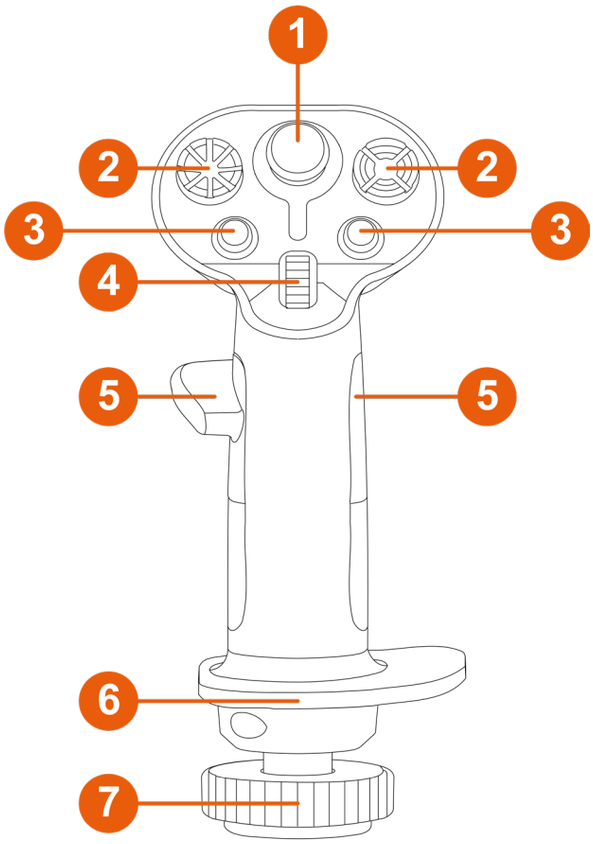

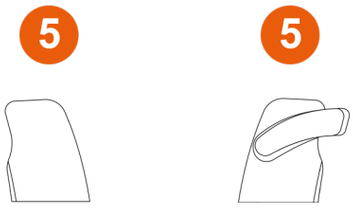

1. מיני-סטיק אנלוגי
2. מתגי כיפה POV ("Point of View") רב-כיווניים (8 כיוונים)
3. לחצני פעולה
4. גלגל גלילה
5. משענות אגודל (ליד ימין וליד שמאל)
6. משענת כף יד לשתי ידיים
7. פונקציית הגה כיוון באמצעות סיבוב ידית מוט הטיסה (ניתנת לנעילה)

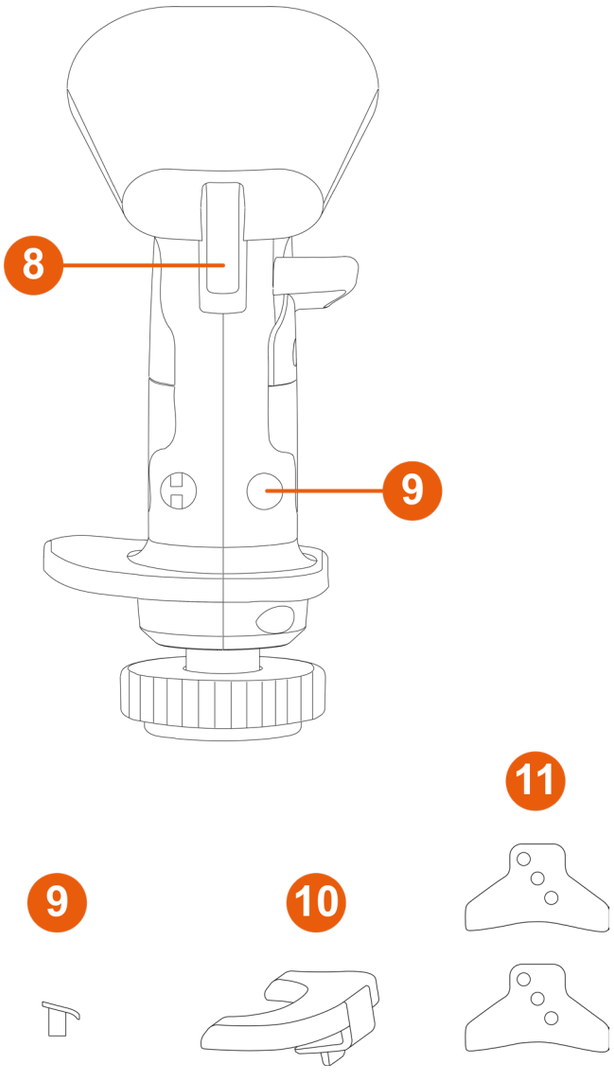

8 טריגרים (כולל טריגר דו-מצבי אחד)

9 לחצנים נשלפים

10 מתאם גובה נשלף (ליד ימין וליד שמאל)

11 פרופילי תנועה לציר של STAR (לבסיס AVA* בלבד)

*נמכר בנפרד

3. מידע בנוגע לשימוש בידית מוט הטיסה

תיעוד

לפני השימוש במוצר, יש לקרוא מסמך זה שוב בעיון ולשמור אותו לשימוש עתידי.

סכנת צביטה

כאשר אתם משתמשים בידית מוט הטיסה Sol-R 3 AVA Add-On Grip המותקנת על בסיס*, אין להניח את אצבעותיכם ברווח שבין הבסיס לציר ידית המוט הטיסה.

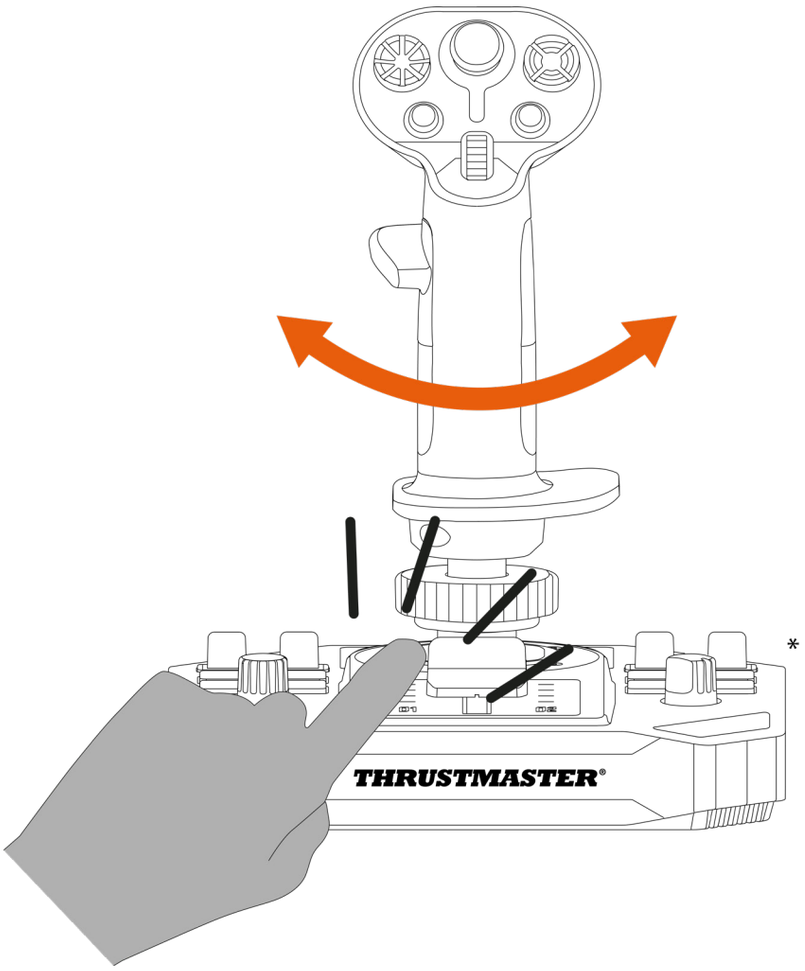

*נמכר בנפרד

4. הרכבה

1. הניחו את ידית מוט הטיסה על בסיס תואם*. יש לוודא שידית מוט הטיסה מוצבת נכון, כפי שמוצג בתרשים למטה.
2. הדקו את טבעת ההידוק.

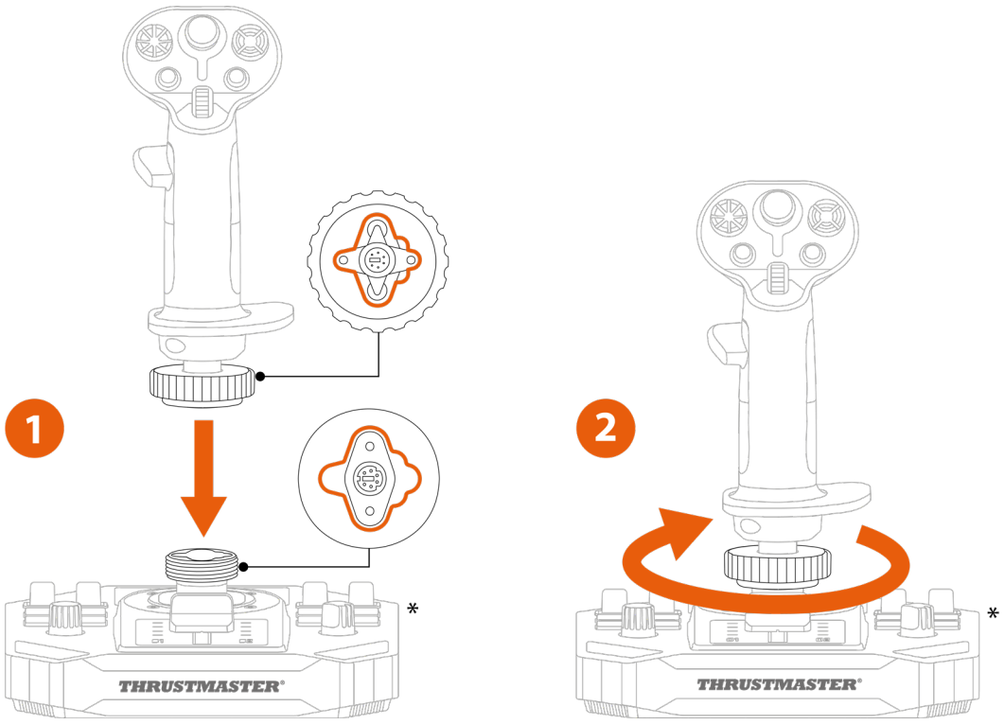

*נמכר בנפרד

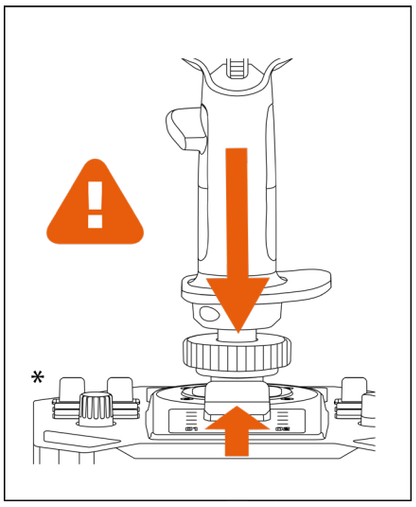

אם מורגשת התנגדות כלשהי, אין להפעיל כוח. נא לוודא שהמחברים של הבסיס וידית מוט הטיסה מיושרים נכון זה עם זה. הפרת הוראה זו עלולה להזיק למוצרים.

*נמכר בנפרד

מיפוי

מצב יד ימין עם בסיס Sol-R*

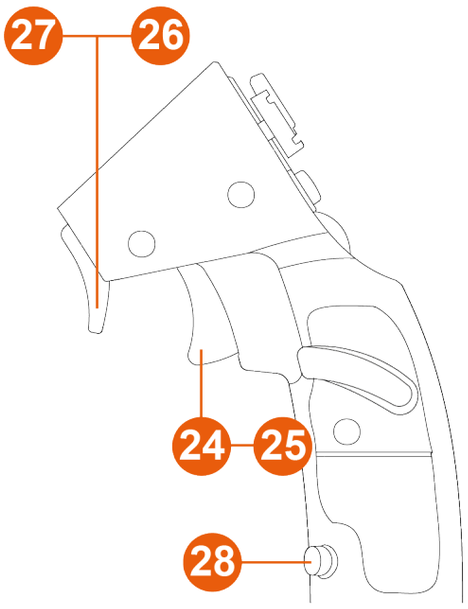

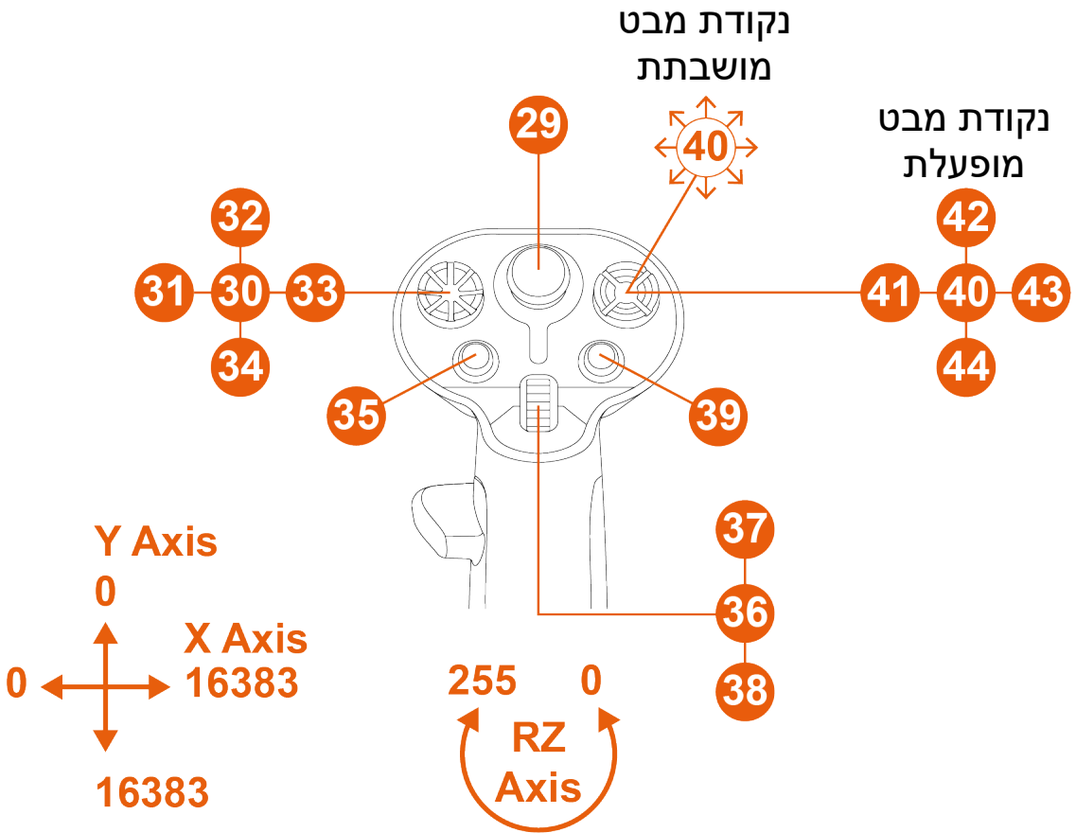

*נמכר בנפרד

מצב יד שמאל עם בסיס Sol-R*

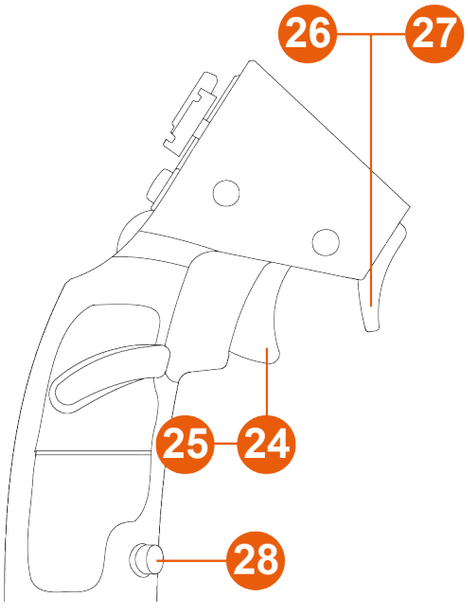

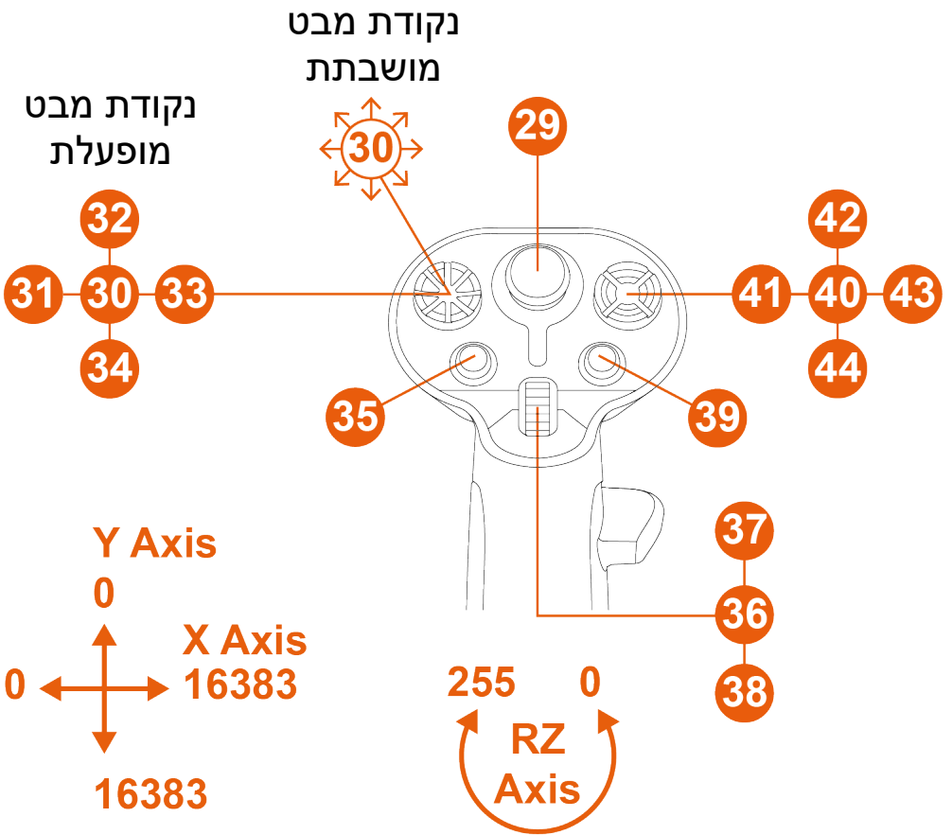

*נמכר בנפרד

מצב יד ימין עם בסיס AVA*

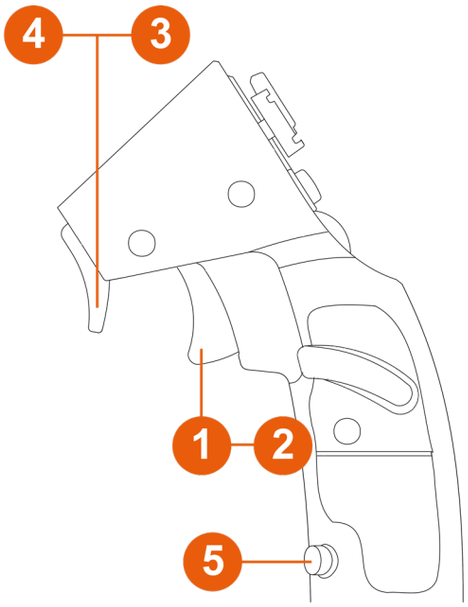

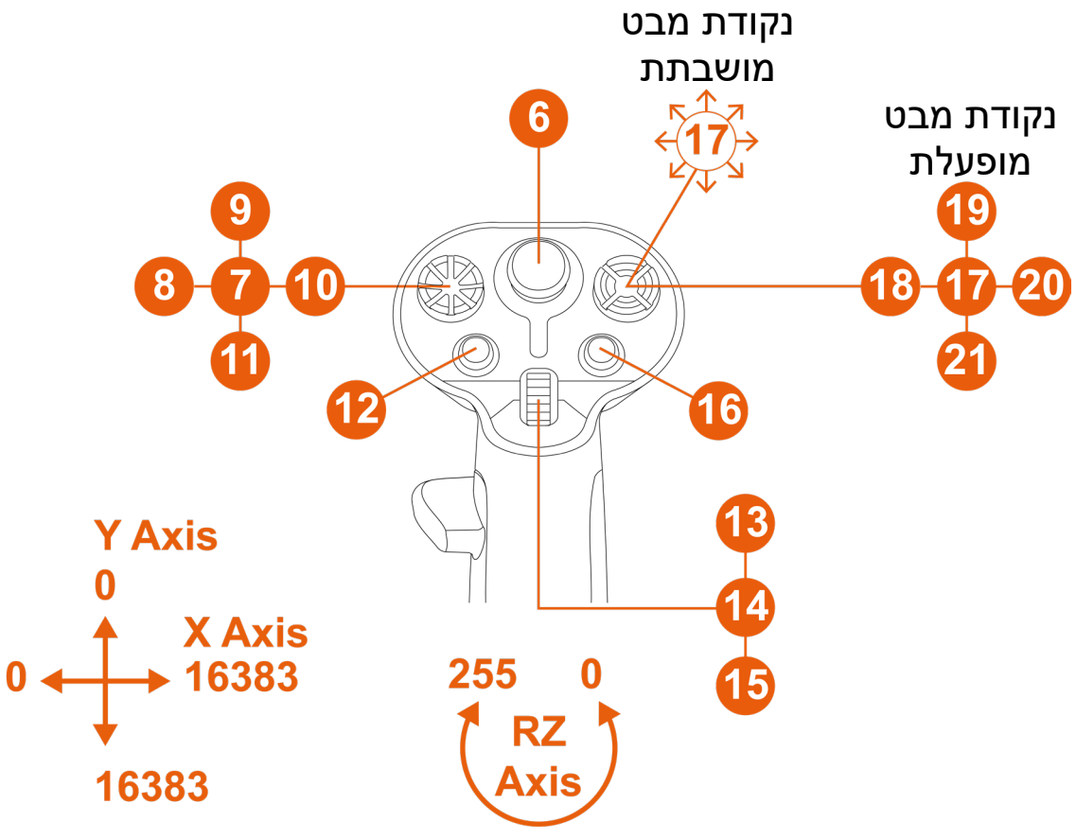

*נמכר בנפרד

מצב יד שמאל עם בסיס AVA*

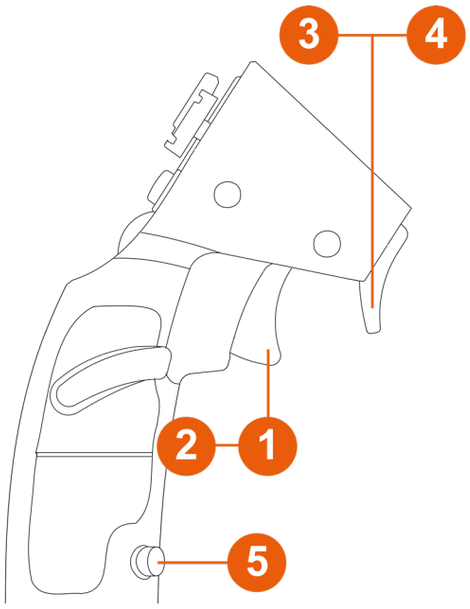

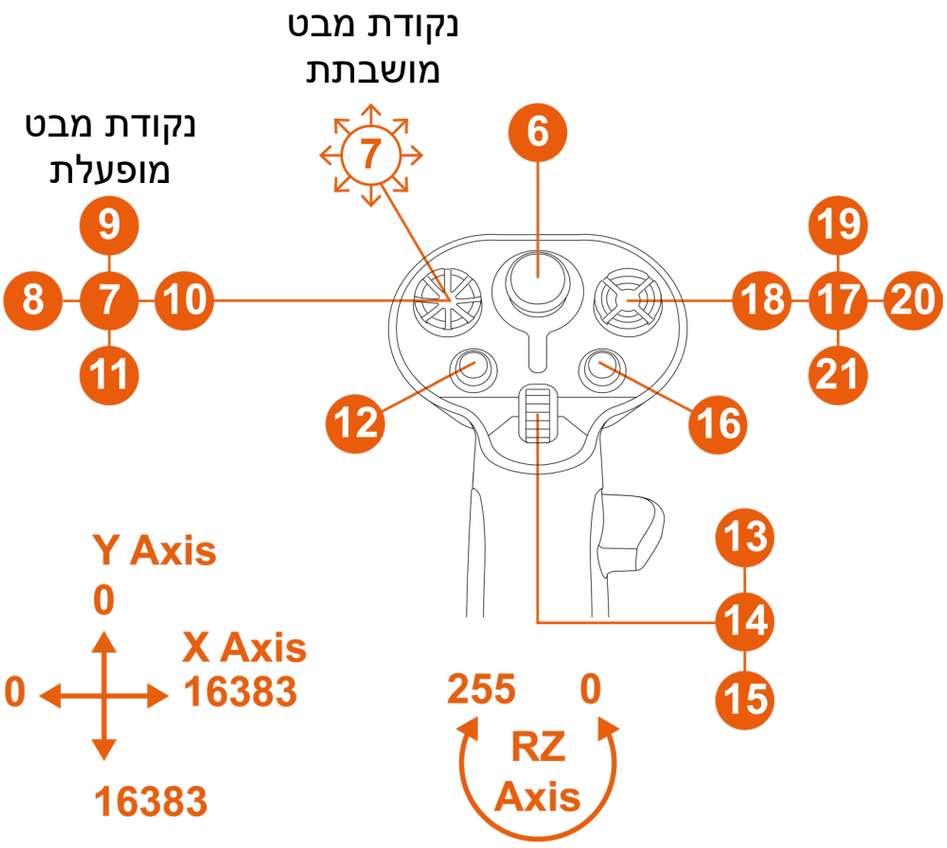

*נמכר בנפרד

עם בסיס HOTAS Magnetic Base* המצויד ב- Warthog Converter*

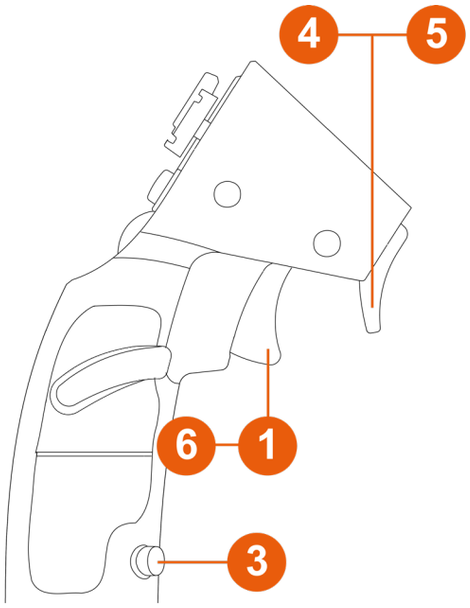

נקודת מבט
מושבתת

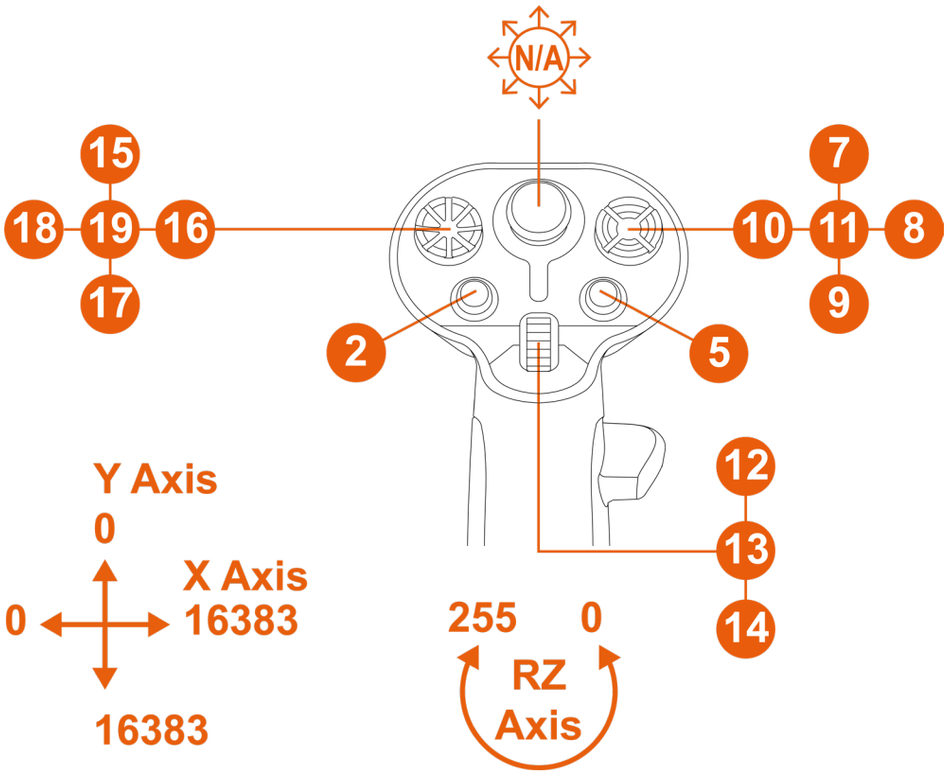

*נמכר בנפרד

בתצורה זו, ידית מוט הטיסה מזוהה בתור VIPER HOTAS Add-On Grip.

פונקציית הגה הכיוון באמצעות סיבוב ידית מוט הטיסה אינה מתפקדת.

פונקציית הגה כיוון

ידית מוט הטיסה Sol-R 3 AVA Add-On Grip כוללת פונקציית הגה כיוון, שכדי להגיע אליה אפשר לסובב את ידית מוט הטיסה שמאלה או ימינה.

במטוס, הטייס משתמש בהגה הכיוון כדי לסובב את המטוס סביב צירו האנכי (וכך לגרום למטוס לפנות שמאלה או ימינה).

כדי להשבית את הפונקציה, אפשר לנעול את סיבוב הציר Z (ציר הסבסוב).

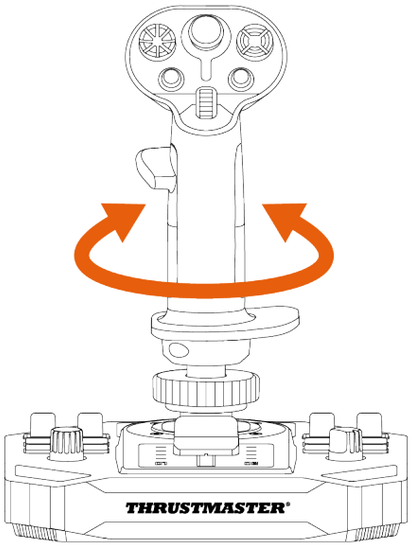

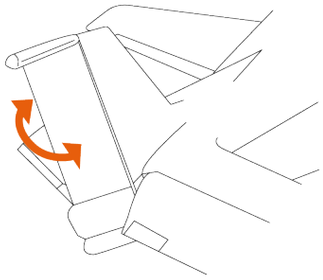

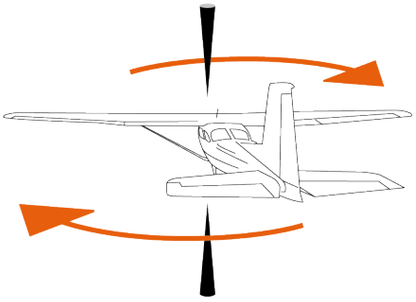

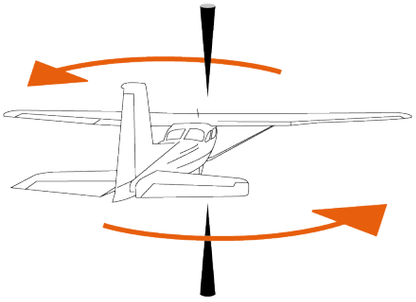

כדי לנעול את פונקציית הגה הכיוון:

1. בעזרת מפתח אלן 2 מ"מ (לא כלול), הדקו את הבורג המשושה הנמצא מתחת למשענת כף היד.

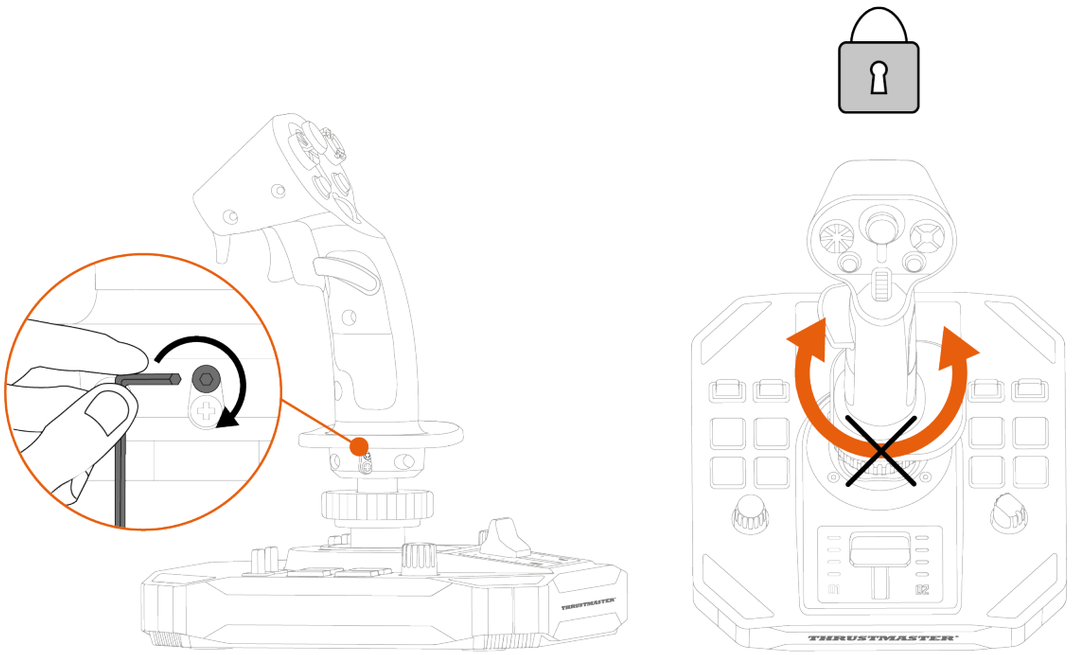

כדי לשחרר את פונקציית הגה הכיוון:

2. בעזרת מפתח אלן בקוטר 2 מ"מ (לא כלול), שחררו את הבורג המשושה הנמצא מתחת למשענת כף היד.

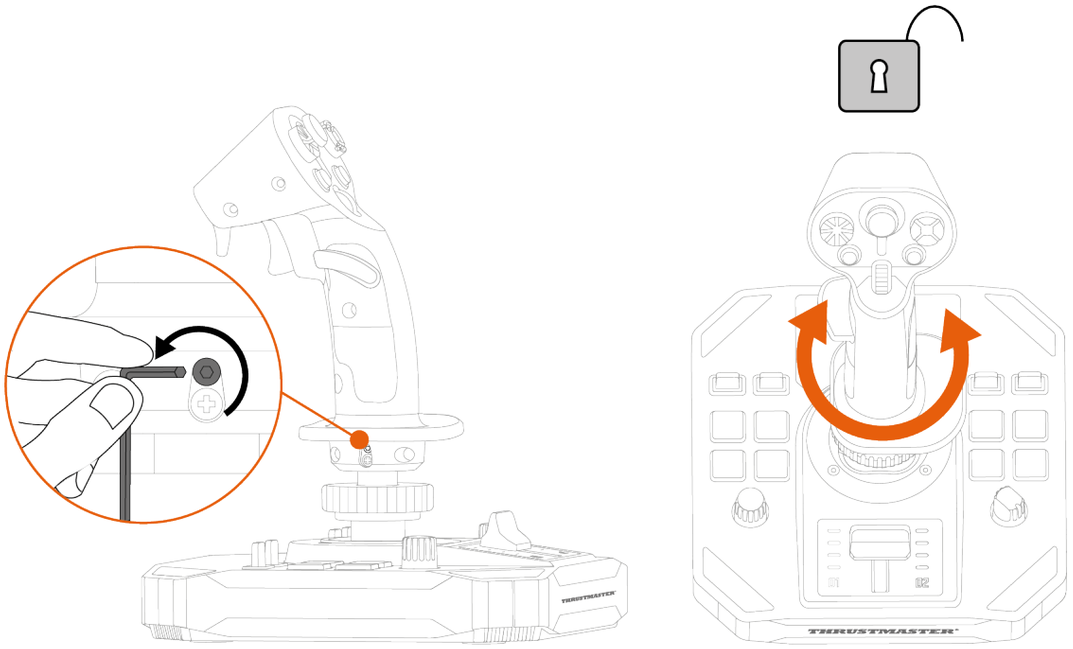

מתג כיפה POV ("Point of View") רב-כיווני

ידית מוט הטיסה Sol-R 3 AVA Add-On Grip כוללת מתג כיפה POV רב-כיווני, המאפשר לנטר את המתרחש סביב החללית (במשחקים המאפשרים זאת).

מתפריט ההגדרות של המשחק, אפשר לתכנת את התצוגות השונות (מבט אחורה, מבט שמאלה מבט ימינה, מבטים חיצוניים) לכיוונים של מתג נקודת המבט הרב-כיווני.

אפשר גם לשמור את מתג הכיפה POV הרב-כיווני לשימושים אחרים (ירי וכו').

מצב יד ימין	מצב יד שמאל
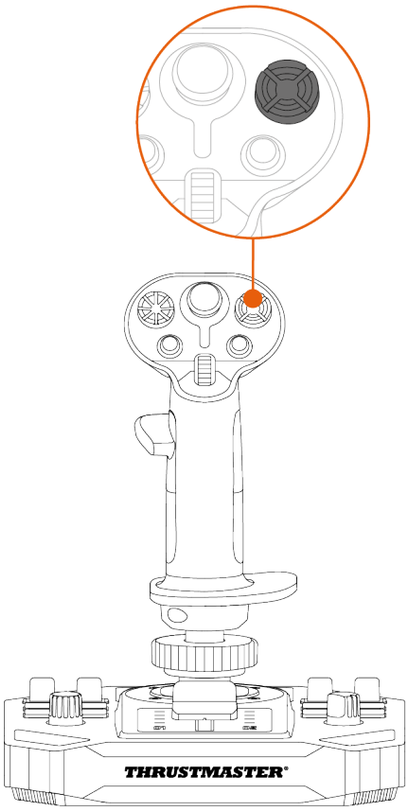	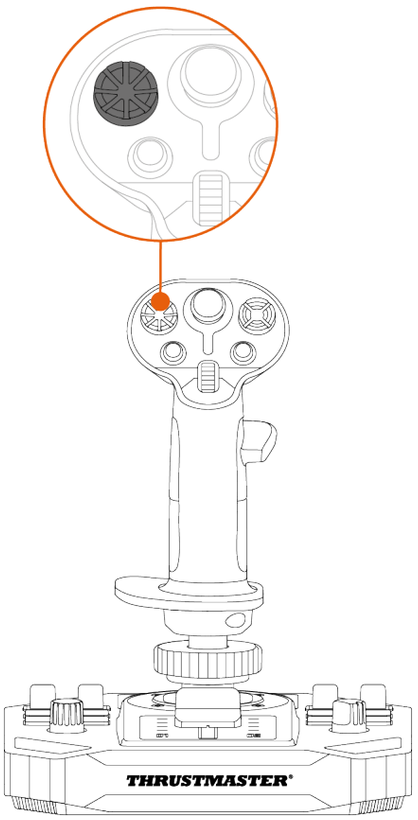

אפשר להשבית את פונקציית נקודת המבט. עם זאת, עדיין ניתן להשתמש במתג הכיפה הרב-כיווני.

כדי להשבית את פונקציית נקודת המבט:

3. עברו אל **לוח הבקרה** של ידית מוט הטיסה Sol-R 3 AVA Add-On Grip.
4. בתיבת הדו-שיח Game Controllers (בקרי משחק), לחצו על האפשרות Properties (מאפיינים).
5. בכרטיסייה **Test Input** (**בדיקת קלט**), בטלו את סימון האפשרות (כלומר את הבחירה באפשרות) **Point of View hat-switch** (**מתג כיפה POV**).

פונקציית נקודת מבט (מצב יד ימין)	
מופעלת	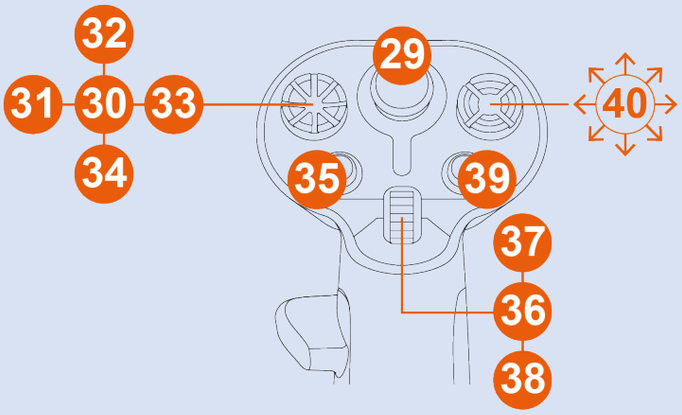
מושבתת	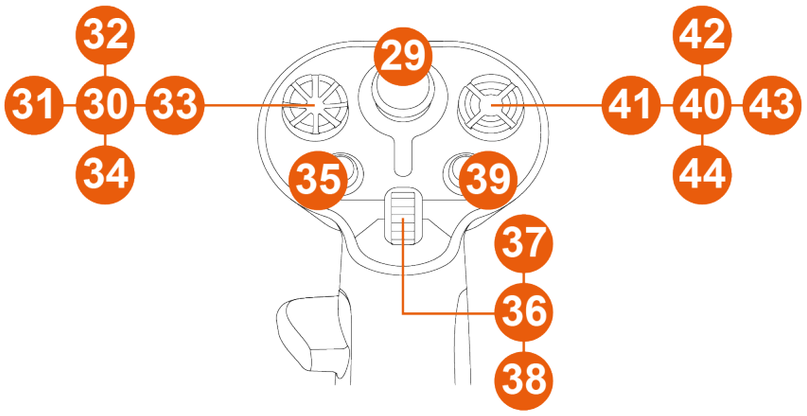

פונקציית נקודת מבט (מצב יד שמאל)	
מופעלת	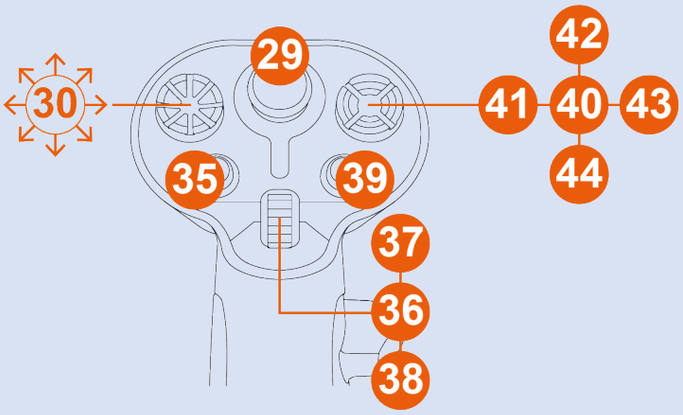
מושבתת	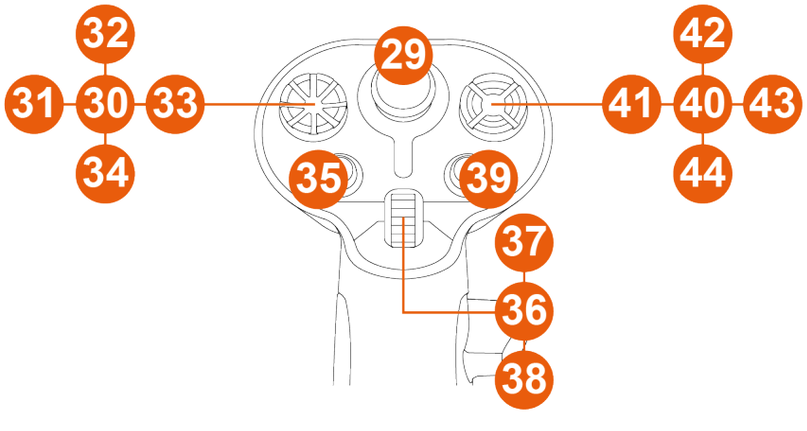

5. התקנת ידית מוט הטיסה

מצב יד ימין או יד שמאל

ידית מוט הטיסה Sol-R 3 AVA Add-On Grip מיועדת גם ליד ימין וגם לשמאל, להתאמה מושלמת לכל הגיימרים (בין אם ימניים או שמאליים).

כברירת מחדל, ידית מוט הטיסה מוגדרת לפעול במצב יד ימין.

דוגמה לתצורה עם בסיס Sol-R*

מצב יד ימין	מצב יד שמאל
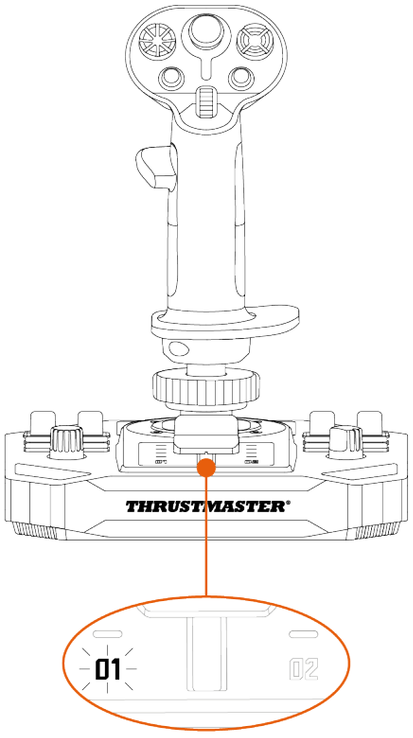	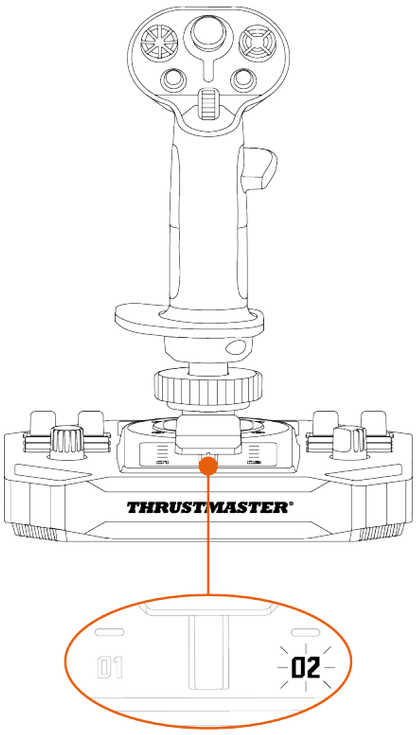

בצעו את ההליך כדי לעבור ממצב יד ימין למצב יד שמאל (או להיפך) **לפני** חיבור הג'ויסטיק ל-PC.

*נמכר בנפרד

כדי להגדיר את הג'ויסטיק לפעול ב**מצב יד שמאל**:

6.כוונו את המתג הבורר שנמצא בחלקו התחתון של בסיס הג'ויסטיק למצב LEFT HANDED (יד שמאל).

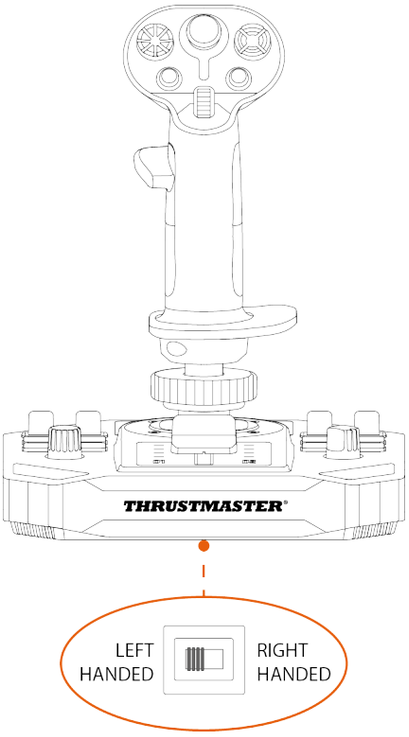

הג'ויסטיק מזוהה בשם **Sol-R [L] Flightstick**.

כדי להגדיר את הג'ויסטיק לפעול ב**מצב יד ימין**:

7. כוונו את המתג הבורר שנמצא בחלקו התחתון של בסיס הג'ויסטיק למצב RIGHT HANDED (יד ימין).

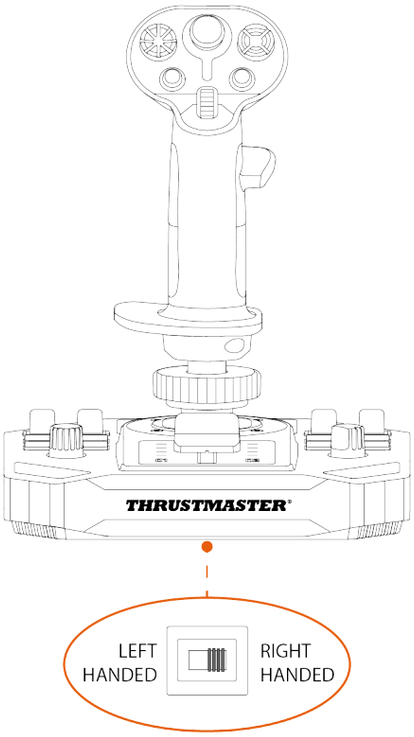

הג'ויסטיק מזוהה בשם **Sol-R [R] Flightstick**.

דוגמה לתצורה עם בסיס AVA* או בסיס HOTAS Magnetic Base*

כשידית מוט הטיסה Sol-R 3 AVA Add-On Grip מותקנת על בסיס AVA* או בסיס HOTAS Magnetic Base*:

1. עברו אל **לוח הבקרה**.
2. בתיבת הדו-שיח Game Controllers (בקרי משחק), לחצו על האפשרות Properties (מאפיינים).
3. בכרטיסייה **Test Input** (**בדיקת קלט**), בחרו באפשרות **RIGHT-HANDED** (יד ימין) או **LEFT-HANDED** (יד שמאל).

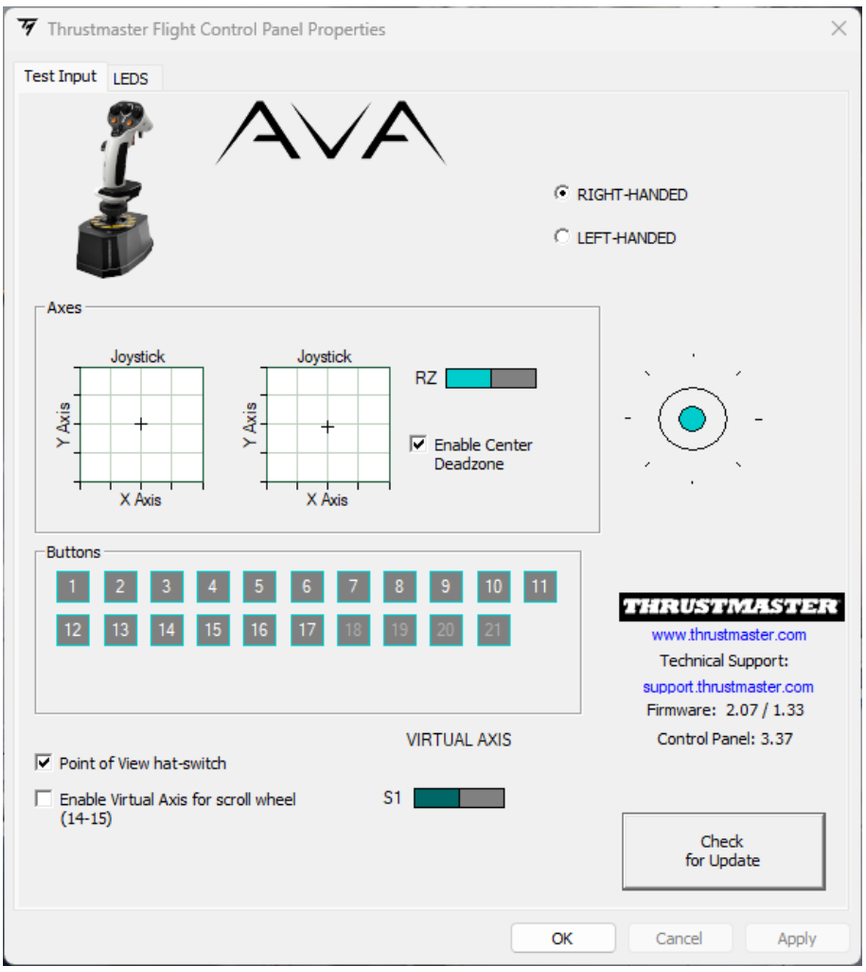

*נמכר בנפרד

מעבר ממצב יד ימין למצב יד שמאל

1. שחררו את משענת האגודל של יד ימין.

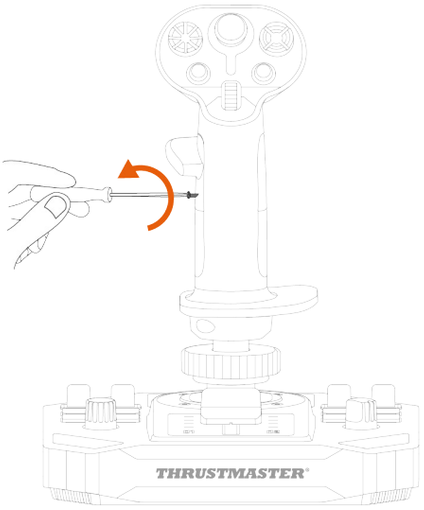

2. הסירו את שני חלקי משענת האגודל של יד ימין.

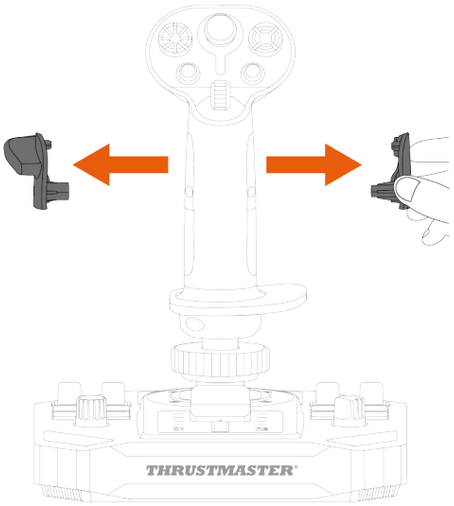

3. הניחו את שני חלקי משענת האגודל של יד שמאל על ידית מוט הטיסה.

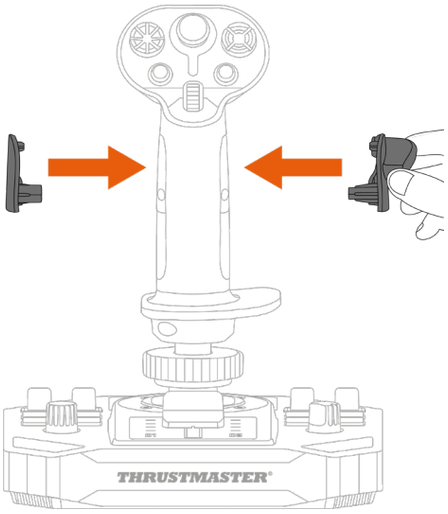

4. הבריגו את משענת האגודל של יד שמאל.

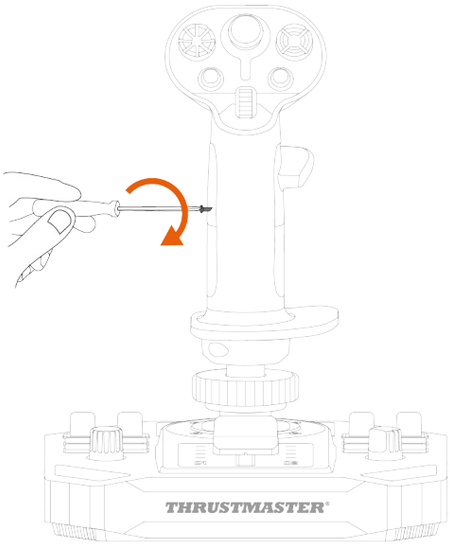

5. הסירו את הלחצן הנשלף הנמצא בגב ידית מוט הטיסה.

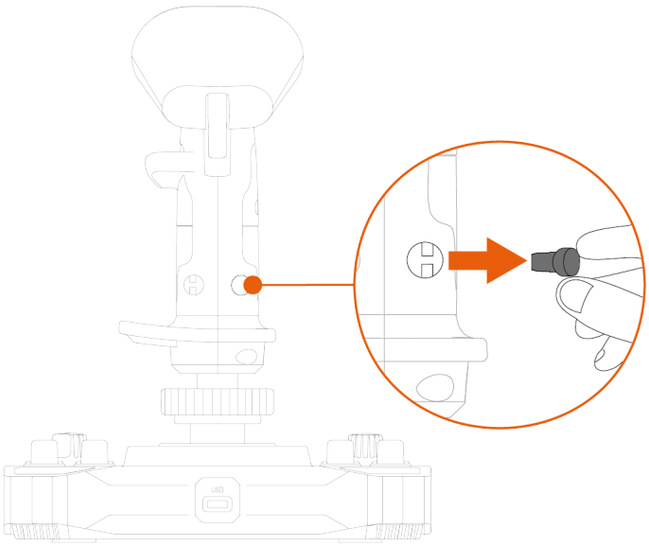

6. הכניסו את הלחצן הנשלף מתחת למשענת האגודל.

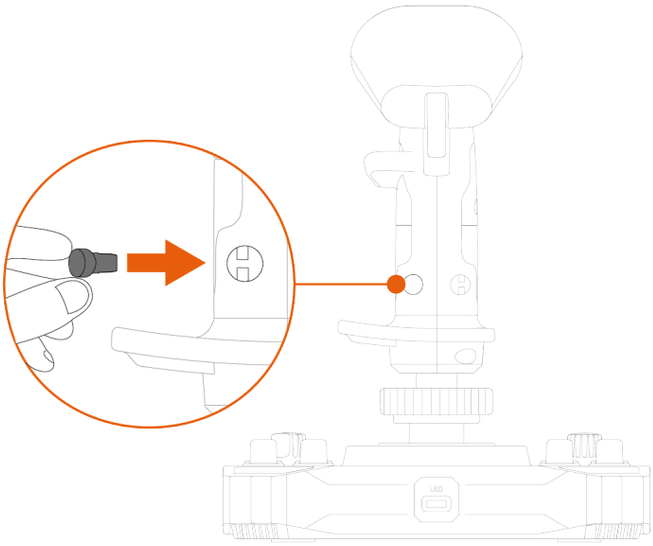

7. שחררו את שני הברגים המחזיקים את משענת כף היד במקומה.

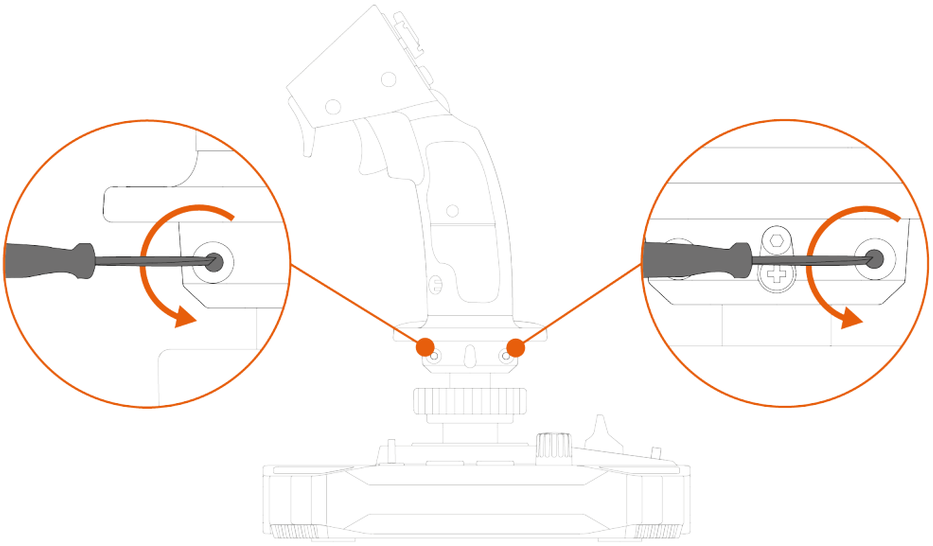

8. הסירו את שני חלקי משענת כף היד, ואז הפכו את החלקים כדי להחליף את המקומות שלהם על ידית מוט הטיסה.

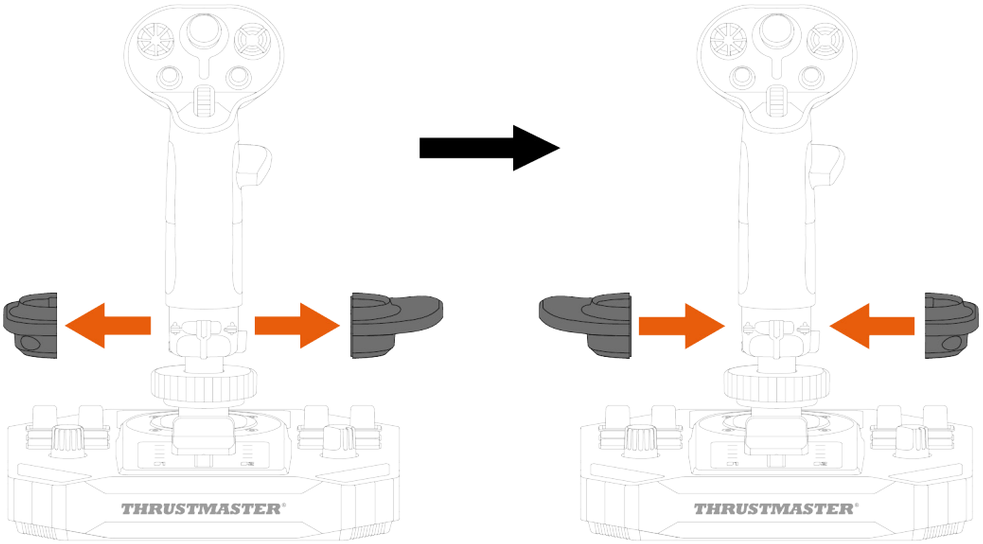

9. הבריגו את שני הברגים שמחזיקים את משענת כף היד במקומה.

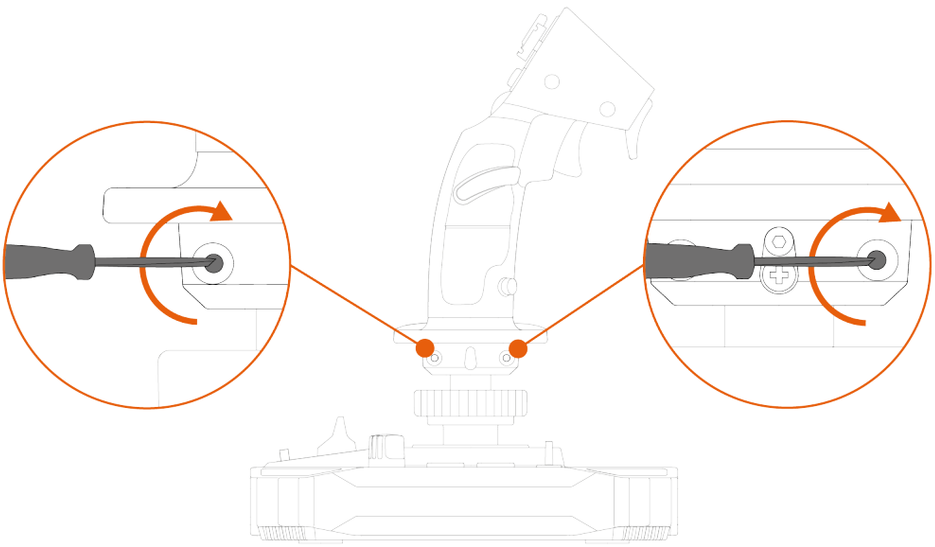

מעבר ממצב יד שמאל למצב יד ימין

1. שחררו את משענת האגודל של יד שמאל.

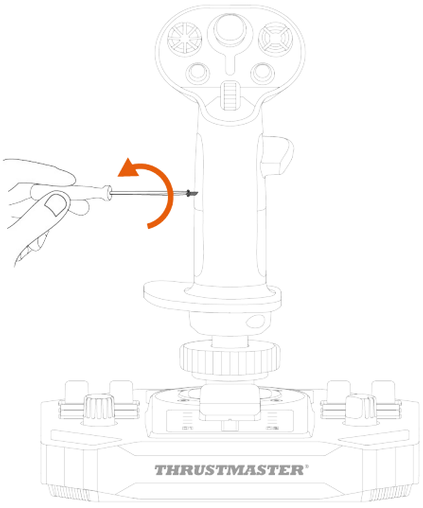

2. הסירו את שני חלקי משענת האגודל של יד שמאל.

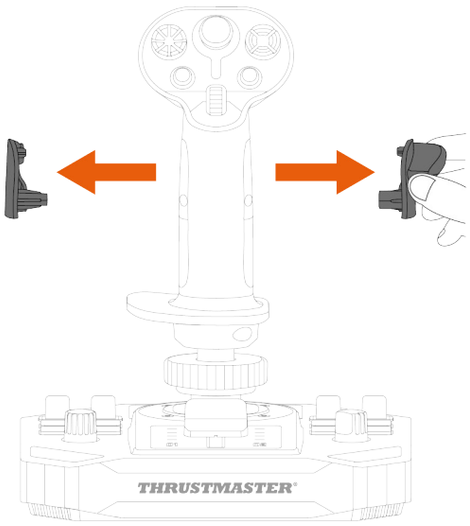

3. הניחו את שני חלקי משענת האגודל של יד ימין על ידית מוט הטיסה.

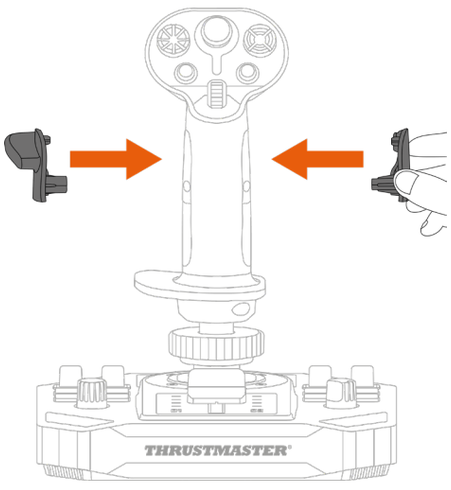

4. הבריגו את משענת האגודל הימנית.

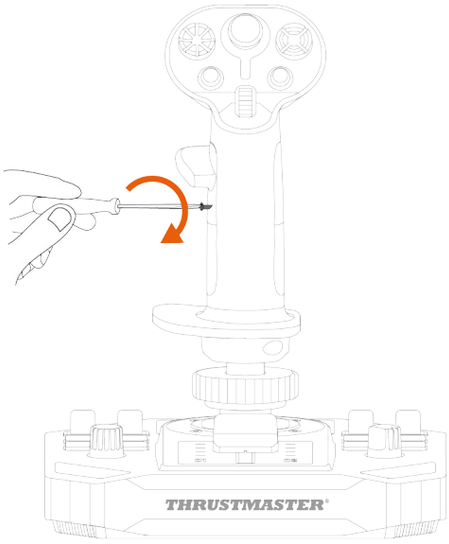

5. הסירו את הלחצן הנשלף הנמצא בגב ידית מוט הטיסה.

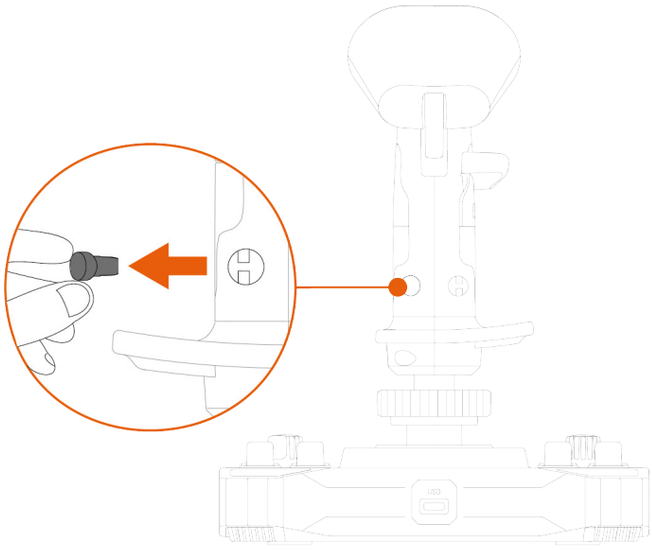

6. הכניסו את הלחצן הנשלף מתחת למשענת האגודל.

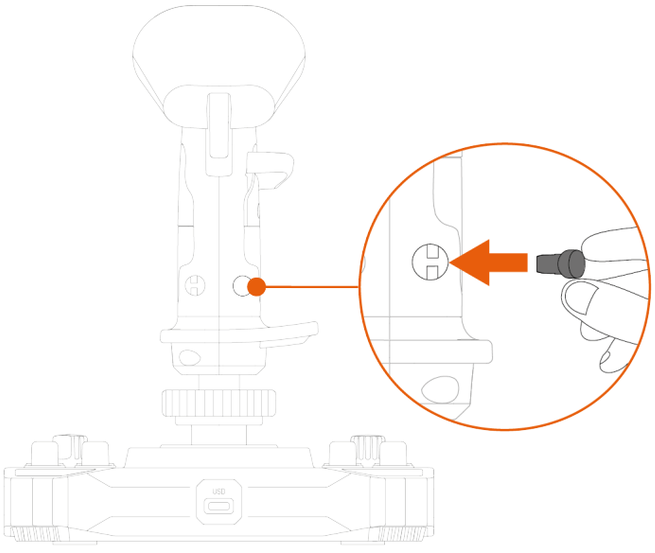

7. שחררו את שני הברגים המחזיקים את משענת כף היד במקומה.

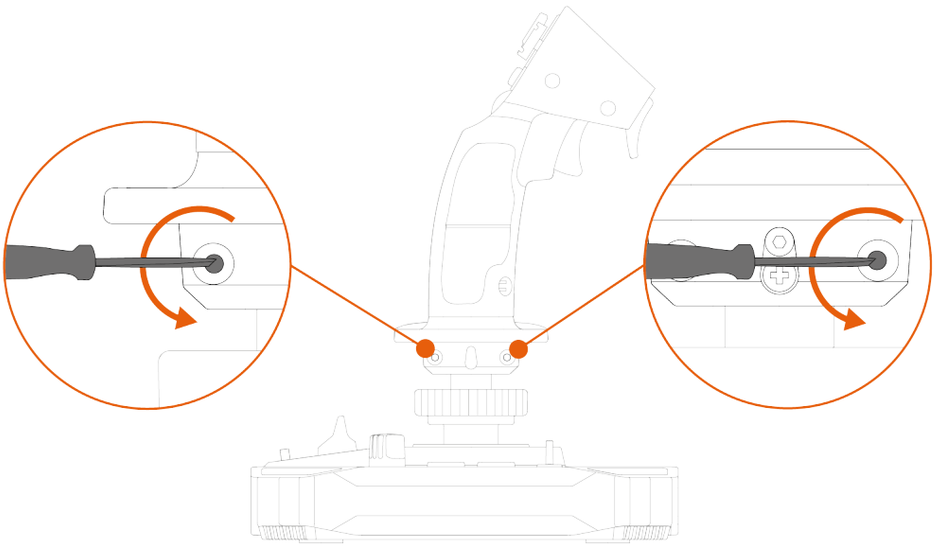

8. הסירו את שני חלקי משענת כף היד, ואז הפכו את החלקים כדי להחליף את המקומות שלהם על ידית מוט הטיסה.

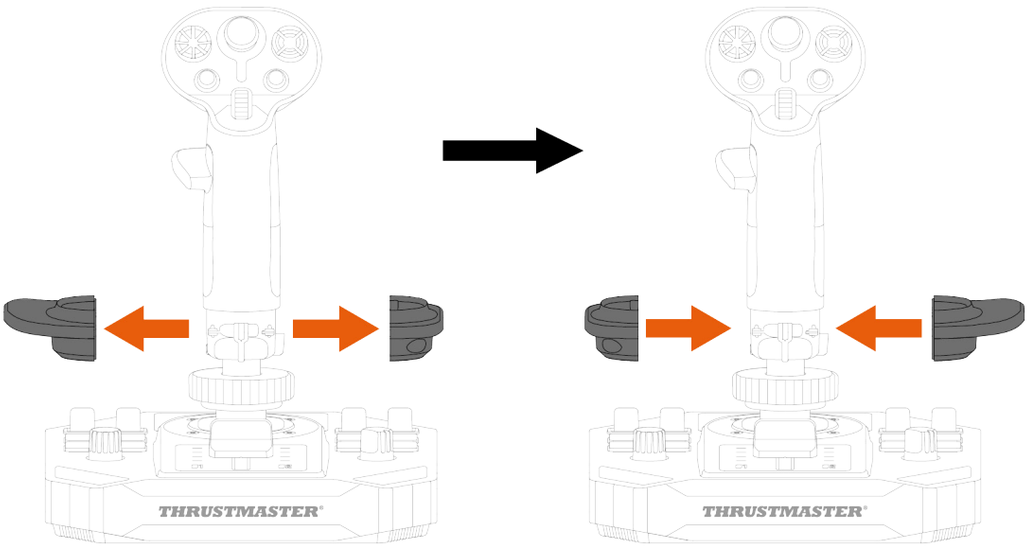

9. הבריגו את שני הברגים שמחזיקים את משענת כף היד במקומה.

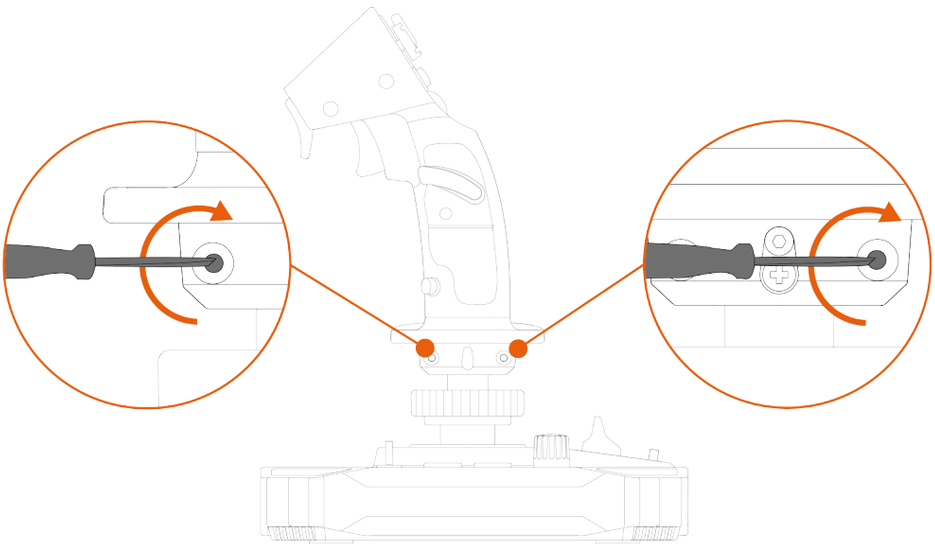

מתאם גובה

ידית מוט הטיסה Sol-R 3 AVA Add-On Grip כוללת מתאם גובה, להגבהת כף היד כשאתם אוחזים בידית מוט הטיסה, לנוחות מרבית.

בלי המתאם	עם המתאם
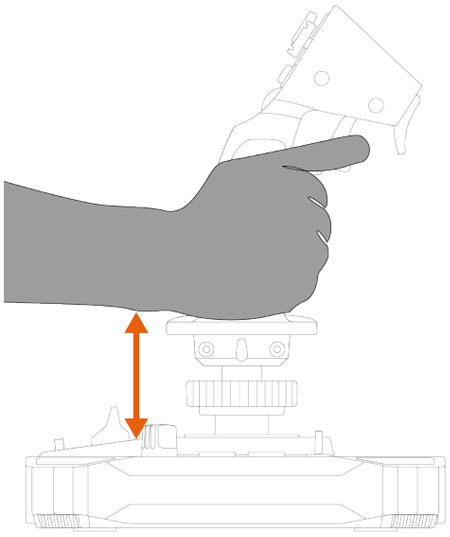	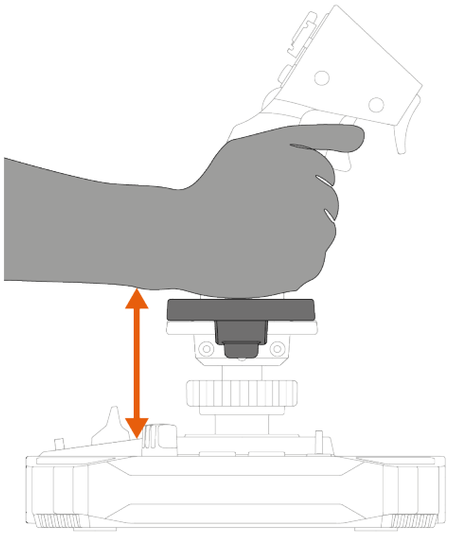

כדי להתקין את מתאם הגובה, יש לחבר אותו למשענת כף היד.

מצב יד ימין	מצב יד שמאל
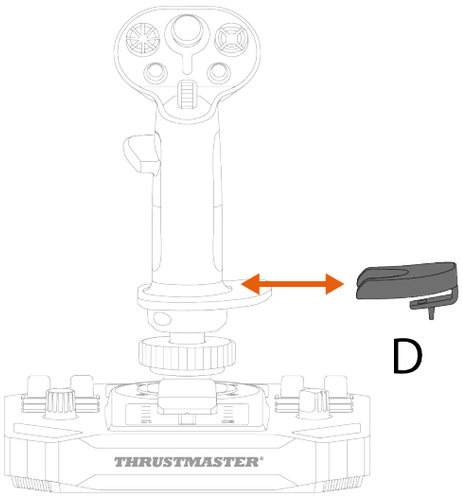	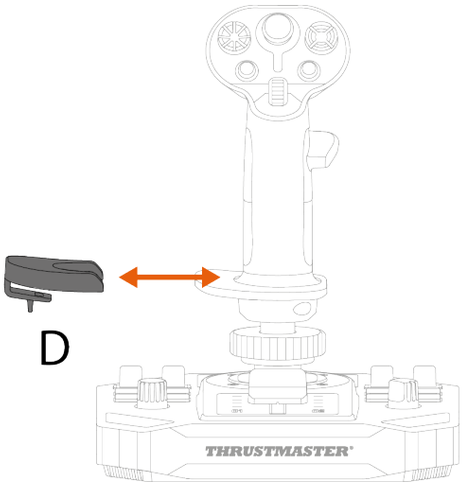

6. תאימות

הקפידו להשתמש רק באביזרים מורשים. שימוש באביזרים שאינם מורשים עלול להזיק למוצר ולבטל את האחריות.

בסיסים

ידית מוט הטיסה Sol-R 3 AVA Add-On Grip תואמת לבסיס AVA*, לבסיס Sol-R 5 Base* ולבסיס HOTAS Magnetic Base*.

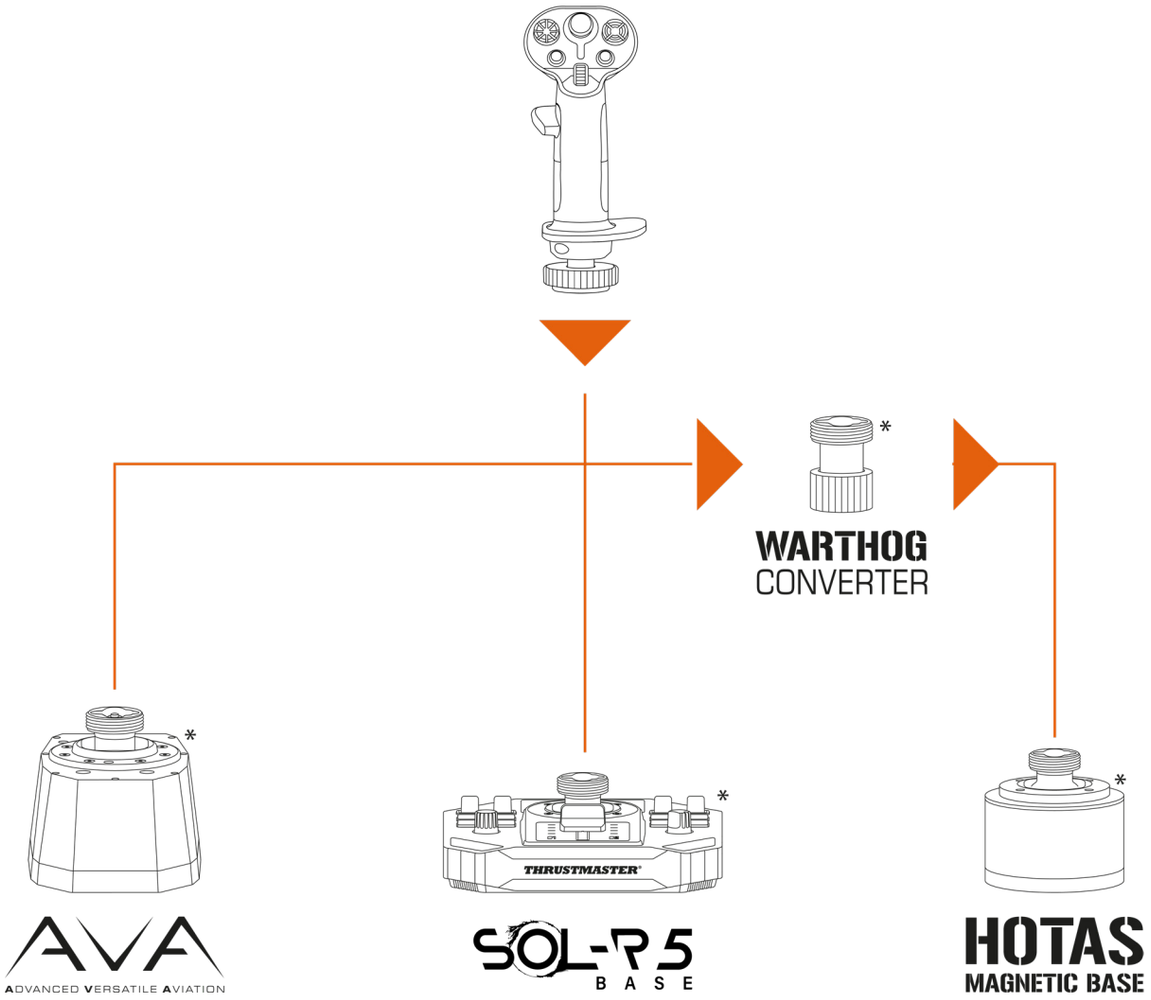

התקנת ידית מוט הטיסה Sol-R 3 AVA Add-On Grip על בסיס HOTAS Magnetic Base* מצריכה שימוש ב-Warthog Converter* על מנת להבטיח תאימות.

*נמכר בנפרד

פרופילי תנועה לציר

ידית מוט הטיסה Sol-R 3 AVA Add-On Grip מגיעה עם שני פרופילי תנועה STAR, המיועדים לשימוש עם בסיס AVA* בסימולציות חלל.

פרופילי התנועה מכוונים את האופן שבו הכוח המופעל על ידית מוט הטיסה הופך לתנועה, ומשנות את תחושת המסלול של ידית מוט הטיסה, וגם את אופן הפעולה שלה. ההליך להתקנת פרופילי תנועה לציר על בסיס AVA* זמין כאן:

https://support.thrustmaster.com/product/ava/

*נמכר בנפרד

7. T.A.R.G.E.T תוכנה לתכנות מתקדם

T.A.R.G.E.T (Thrustmaster Advanced pRogramming Graphical EdiTor) היא חבילת תוכנה חזקה וחדשנית, שמאפשרת לשפר את רוב בקרי הטיסה מבית Thrustmaster ולשתף פרופילים עם קהילת Thrustmaster.

התקנה

1. היכנסו לאתר:

https://support.thrustmaster.com/product/sol-r-3-ava-add-on-grip

2. בחלק **Software** (תוכנה), יש להוריד ולהתקין את תוכנת T.A.R.G.E.T לתכנות מתקדם.

תכונות עיקריות

- תצורות אפשריות שונות של הצירים.
- יש כמה רמות תכנות זמינות: Basic, Advanced ו-Script.
- שימוש בשיטת 'לגרור ולשחרר'.
- היכולת לשלב את ידית מוט הטיסה Sol-R 3 AVA Add-On Grip עם אביזרי הדמיית טיסה אחרים מבית Thrustmaster (קו המוצרים Hotas Cougar*, T.16000M FCS*, TWCS*, TFRP*, MFD Cougar Pack*, קו המוצרים TCA*, קו המוצרים VIPER*, קו המוצרים AVA*, קו המוצרים Sol-R*, שכולם תואמים גם ל-T.A.R.G.E.T.), שמאפשרת זיהוי שלהם כהתקן USB יחיד.
- גישה לפרופילים המתקדמים שיצרה קהילת Thrustmaster.

*נמכר בנפרד

8. שאלות נפוצות ותמיכה טכנית

יש לכם שאלות שקשורות לידית מוט הטיסה Sol-R 3 AVA Add-On Grip, או שנתקלתם בתקלות טכניות? אם כן, היכנסו לאתר התמיכה הטכנית של Thrustmaster:

https://support.thrustmaster.com/product/sol-r-3-ava-add-on-grip

1. *הג'ויסטיק לא פועל נכון, או נראה שהוא לא מכויל נכון*

- כבו את המחשב, נתקו את הג'ויסטיק, ואז הפעילו אותו מחדש. הפעילו מחדש את המחשב, והפעילו שוב את המשחק.
- כדי למנוע בעיות כיול, בעת חיבור הג'ויסטיק ודאו שידית מוט הטיסה נמצאת במרכז, והימנעו מהזזתה.

2. *לא הצלחתי להגדיר את הג'ויסטיק*

- יש לעבור לתפריט המשחק ולבחור **'אפשרויות' > 'בקר' > 'בקר משחק'** או **'ג'ויסטיק'**. לאחר מכן בחרו בתצורה המתאימה ביותר, או הגדירו מחדש את אפשרויות הג'ויסטיק.
- מידע נוסף ניתן למצוא במדריך למשתמש או בעזרה המקוונת של המשחק.

3. הג'ויסטיק רגיש מדי, או לא מספיק רגיש

– הג'ויסטיק מתכייל באופן אוטומטי אחרי כמה תנועות על הצירים השונים.

– יש לעבור לתפריט המשחק ולבחור **'אפשרויות' > 'בקר' > 'בקר משחק'** או **'ג'ויסטיק'**. לאחר מכן יש לכוונן את רגישות הג'ויסטיק ואת האזורים המתים, אם אפשרויות אלה זמינות.

4. הג'ויסטיק לא פועל

כדי שהג'ויסטיק יפעל נכון עם משחקי וידאו, עליכם לעדכן את הקושחה של הבסיס.

– אם אתם משתמשים בבסיס Sol-R 5 Base, אנא בקרו באתר **https://support.thrustmaster.com/product/sol-r-5-base**

– אם אתם משתמשים בבסיס AVA, אנא בקרו באתר **https://support.thrustmaster.com/product/ava**

– אם אתם משתמשים ב-HOTAS Magnetic Base, אנא בקרו באתר **https://support.thrustmaster.com/product/hotas-magnetic-base**

יש לבחור באפשרות **Drivers** (מנהלי התקנים) ולפעול בהתאם להוראות, כולל תהליך ההורדה וההתקנה.